直动式二位二通或二位三通枢轴衔铁阀

- 直动式介质隔离阀，公称直径达 DN 8
- 免维护转动衔铁技术
- 防振、固定的线圈系统适用于腐蚀性的碱溶液和酸溶液
- 手动开关坚固耐用，便于操作与维护
- 防爆版本

数据表中所述的产品型号可能与产品介绍及说明中的产品型号有所不同。

可与以下产品组合使用

1087 型
计时器，
A 型插头，
符合 DIN EN 175301-803

2518 型
电气连接插头，
A 型插头符合
DIN EN 175301-803

2509 型
电气连接插头，
A 型插头符合
DIN EN 175301-803

型号说明

0121 型阀门是一种直动式介质隔离的枢轴衔铁阀。它有二位二通和二位三通两种版本。二位三通版本可用作分配阀或混合阀。根据应用情况，有不同的膜片材料和作用方式可供选择。阀体材质有不锈钢、PTFE 和 PVC。电磁线圈采用耐化学腐蚀的环氧树脂封装。
由于线圈系统通过膜片与介质隔离，此阀门特别适用于酸或碱等腐蚀性介质。0121 型配备手动开关，用于调试和测试。为了节能，所有线圈都可配置降功耗版，或者采用脉冲式。此外该阀还可配置开关位置反馈（二进制或 NAMUR 信号）。

DTS 1000010881 ZH Version: - Status: RL (released | freigegeben | valide) printed: 05.10.2026

© Christian Bürkert GmbH & Co. KG，保留更改的权利

valvesgo.com

目录

1. **常规技术参数** 3

2. **回路功能** 5

3. **认证和符合性** 6
   - 3.1. 一般说明 6
   - 3.2. 符合性 6
   - 3.3. 标准 6
   - 3.4. 防爆 6
   - 3.5. 北美（美国/加拿大） 6

4. **材料** 7
   - 4.1. Bürkert resistApp 7
   - 4.2. 材料说明 7

5. **尺寸** 8
   - 5.1. 标准版本 8
   - 5.2. 防爆版本 9
   - 接线盒版本 9
   - 电缆版本 9

6. **连接方式** 10
   - 6.1. 管道接口 10
   - 标准版本的接口分配 10
   - 防爆版本的接口分配 10

7. **性能说明** 11
   - 7.1. 压力范围和流量 11
   - 标准版本 11
   - 防爆版本 11

8. **产品附件** 12
   - 8.1. 标准版本附件 12
   - 8.2. 防爆版本附件 12
   - 8.3. 用于 ATEX/IECEX 接线盒的电缆格兰头 13
   - 8.4. 用于转动接线盒的专用工具 13

9. **订货信息** 13
   - 9.1. Bürkert 网上商店 13
   - 9.2. Bürkert 产品选型 14
   - 9.3. Bürkert 产品咨询表 14
   - 9.4. 订货表 14
   - 标准版本 14
   - 防爆版本 15
   - 9.5. 附件订货表 15
   - 2518 型电气连接插头，A 型插头，符合 DIN EN 175301-803 标准 15
   - 2509 型电气连接插头，A 型插头，符合 DIN EN 175301-803 标准 16
   - 用于 ATEX/IECEX 接线盒的电缆格兰头 16
   - 用于标准导轨安装的全套固定板 16
   - 弹性挡圈 17

DTS 1000010881 ZH Version: - Status: RL (released | freigegeben | valide) printed: 05.10.2026

valvesgo.com

1. 常规技术参数

产品特征	
尺寸	更多信息，参见章节 “5. 尺寸”在第 8 页。
材料	
密封件	FKM FFKM EPDM
阀体	PTFE PVC（符合 DIN 8062、8061 标准） 1.4401 不锈钢 PVDF（可按需提供）
材料耐抗性	更多信息，参见章节 “4.1. Bürkert resistApp”在第 7 页。
重量	
标准版本	不锈钢阀体：0.9 kg PVC 阀体：0.38 kg PTFE 阀体：0.5 kg
防爆版本	不锈钢阀体：1.15 kg PVC 阀体：0.62 kg PTFE 阀体：0.75 kg
公称直径	DN 2 至 DN 8 FFKM 仅适用于最大 DN 6.0
回路功能	A、B、C、D、E 和 F 更多信息请参见章节 “2. 回路功能”在第 5 页。
电磁线圈的绝缘等级	环氧树脂线圈 H 级
性能参数	
负载周期	
对于不锈钢	连续运行 100% ED
对于 PTFE	对于 8 W 版本，10 分钟内 40% ED（60% 的间歇运行） 对于 5 W 版本或高性能电子设备，连续运行 100% ED
对于 PVC	10% ED（10 分钟） 对于带高性能电子设备的版本，连续运行 100% ED
开关频率	
标准版本	使用交流电时最高 100/min 使用 UC（高性能电子设备）时最高 10/min
防爆版本	介质温度最高达 +70 °C：最大 20/min 介质温度最高达 +90 °C：最大 5/min
切换时间 [1,)]标准版本	
频率 AC	打开：20 ms 关闭：11 ms
频率 DC	打开：11 ms 关闭：8 ms
切换时间[1,)] 防爆版本	
公称直径 DN 2 至 DN 4	打开：30 ms 关闭：40 ms
电气参数	
标准版本功耗	
频率 AC	吸合：30 VA 运行：15 VA 运行：8 W
频率 DC	冷：11 W 热：8 W
防爆版本功耗	
频率 AC/DC	吸合：40 W 运行：3 W

DTS 1000010881 ZH Version: - Status: RL (released | freigegeben | valide) printed: 05.10.2026

valvesgo.com

电压	
标准版本	24 V 50 Hz、110 V 50 Hz、230 V 50 Hz、120 V 60 Hz、240 V 60 Hz、12 V DC、24 V DC （其他电压规格可按需提供）
防爆版本	24 V，230 V（其他电压规格可按需提供）
电压允差	±10%
介质参数	
工作介质	
对于 FKM	氧化酸和氧化剂，含添加剂的热油、盐溶液、废气
对于 FFKM	腐蚀性介质、热空气、热油、芳烃、醚、酯、酮
对于 EPDM	碱、中等浓度的酸、碱性洗涤液和漂白液
所有材料	更多信息，参见章节 **“4.1. Bürkert resistApp”在第 7 页**。
标准版本介质温度	
对于 PTFE 或不锈钢阀体材料	EPDM：-30 °C 至 +90 °C FKM：-10 °C 至 +90 °C FFKM：10 °C 至 +90 °C
对于 PVC 阀体材料	EPDM：-30 °C 至 +50 °C FKM：-10 °C 至 +50 °C FFKM：-10 °C 至 +50 °C
防爆版本介质温度	
对于 PTFE 或不锈钢阀体材料	EPDM：-20 °C 至 +90 °C FKM：-10 °C 至 +90 °C FFKM：10 °C 至 +90 °C
对于 PVC 阀体材料	EPDM：-20 °C 至 +50 °C FKM：-10 °C 至 +50 °C FFKM：-10 °C 至 +50 °C
粘度	最大 37 mm²/s
连接方式	
电气接口	
标准版本	符合 DIN EN 175 301-803 A 型标准的插头接线片，适用于 **2518 型** ▶电气连接插头 符合 DIN EN 175301-803 A 型标准的插头接线片，适用于 **2509 型** ▶电气连接插头 （可按需提供带压接电缆或带接线盒的版本。） 更多信息，参见章节 **“9.5. 附件订货表”在第 15 页**。
防爆版本	压接电缆（HO5RN-F3G，3x0.75 mm²） 无保险丝的接线盒 （有关 ACP016 的信息，请参阅操作手册。）
认证和符合性	
防护等级	
标准版本	IP65，带电气连接插头
防爆版本	IP65
防爆	更多信息，参见章节 **“3.4. 防爆”在第 6 页**。
北美（美国/加拿大）	更多信息，参见章节 **“3.5. 北美（美国/加拿大）”在第 6 页**。
环境与安装	
安装位置	任意，建议执行机构朝上
环境温度	
标准版本	最高 +50 °C
防爆版本	最高 +55 °C

1.) 在 +20 °C、阀门出口处 6 bar 压力时测量，打开：压力增加 0 至 90%，关闭：压力下降 100 至 10%

DTS 1000010881 ZH Version: - Status: RL (released | freigegeben | valide) printed: 05.10.2026

valvesgo.com

2. 回路功能

符号	说明
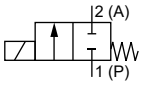	**作用方式 A (WW A)** 二位二通电磁阀 直动式 在断电位置关闭
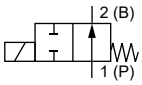	**作用方式 B (WW B)** 二位二通电磁阀 直动式 在断电位置打开
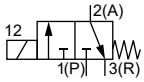	**作用方式 C (WW C)** 二位三通电磁阀 直动式 在断电位置关闭
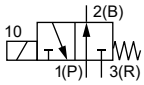	**作用方式 D (WW D)** 二位三通电磁阀 直动式 在断电位置打开
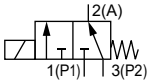	**作用方式 E (WW E)** 二位三通混合阀（电磁阀）
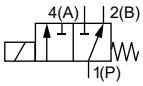	**作用方式 F (WW F)** 二位三通分配阀（电磁阀） 直动式

DTS 1000010881 ZH Version: - Status: RL (released | freigegeben | valide) printed: 05.10.2026

valvesgo.com

valvesgo.com

3. 认证和符合性

3.1. 一般说明

- 查询时，必须指出以下所述认证或符合性。只有这样，我们才能确保产品满足所有规定的性能。
- 并非所有可订购的设备版本都会提供以下所述认证或符合性。

3.2. 符合性

根据欧盟符合性声明，产品符合欧盟认证。

3.3. 标准

用于证明其符合欧盟指令的适用标准可以在欧盟型式检验证书和/或欧盟符合性声明中找到。

3.4. 防爆

认证	说明
	可选：防爆符合 2 类（1/21 区） 组件的 Ex 标识符合下表： **ACP016 型线圈** **带接出电缆的线圈**: **ATEX:** EPS 16 ATEX 1 111 X; II 2 G Ex mb IIC T4 Gb; II 2 D Ex mb IIIC T130 °C Db; **IECEx:** IECEx EPS 16.0049X; Ex mb IIC T4 Gb; Ex mb IIIC T130 °C Db **带接线盒的线圈**: **ATEX:** PTB 15 ATEX 1011 U; II 2G Ex eb mb IIC T4 Gb; II 2D EX mb tb IIIC T130 °C; **IECEx:** IECEx PTB 15.0037 U; II eb mb IIC T4 Gb; II mb tb IIIC T130 °C Db

3.5. 北美（美国/加拿大）

认证	说明
c UL us LISTED 用于危险场所的线圈 E504714	**可选（适用于线圈）：UL 危险场所——防爆** 美国和加拿大危险场所 UL 列名认证 Class I，Zone 1 Class I，Division 2，Groups A、B、C 和 D Class II+III，Division 2，Group F 和 G
	可选（适用于阀门）：美国 UL 认可 (UL Recognized) 阀门通过美国 UL 认可： • UL 429（电动控制阀）和 UL 429 A（消防装置用电动控制阀）
	可选（适用于阀门）：加拿大 CSA 阀门通过加拿大 CSA 认证： • CSA 139（电动控制阀）
FM C US APPROVED	**可选（适用于线圈）：FM (Factory Mutual)——防爆** 美国和加拿大危险场所 FM Class I，Zone 1 Class I，Division 1，Groups A、B、C 和 D Class II + III，Division 1，Groups E、F 和 G

DTS 1000010881 ZH Version: - Status: RL (released | freigegeben | valide) printed: 05.10.2026

valvesgo.com

4. 材料

4.1. Bürkert resistApp

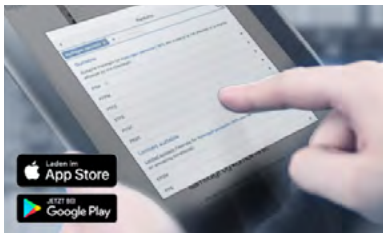

Bürkert resistApp——耐化学性表

您想在个人应用情况下保证材料的可靠性和耐久性吗？在我们的网站上或在 resistApp 中验证您的介质和材料组合。

立即检验耐化学性

4.2. 材料说明

注意：
该剖面图显示带 PVC 阀体和 FKM 密封件的标准版本。

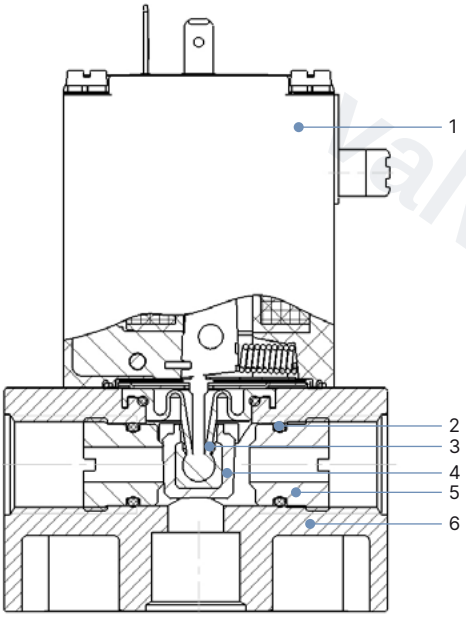

编号	元件	材料
1	线圈	环氧树脂
2	O 型圈	FKM、FFKM、EPDM
3	肘杆	PTFE
4	密封件	FKM、FFKM、EPDM
5	阀座	PTFE PVC（符合 DIN 8062、8061 标准） 1.4401 不锈钢
6	阀体	PTFE PVC（符合 DIN 8062、8061 标准） 1.4401 不锈钢

DTS 1000010881 ZH Version: - Status: RL (released | freigegeben | valide) printed: 05.10.2026

valvesgo.com

5. 尺寸

5.1. 标准版本

注意:

- 尺寸 mm。
- 2518 型电气连接插头的尺寸参见章节 “2518 型电气连接插头，A 型插头，符合 DIN EN 175301-803 标准” 在第 15 页。
- 2509 型电气连接插头的尺寸参见章节 “2509 型电气连接插头，A 型插头，符合 DIN EN 175301-803 标准” 在第 16 页。

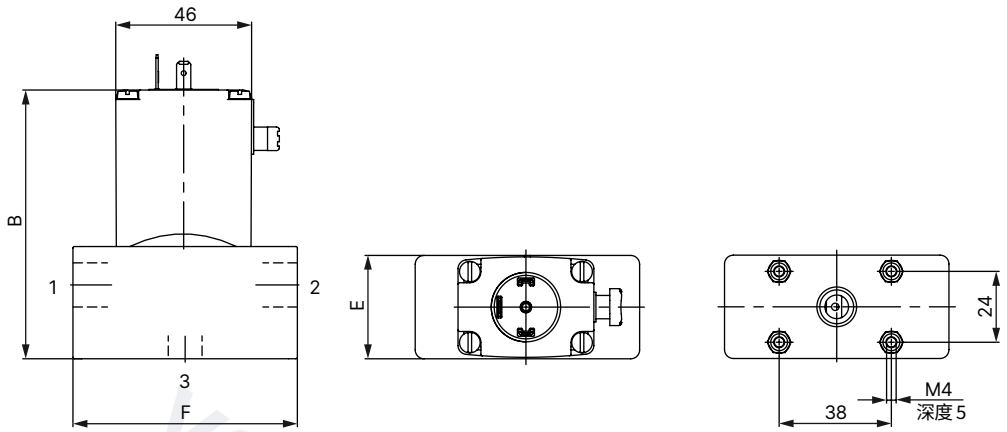

阀体材料	D	B	E	F
不锈钢	G ¼	89	32	76
PVC	G ⅜	91	35	65
PTFE	G ⅜	91	35	76

DTS 1000010881 ZH Version: - Status: RL (released | freigegeben | valide) printed: 05.10.2026

valvesgo.com

valvesgo.com

5.2. 防爆版本

接线盒版本

注意:

- 尺寸 mm
- 通过 M4x5 孔将设备固定在阀体底部的 38x24 mm 孔位上

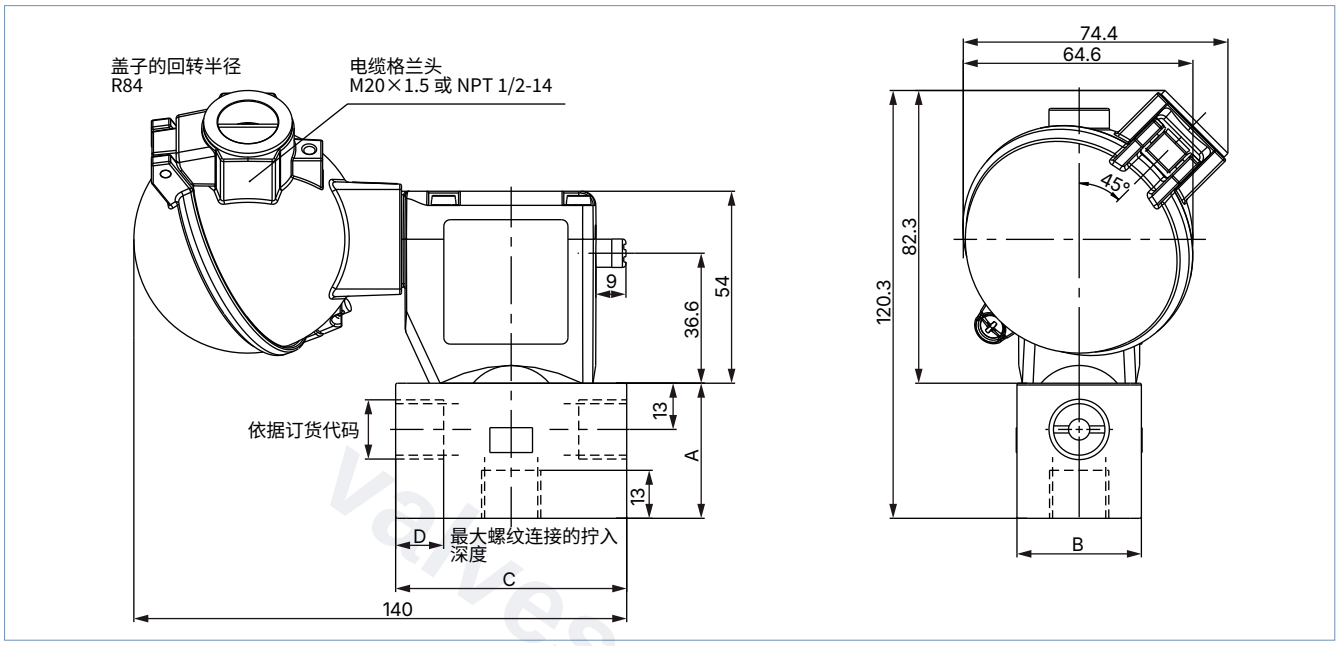

阀体材料	A	B	C	D
不锈钢	36	32	76	19.5
PVC	38	35	65	17
PTFE	38	35	76	22.5

电缆版本

注意:

- 尺寸 mm
- 通过 M4x5 孔将设备固定在阀体底部的 38x24 mm 孔位上

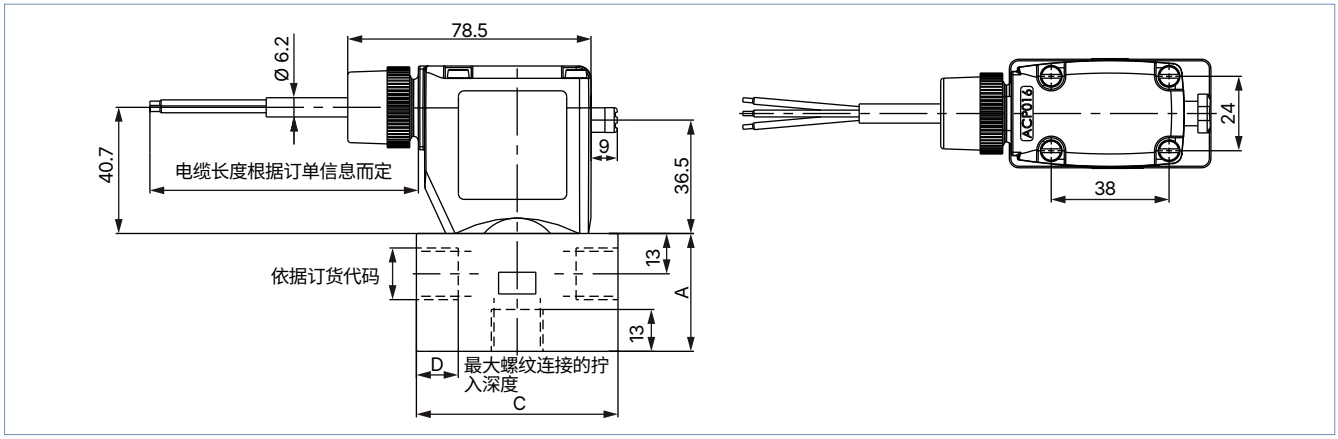

阀体材料	A	C	D
不锈钢	36	76	19.5
PVC	38	65	17
PTFE	38	76	22.5

DTS 1000010881 ZH Version: - Status: RL (released | freigegeben | valide) printed: 05.10.2026

valvesgo.com

6. 连接方式

6.1. 管道接口

标准版本的接口分配

注意:
接口分配（在附图中标记为编号 1、2 和 3）取决于作用方式。在表格中比较各个接口分配与相应的作用方式。

作用方式	接口 1	接口 2	接口 3	二通	三通
A	A	P	–	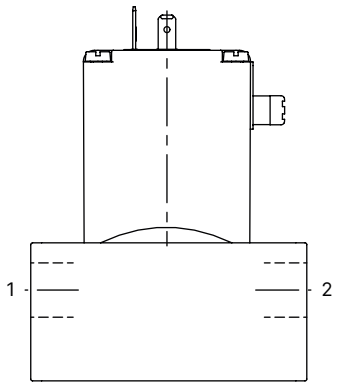	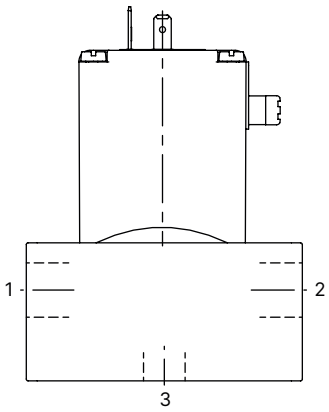
B	P	B	–		
C	P	R	A		
D	R	P	B		
E	P1	P2	A		
F	A	B	P		

防爆版本的接口分配

注意:
接口分配（在附图中标记为编号 1、2 和 3）取决于作用方式。在表格中比较各个接口分配与相应的作用方式。

作用方式	接口 1	接口 2	接口 3	二通	三通
A	A	P	–	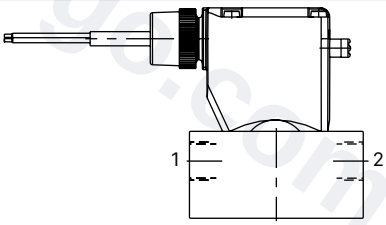	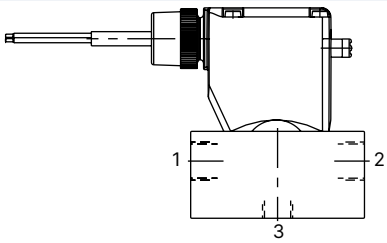
B	P	B	–		
C	P	R	A		
D	R	P	B		
E	P1	P2	A		
F	A	B	P		

DTS 1000010881 ZH Version: - Status: RL (released | freigegeben | valide) printed: 05.10.2026

valvesgo.com

7. 性能说明

7.1. 压力范围和流量

标准版本

作用方式	DN	K_V值（水）	压力范围[1.)]	
			频率AC[2.)]（50 或 60 Hz）	频率 DC[2.)]
		[m³/h]	[bar]	[bar]
A/F	2	0.1	0 至 6	0 至 3
	4	0.3[3.)]	0 至 4	0 至 2
	6	0.6[4.)]	0 至 2	0 至 1
	8	1.0	0 至 1	0 至 0.8
C/D	2	0.1	0 至 3	0 至 1.5
	4	0.3[3.)]	0 至 2	0 至 1
	6	0.6[4.)]	0 至 1	0 至 0.5
	8	1.0	0 至 0.3	0 至 0.3
B	2	0.1	0 至 6	0 至 3
	4	0.3[3.)]	0 至 4	0 至 2
	6	0.6[4.)]	0 至 2	0 至 1
	8	1.0	0 至 1	0 至 0.5
E	2	0.1	0 至 3	0 至 1.5
	4	0.3[3.)]	0 至 2	0 至 1
	6	0.6[4.)]	0 至 1	0 至 0.5
	8	1.0	0 至 0.2	0 至 0.2

1.) 压力数据：表压（5 W 版本的压力范围有所不同）
2.) 热功率 8 W
3.) 对于公称直径 DN 4 和密封材料 FKM 或 FFKM，K_V 值降至 0.24 m³/h
4.) 对于公称直径 DN 6 和密封材料 FKM 或 FFKM，K_V 值降至 0.48 m³/h

防爆版本

作用方式	DN	K_V 值（水）[1.)]	压力范围[2.)]
		[m³/h]	[bar]
A/F	2	0.1	0 至 6
	4	0.3[3.)]	0 至 4
	6	0.6[4.)]	0 至 2
	8	1.0	0 至 1
C/D	2	0.1	0 至 3
	4	0.3[3.)]	0 至 2
	6	0.6[4.)]	0 至 1
	8	1.0	0 至 0.3
B	2	0.1	0 至 6
	4	0.3[3.)]	0 至 4
	6	0.6[4.)]	0 至 2
	8	1.0	0 至 1
E	2	0.1	0 至 3
	4	0.3[3.)]	0 至 2
	6	0.6[4.)]	0 至 1
	8	1.0	0 至 0.2

1.) 在 +20 °C、阀门入口和自由出口处 1 bar 压力时测量
2.) 压力数据：表压
3.) 对于公称直径 DN 4 和密封材料 FKM 或 FFKM，K_V 值降至 0.24 m³/h
4.) 对于公称直径 DN 6 和密封材料 FKM 或 FFKM，K_V 值降至 0.48 m³/h

DTS 1000010881 ZH Version: - Status: RL (released | freigegeben | valide) printed: 05.10.2026

valvesgo.com

valvesgo.com

8. 产品附件

8.1. 标准版本附件

选配	版本代码	说明
氧气版本	NL02	适用于含氧气的应用（与介质接触的非金属材料经过 BAM 测试）
更高的纯净度要求， 例如，无油、无脂、无硅	NL50/ NL05	与介质接触的部件经过专门清洁并且阀门已相应包装
电位置传感器	LF03	参见 **1060 型 ▶**。功能取决于连接方式，可作为常闭触点、常开触点或转换开关（无法达到 IP65）
大功率电子元件	CZ05	吸合功率 60 W，保持功率 3 W；以此，塑料版本可实现 100% ED
真空版本	NA02	适用于低至 -0.98 bar 的真空环境
更高的纯度要求和密封性要求	NA03	与介质接触的部件经过特殊清洁。 达到 10^{-4} mbar × l/s 的密封性测试
功率降低的线圈 (5 W)	–	设备的压力范围较小；对于塑料版本，可实现 100% 的 ED
电气连接插头	JHxx/ JGxx/ JFxx	电气连接插头包含在供货范围内。 电气连接插头版本（根据 DIN EN 175301-803 A 型标准 参见单独的 **2518 型数据表 ▶**和**2509 型 ▶**
认证	PD02	UR（UL 认可）/CSA 认证
	PE95	UL（UL 列名）认证
	PR05	cFMus 认证的线圈 Class I，Division 1，Groups A、B、C 和 D——T4 Class II，Division 1，Groups E、F 和 G——T4 Class III，Division 1——T4 Class I，Zone 1，AEx mb IIC T4 Gb，Zone 21 AEx mb IIIC T130 °C Db Ex mb IIC T4 Gb；Ex mb IIIC T130 °C Db
	PU15	美国和加拿大危险区域的 UL 列名，Class I，Zone 1， AEx eb mb IIC T4；Zone 21，AEx mb tb IIIC T130 °C/Class I，Div 2， Group A、B、C、D；Class II+III，Div 2，Group F、G
	PX41	EPS 16 ATEX 1111 X/IECEx EPS 16.0049X，2G T4 IIC/2D T130 °C IIIC， 环境温度 -40 °C 至 +60 °C，单独安装或模块化安装
可能的符合性 （根据结构而定）	–	EAC，饮用水，FDA

8.2. 防爆版本附件

选配	版本代码	说明
氧气版本	NL02	适用于含氧气的应用（与介质接触的非金属材料经过 BAM 测试）
更高的纯净度要求， 例如，无油、无脂、无硅	NL50/ NL05	与介质接触的部件经过专门清洁并且阀门已相应包装
真空版本	NA02	适用于低至 -0.98 bar 的真空环境
更高的纯度要求和密封性要求	NA03	与介质接触的部件经过特殊清洁。 达到 10^{-4} mbar × l/s 的密封性测试

DTS 1000010881 ZH Version: - Status: RL (released | freigegeben | valide) printed: 05.10.2026

valvesgo.com

8.3. 用于 ATEX/IECEX 接线盒的电缆格兰头

注意:
聚酰胺电缆格兰头包含在供货范围内。镀镍黄铜可额外付费订购，参见 “用于 ATEX/IECEX 接线盒的电缆格兰头”在第 16 页。

说明	Ex 认证		尺寸	
	证明	标识		
Ex 电缆格兰头， 镀镍黄铜，6 至 13 mm 	PTB 04 ATEX 1112 X, IECEx PTB 13.0027X	II 2 G Ex e IIC Gb, II 2 D Ex tb IIIC Db IP68	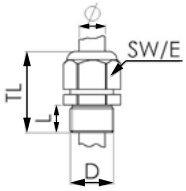	TL 29 至 37 mm L 6 mm D 20 mm SW 24 mm E 27 mm
Ex 电缆格兰头， 聚酰胺，7 至 13 mm 	PTB 13 ATEX 1015 X, IECEx PTB 13.0034X	II 2 G Ex e IIC Gb, II 2 D Ex tb IIIC Db IP68	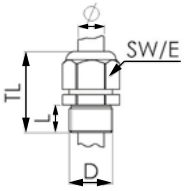	TL 36 至 45 mm L 10 mm D 20 mm SW 24 mm E 28 mm

8.4. 用于转动接线盒的专用工具

注意:
这种专用工具不包含在阀门的供货范围内，参见 “用于 ATEX/IECEX 接线盒的电缆格兰头”在第 16 页。

说明	套件的组成部分
SC02-AC10 套件 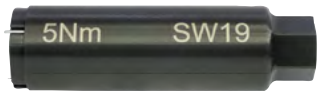	• 专用工具 • 维护说明

9. 订货信息

9.1. Bürkert 网上商店

Bürkert 网上商店——轻松订购、快速送达

您想快速查找并直接订购您所需的 Bürkert 产品或备件吗？我们的网上商店全天 24 小时开放。立即注册享受便利。

立即在线订购

DTS 1000010881 ZH Version: - Status: RL (released | freigegeben | valide) printed: 05.10.2026

valvesgo.com

9.2. Bürkert 产品选型

Bürkert 产品选型——快速找到合适的产品

您想要基于您的技术需求轻松方便地选择合适的产品吗？利用 Bürkert 产品选型，查找匹配您应用的合适产品。

立即筛选产品

9.3. Bürkert 产品咨询表

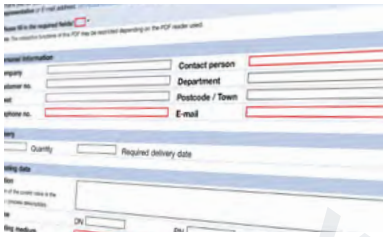

Bürkert 产品咨询表，让您快速便捷地咨询

您希望基于您的技术要求有针对性地提出产品咨询吗？为此，可使用我们的产品咨询表。
在那里您可以找到与您的 Bürkert 联系人相关的所有信息。这样我们就能为您提供最佳建议。

立即填写表格

9.4. 订货表

标准版本

注意:
交货时间缩短的商品

作用方式	管道接口	公称直径	阀体材料或阀座材料	密封材料	订货号			
					024/DC	024/50	230/50	120/60
	[in]	[mm]			[V/Hz]	[V/Hz]	[V/Hz]	[V/Hz]
带塑料阀体或不锈钢阀体、手动开关和电气连接插头（对于 UC，带硅胶电缆[3.]）								
WW A[1.] 二位二通电磁阀 直动式 在断电位置关闭 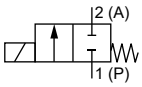	G ⅜	4.0	PVC	FKM	049654	048940	047859	–
	G ⅜	4.0	PVC	EPDM	050795	050085	049267	–
	G ⅜	6.0	PVC	FKM	048749	049348	047810	049228
	G ⅜	6.0	PVC	EPDM	049337	049678	049291	–
	G ⅜	8.0	PVC	FKM	049697 [3.]	052800	052302	–
	G ⅜	8.0	PVC	EPDM	048698 [3.]	050967	050701	450543
	G ¼	4.0	不锈钢	FKM	055244	056934	052441	–
	G ¼	4.0	不锈钢	EPDM	136290	–	136292	–
	G ¼	6.0	不锈钢	FKM	040482	057086	054595	–
	G ¼	6.0	不锈钢	EPDM	049113	–	–	–
	G ⅜	4.0	PTFE	FFKM[2.]	12263 [3.]	–	077191	457453 [4.]
	G ⅜	4.0	PTFE	FFKM	151733	–	136205	–
	G ⅜	4.0	PTFE	FFKM	132098 [3.]	–	–	–
WW B[1.] 二位二通电磁阀 直动式 在断电位置打开 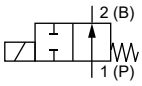	G ⅜	4.0	PVC	FKM	–	–	050158	–
	G ⅜	6.0	PVC	EPDM	135416 [3.]	–	–	–
	G ⅜	4.0	PTFE	FFKM	132096 [3.]	–	–	–
	G ⅜	6.0	PTFE	FFKM	132097 [3.]	–	–	–

DTS 1000010881 ZH Version: - Status: RL (released | freigegeben | valide) printed: 05.10.2026

valvesgo.com

作用方式	管道接口	公称直径	阀体材料或阀座材料	密封材料	订货号			
					024/DC	024/50	230/50	120/60
	[in]	[mm]			[V/Hz]	[V/Hz]	[V/Hz]	[V/Hz]
WW C 二位三通电磁阀 直动式 在断电位置关闭 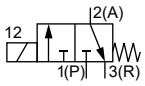	G ⅜	4.0	PVC	FKM	051701	–	–	–
	G ⅜	6.0	PVC	EPDM	–	–	051577	–
	G ⅜	4.0	PTFE	FFKM	–	–	130625	–
	G ⅜	4.0	PTFE	FKM	044771	–	–	–
	G ⅜	6.0	PTFE	FFKM[2.)]	131364 [3.)]	–	–	–
	G ¼	4.0	不锈钢	EPDM	–	–	135858	–
WW E 二位三通混合阀 （电磁阀） 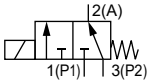	G ¼	4.0	不锈钢	FKM	–	–	042457	–
	G ⅜	6.0	PVC	EPDM	048673	–	–	–
	G ⅜	4.0	PTFE	FFKM	151715	–	130934	–
	G ⅜	4.0	PTFE	FFKM[2.)]	135028	–	–	–
WW F 二位三通分配阀 （电磁阀） 直动式 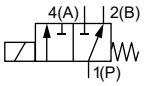	G ⅜	6.0	PVC	FKM	049533	052181	047916	–
	G ⅜	6.0	PVC	EPDM	040062	048760	050491	–
	G ⅜	4.0	PTFE	FFKM[2.)]	–	–	124239	–
	G ⅜	6.0	PTFE	FFKM	141134	–	–	–
	G ⅜	6.0	PTFE	FKM	051256	–	–	–

– = 不可用
1.) 列出的订货号和作用方式都具有带直通孔的阀体。
2.) 阀座密封件的密封材料为 FFKM，O 形圈（阀座）的密封材料为FKM。
3.) 所列商品编号均配备高性能线圈（60 W 吸合，3 W 运行）和注塑电缆。
4.) 电气连接插头不包含在供货范围内。

防爆版本

注意：
ATEX/IECEx 版本可按需提供。更多信息，参见章节 “3.4. 防爆”在第 6 页。

9.5. 附件订货表

2518 型电气连接插头，A 型插头，符合 DIN EN 175301-803 标准

注意：
- 尺寸 mm
- 其他版本参见 **2518 型** ▶数据表。

电气连接插头	尺寸	版本	电压	订货号
	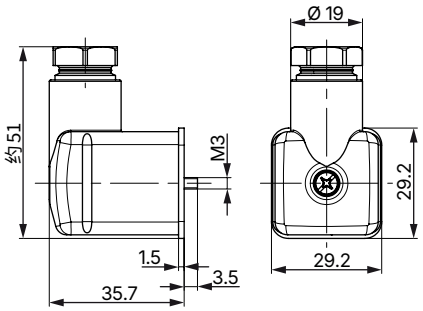	无接线 (AC/DC)	0 至 250 V AC/DC	314802
		带 LED (AC/DC)	12 至 24 V AC/DC	314812
		带 LED 和压敏电阻 (AC/DC)	12 至 24 V AC/DC	314820
		带整流器、LED 和压敏电阻	12 至 24 V AC/DC	314816

DTS 1000010881 ZH Version: - Status: RL (released | freigegeben | valide) printed: 05.10.2026

valvesgo.com

2509 型电气连接插头，A 型插头，符合 DIN EN 175301-803 标准

注意:

- 尺寸 mm。
- 无接线（标准）。
- 有关电气连接插头的更多信息，请参见 **2509 型** ▶数据表。

电气连接插头	尺寸	版本	电压	订货号
	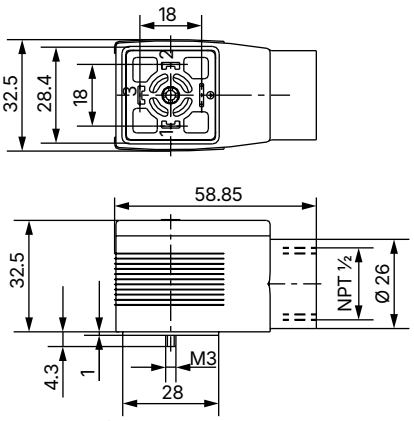	无接线	0 至 250 V AC/ DC	137943

用于 ATEX/IECEX 接线盒的电缆格兰头

注意:

- 聚酰胺电缆格兰头包含在供货范围内。镀镍黄铜可额外付费订购。
- 有关 Ex 电缆格兰头的更多信息，参见 **“8.3. 用于 ATEX/IECEX 接线盒的电缆格兰头”在第 13 页**。
- 有关特殊扳手的更多信息，参见 **“8.4. 用于转动接线盒的专用工具”在第 13 页**。

说明	订货号
Ex 电缆格兰头，镀镍黄铜，6 至 13mm[1.)]	773278
Ex 电缆格兰头，聚酰胺，7 至 13 mm [1.)]	773277
SC02-AC10 套件：特殊扳手[2.)]，维护说明	293488

1.) 电缆直径
2.) 不包含在阀门的供货范围内

用于标准导轨安装的全套固定板

说明	订货号
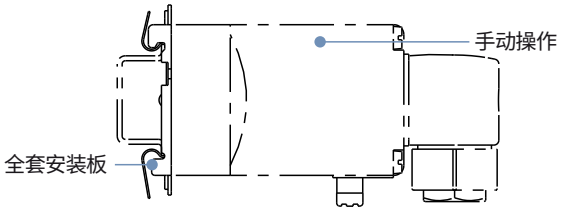	013253

1.) 仅限用于二位二通的通路阀

DTS 1000010881 ZH Version: - Status: RL (released | freigegeben | valide) printed: 05.10.2026

valvesgo.com

弹性挡圈

说明	订货号
防止意外手动操作的弹性挡圈 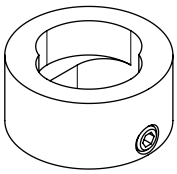	013372

DTS 1000010881 ZH Version: - Status: RL (released | freigegeben | valide) printed: 05.10.2026

valvesgo.com

valvesgo.com