气动二位二通 CLASSIC 座阀

- 不锈钢外壳 CF3M (316L) 和 CF8 (304) 套管、夹具、法兰或焊接连接
- 使用寿命长
- 高流量
- 耐用的执行机构，具有模块化的配件品类

数据表中所述的产品型号可能与产品介绍及说明中的产品型号有所不同。

可与以下产品组合使用

8644 型
气动自动化系统 AirLINE 阀岛

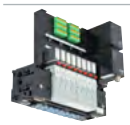

8640 型
定制化的气动系统解决方案

8697 型
适用于 ELEMENT 过程阀离散自动化的气动控制装置

7012 型
直动式二位三通电磁阀

6014 型
直动式两位三通柱塞电磁阀

8840 型
模块化过程阀节点 - 分配器和收集器

型号说明

外控式角座阀由一个气动活塞执行机构和一个两通阀体组成。执行机构有两种不同的材料——PA 和 PPS，具体取决于环境温度。久经考验的自动调节填料密封件确保高密封性。流线型二位二通阀体由炮铜或精密铸造不锈钢制成，可实现高流量值。这些免维护且坚固的阀门可以加装用于位置显示、行程限制或手动紧急操作的各种配件。

DTS 1000357095 ZH Version: L Status: RL (released | freigegeben | valide) printed: 21.05.2026

© Christian Bürkert GmbH & Co. KG，保留更改的权利

valvesgo.com

目录

1. 常规技术参数 4

2. 产品版本 5

2.1. 带有 PA 执行机构的炮铜阀体 5
2.2. 带有 PA 执行机构的不锈钢阀体 5
2.3. 带有 PPS 执行机构的不锈钢阀体 5

3. 控制功能 6

4. 认证和符合性 7

4.1. 一般说明 7
4.2. 符合性 7
4.3. 标准 7
4.4. 防爆 7
4.5. 饮用水 7
4.6. 食品和饮料/卫生 8
4.7. 其他 8
DNV GL 分类 8
氧气 8
燃气 8

5. 材料 9

5.1. Bürkert resistApp 9
5.2. 材料说明 9

6. 尺寸 10

6.1. 执行机构 10
2000 型角座阀和 8801-YA CLASSIC 型 开/关阀门系统 10
6.2. 带螺纹接口的阀体 11
6.3. 带有焊接接口的阀体 12
6.4. 带卡箍接口的阀体 13

7. 性能说明 14

7.1. 流体参数 14
在阀座下流向时的流体参数概览（适用于液体、蒸汽和气体） 14
在阀座下流向时的控制压力图（控制功能 B，阀座密封件 PTFE） 18
在阀座上流向时的流体数据概览（适用于气体和蒸汽） 19
在阀座上流向时的控制压力图（控制功能 A，阀座密封件 PTFE） 20
7.2. 使用极限 21
介质温度和工作压力的使用极限 21
环境温度和介质温度下的使用极限 22
可选版本的使用极限 22

8. 产品配件 23

9. 联网并与其他 Bürkert 产品组合 24

10. 订货信息 25

10.1. Bürkert 网上商店 25
10.2. Bürkert 产品选型 25
10.3. Bürkert 产品咨询表 25
10.4. 螺纹接口订货表 26
流体在阀座下流向的阀门 26

DTS 1000357095 ZH Version: L Status: RL (released | freigegeben | valide) printed: 21.05.2026

valvesgo.com

流体在阀座上流向的阀门 27
10.5. 焊接接口订货表 28
流体在阀座下流向的阀门 28
流体在阀座上流向的阀门 29
10.6. 卡箍接口订货表 30
流体在阀座下流向的阀门 30
流体在阀座上流向的阀门 31
10.7. 配件订货表 32
带空心螺栓的二位三通先导控制阀配件 32

DTS 1000357095 ZH Version: L Status: RL (released | freigegeben | valide) printed: 21.05.2026

valvesgo.com

valvesgo.com

1. 常规技术参数

产品特征	
尺寸	更多信息，请参见章节“2. 产品版本” 在第 5 页。
材料	更多信息，请参见章节“5. 材料” 在第 10 页。
设计类型	角座阀
通径（管道接口）	DN 10~DN 80，NPS ⅜~NPS 3
停电状态下的安全位置	关闭（控制功能 A），打开（控制功能 B）
流向	与关闭方向相反（阀座下），与关闭方向相同（阀座上）
性能数据	
工作压力	0~25 bar(g)，真空版本: ~-0.9 bar(g)（可选）（参见“7.1. 流体参数” 在第 16 页）
公称压力	PN 25 (DIN EN 1333)，Class 150 (DIN EN 1759)
控制压力	2–10 bar(g)（参见“7.1. 流体参数” 在第 16 页）
阀座泄漏	泄漏率 A（根据 DIN EN 12266-1），阀座密封件采用 PTFE 和 PEEK，测试介质为空气
K_V 值	1.6~140 m^3/h（参见“7.1. 流体参数” 在第 16 页）
介质参数	
工作介质	蒸汽、水、中性气体、酒精、油、燃料、液压油、盐溶液、碱、有机溶剂、氧气、按照燃气用具法规 (EU) 2016/426 的 I、II 和 III 类燃气
介质温度	-40~+230 °C（参见“7.2. 使用极限” 在第 23 页）
粘度	最大 600 mm^2/s
控制介质	空气、中性气体
连接方式	
管道接口[1.)]	
螺纹接口	G (DIN ISO 228-1) NPT (ASME B1.20.1) Rc (ISO 7-1)
焊接接口	DIN EN ISO 1127/ISO 4200/DIN 11866 系列 B DIN 11850-2/DIN 11866 系列 A ASME BPE/DIN 11866 系列 C SMS 3008
卡箍接口	DIN 32676 系列 B（管道：ISO 4200） DIN 32676 系列 A（管道：DIN 11850-2） ASME BPE
控制空气接口	
执行机构尺寸 Ø 40 (C)	螺纹 G ⅛
执行机构尺寸 Ø 50 (D)–125 (H)	螺纹 G ¼
认证和符合性	
更多信息，请参见章节“4. 认证和符合性” 在第 8 页。	
材料证书	2.2，3.1
环境和安装	
环境温度	-40~+140 °C（参见“2. 产品版本” 在第 5 页）
防护等级	IP67
安装位置	任意，最好执行机构朝上

1.)其他可应要求提供。

DTS 1000357095 ZH Version: L Status: RL (released | freigegeben | valide) printed: 21.05.2026

valvesgo.com

2. 产品版本

2.1. 带有 PA 执行机构的炮铜阀体

产品特征		
	不锈钢阀体 CF8	**不锈钢阀体 CF3M**
通径（管道接口）	DN 10–DN 65，NPS ⅜–NPS 2½	DN 10...DN 80, NPS ⅜...NPS 3
性能数据		
工作压力	0–16 bar(g)，真空低至 -0.9 bar(g)（可选） （参见“7.1. 流体参数” 在第 16 页）	
最大控制压力		
执行机构尺寸 40 (C)、50 (D)、63 (E)、80 (F)	10 bar(g)	
执行机构尺寸 100 (G)、125 (H)	7 bar(g)	
介质参数		
介质温度	-40–+180 °C	-40…+230 °C
连接方式		
管道接口	螺纹接口	螺纹接口、焊接接口或卡箍接口
环境和安装		
环境温度	-40–+60 °C（参见“7.2. 使用极限” 在第 23 页）	

2.2. 带有 PA 执行机构的不锈钢阀体

产品特征		
	不锈钢阀体 CF8	**不锈钢阀体CF3M**
通径（管道接口）	DN 10…DN 65, NPS ⅜…NPS 2½	DN 10–DN 80，NPS ⅜–NPS 3
性能数据		
工作压力	0–25 bar(g)，真空低至 -0.9 bar(g)（可选） （参见“7.1. 流体参数” 在第 16 页）	
最大控制压力		
执行机构尺寸 40 (C)、50 (D)、63 (E)、80 (F)	10 bar(g)	
执行机构尺寸 100 (G)、125 (H)	7 bar(g)	
介质参数		
介质温度	-40–+185 °C	-40…+230 °C
连接方式		
管道接口	螺纹接口	螺纹接口、焊接接口或卡箍接口
环境和安装		
环境温度	-40–+140 °C（连续运行时最高 +130 °C）（参见“7.2. 使用极限” 在第 23 页）	

DTS 1000357095 ZH Version: L Status: RL (released | freigegeben | valide) printed: 21.05.2026

valvesgo.com

valvesgo.com

2.3. 带有 PPS 执行机构的不锈钢阀体

产品特征	
通径（管道接口）	DN 10–DN 65，NPS ⅜–NPS 2½
性能数据	
工作压力	0–16 bar(g)，真空低至 -0.9 bar(g)（可选） （参见 “7.1. 流体参数” 在第 16 页）
最大控制压力	
执行机构尺寸 40 (C)、50 (D)、63 (E)、80 (F)	10 bar(g)
执行机构尺寸 100 (G)、125 (H)	7 bar(g)
介质参数	
介质温度	-40–+185 °C
连接方式	
管道接口	螺纹接口
环境和安装	
环境温度	-40–+60 °C （参见 “7.2. 使用极限” 在第 23 页）

DTS 1000357095 ZH Version: L Status: RL (released | freigegeben | valide) printed: 21.05.2026

valvesgo.com

valvesgo.com

3. 控制功能

⚠ 警告

对于阀座上流向，爆裂的管路和爆裂的设备会导致受伤危险。
当使用液体介质时，水锤现象可能会导致管路和设备爆裂。

阀座上流向的阀门不适用于液体介质。

符号	说明	
液体、蒸汽和气体在阀座下流向		
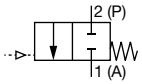	**控制功能 A (SF A)** 气动二位二通开/关阀 阀座下流向 在静止位置通过弹簧力关闭	
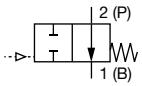	**控制功能 B (SF B)** 气动二位二通开/关阀 阀座下流向 在静止位置通过弹簧力打开	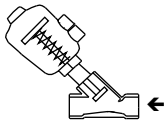
蒸汽和气体在阀座上流向		
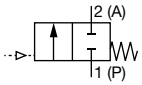	**控制功能 A (SF A)** 气动二位二通开/关阀 阀座上流向 在静止位置通过弹簧力关闭	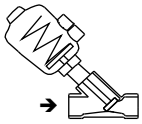

valvesgo.com

DTS 1000357095 ZH Version: L Status: RL (released | freigegeben | valide) printed: 21.05.2026

valvesgo.com

4. 认证和符合性

4.1. 一般说明

- 查询时，必须指出以下所述认证或符合性。只有这样，我们才能确保产品满足所有规定的性能。
- 并非所有可订购的设备版本都会提供以下所述认证或符合性。

4.2. 符合性

根据欧盟符合性声明，产品符合欧盟指令。这包括以下指令：
- 压力设备指令 2014/68/EU
- 机械指令 2006/42/EG

4.3. 标准

用于证明其符合欧盟指令的适用标准可以在欧盟型式检验证书和/或欧盟符合性声明中找到。

4.4. 防爆

认证	说明
	可选：防爆（适用于变量代码 PX51）。 作为 2 类设备适用于 1/21 区和 2/22 区。 **ATEX：** EPS 18 ATEX 2 008 X II 2G Ex h IIC T4…T2 Gb II 2D Ex h IIIC T135 °C…T300 °C Db **IECEx：** IECEx EPS 18.0007 X Ex h IIC T4…T2 Gb Ex h IIIC T135 °C…T300 °C Db

温度等级	T2	T3	T4
最高表面温度	+300 °C	+200 °C	+135 °C
环境温度	-40~+130 °C	-40~+130 °C	-40~+100 °C
最高介质温度	+285 °C	+185 °C	+125 °C

注意：环境温度范围和介质温度范围可能受到与防爆不相关的规范限制。遵守操作手册。

4.5. 饮用水

符合性	说明
H_2O	**适用于饮用水领域** 这些材料符合与饮用水接触材料 (TrinkwasserV) 的 评估原则 (UBA)。 **炮铜阀体/不锈钢阀体** PF39：适用于介质温度高达 +85 °C（热水）的设备

DTS 1000357095 ZH Version: L Status: RL (released | freigegeben | valide) printed: 21.05.2026

valvesgo.com

4.6. 食品和饮料/卫生

符合性	说明
FDA	**FDA——《联邦法规汇编》(适用于版本代码 PL02)** 根据制造商的声明，所有与介质接触的材料均符合 FDA（美国食品药品监督管理局）公布的《联邦法规汇编》。
	欧洲议会和理事会 EC 法规 1935/2004（适用于版本代码 PL01、PL02） 根据制造商的声明，所有与介质接触的材料都符合 EC 法规 1935/2004/EC。
	中华人民共和国食品 GB 标准（适用于变量代码 PL10） 根据制造商的声明，所有与介质接触的材料均符合中国食品 GB 标准的要求。

4.7. 其他

DNV GL 分类

认证	说明
TYPE APPROVED PRODUCT DNV DNV.COM/AF	**DNV GL 分类：船舶、海上设备、高速船和轻型船** 本产品经认证可安装在所有 DNV GL 分类船舶上。

氧气

符合性	说明
O_2	**可选：可用于氧气（适用于版本代码 NL02）** 根据制造商的声明，本产品适用于氧气。

燃气

符合性	说明
CE	**燃气（适用于版本代码 PO19、PO20）** 产品符合以下标准： • 欧洲燃气用具法规 (EU) 2016/426 和 • DVGW DIN EN 161（自动开/关阀适用于燃气燃烧器和燃气用具）以及 • DIN EN 16678，A 级或 D 级（燃气燃烧器和燃气用具的安全和控制装置——工作压力大于 500 kPa 且小于等于 6,300 kPa 的自动开/关阀）

符合性	说明
TA-Luft	**保持空气洁净的技术说明（适用于版本代码 PM01）**

DTS 1000357095 ZH Version: L Status: RL (released | freigegeben | valide) printed: 21.05.2026

valvesgo.com

5. 材料

5.1. Bürkert resistApp

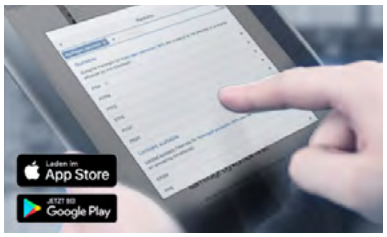

Bürkert resistApp——耐化学性表

您想在个人应用情况下保证材料的可靠性和耐久性吗?在我们的网页上或在 resistApp 中验证您的介质和材料组合。

立即检验耐化学性

5.2. 材料说明

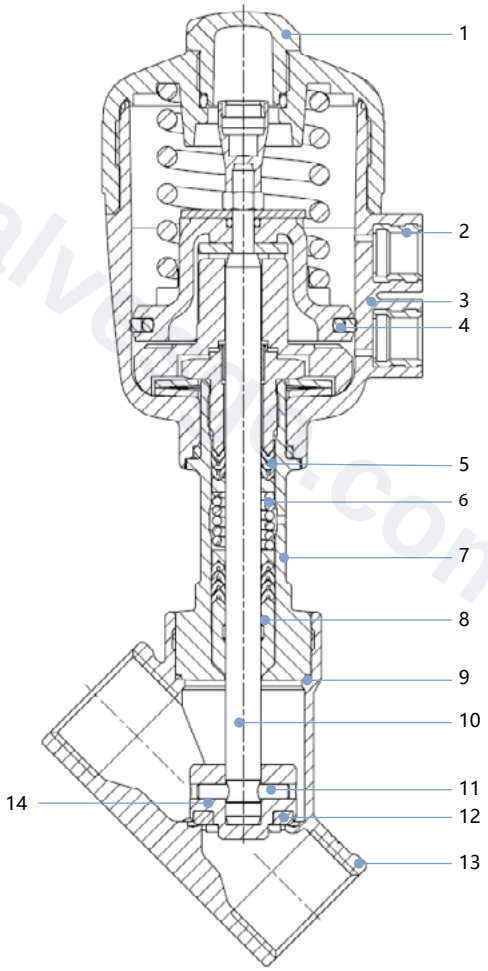

DTS 1000357095 ZH Version: L Status: RL (released | freigegeben | valide) printed: 21.05.2026

valvesgo.com

编号	元件	材料				
		炮铜阀体	不锈钢阀体CF8		不锈钢阀体 CF3M	
		带 PA 执行机构	PA 执行机构	PPS 执行机构	PA 执行机构	PPS 执行机构
1	透明盖板	PC	PC	PSU	PC	PSU
2	控制空气接口	不锈钢 1.4305				
3	执行机构	PA	PA	PPS	PA	PPS
4	活塞密封件	NBR	NBR	FKM	NBR	FKM
5	填料函	PTFE V 型圈（实心），带弹簧补偿				
6	弹簧	不锈钢 1.4310				
7	管道[1.)]	黄铜	不锈钢 CF8/ 不锈钢 CF3M		不锈钢 CF3M	
8	刮擦器	PTFE（实心），PEEK[3.)]				
9	阀体密封件	石墨，PTFE（可选）				
10	阀杆	不锈钢 1.4401 或 1.4404				
11	插销	不锈钢 1.4401 或 1.4404				
12	阀座密封件	PTFE、PEEK（可选）、NBR（可选）、FKM（可选）				
13	阀体	炮铜	不锈钢 316L / CF3M		不锈钢 CF3M	
14	摆板	黄铜	不锈钢 CF8 / CF3M / 1.4401 / 1.4404		不锈钢 CF3M / 1.4401 / 1.4404	

1.)使用执行机构尺寸 100 mm (G) 和 125 mm (H) 时

DTS 1000357095 ZH Version: L Status: RL (released | freigegeben | valide) printed: 21.05.2026

valvesgo.com

valvesgo.com

6. 尺寸

6.1. 执行机构

2000 型角座阀和 8801-YA CLASSIC 型 开/关阀门系统

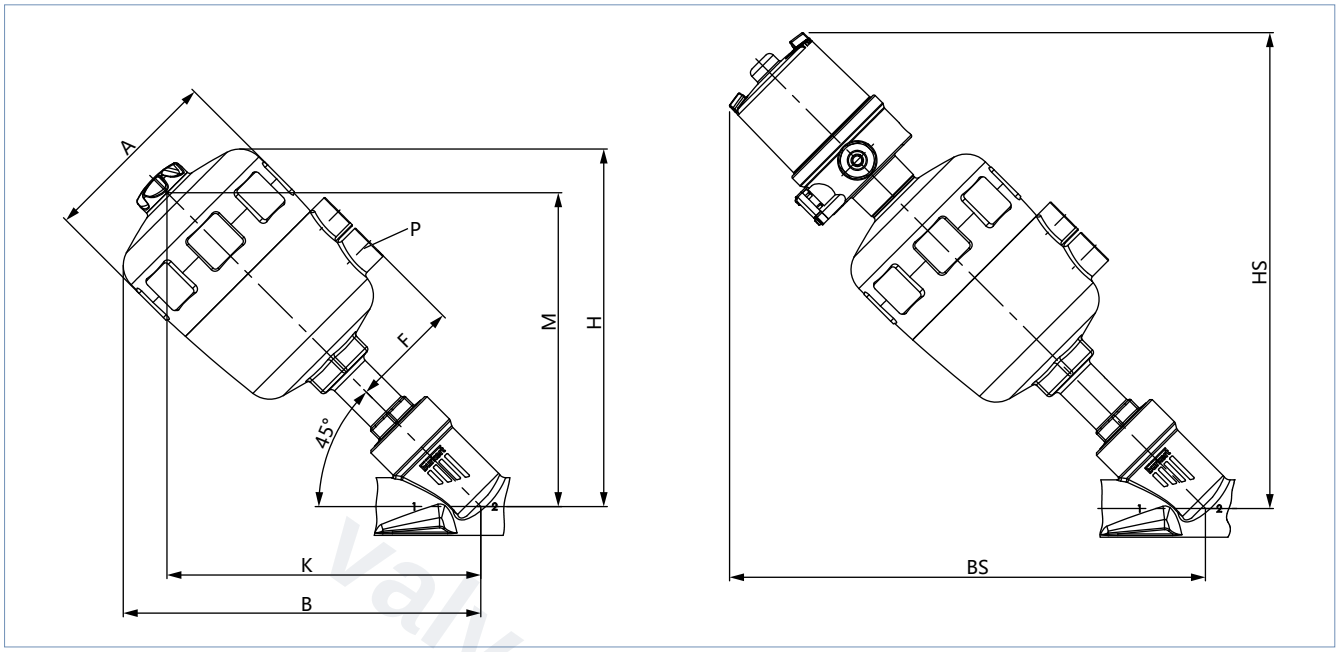

通径(管道接口)		执行机构尺寸 Ø	Ø A	B/H[1.)]	K/M[1.)]	P	BS/HS[1.)]
DN	NPS		[mm]	[mm]	[mm]	[英寸]	[mm]
10	⅜	40 (C)	53	127	110	G ⅛	198
		50 (D)	64	145	129	G ¼	216
		63 (E)	80	177	158	G ¼	246
15	½	40 (C)	53	127	110	G ⅛	198
		50 (D)	64	145	129	G ¼	216
		63 (E)	80	177	158	G ¼	246
20	¾	40 (C)	53	130	113	G ⅛	201
		50 (D)	64	150	133	G ¼	207
		63 (E)	80	174	155	G ¼	243
		80 (F)	101	195	171	G ¼	259
25	1	50 (D)	64	152	136	G ¼	223
		63 (E)	80	178	159	G ¼	242
		80 (F)	101	195	171	G ¼	259
32	1¼	63 (E)	80	188	169	G ¼	257
		80 (F)	101	209	185	G ¼	273
		100 (G)	127	262	232	G ¼	320
40	1½	63 (E)	80	191	172	G ¼	260
		80 (F)	101	213	188	G ¼	277
		100 (G)	127	251	221	G ¼	309
		125 (H)	158	291	254	G ¼	342
50	2	63 (E)	80	209	190	G ¼	278
		80 (F)	101	230	206	G ¼	294
		100 (G)	127	277	247	G ¼	335
		125 (H)	158	306	269	G ¼	357
65	2½	80 (F)	101	242	218	G ¼	306
		100 (G)	127	290	260	G ¼	348
		125 (H)	158	319	282	G ¼	370
80	3	125 (H)	158	339	301	G ¼	390

1.)B、H、K、M、HS 和 BS 的尺寸为最大尺寸，最多可缩小至 6 mm，具体取决于通径(管道接口)和标准。

DTS 1000357095 ZH Version: L Status: RL (released | freigegeben | valide) printed: 21.05.2026

valvesgo.com

6.2. 带螺纹接口的阀体

注意：
尺寸 mm，除非另行说明

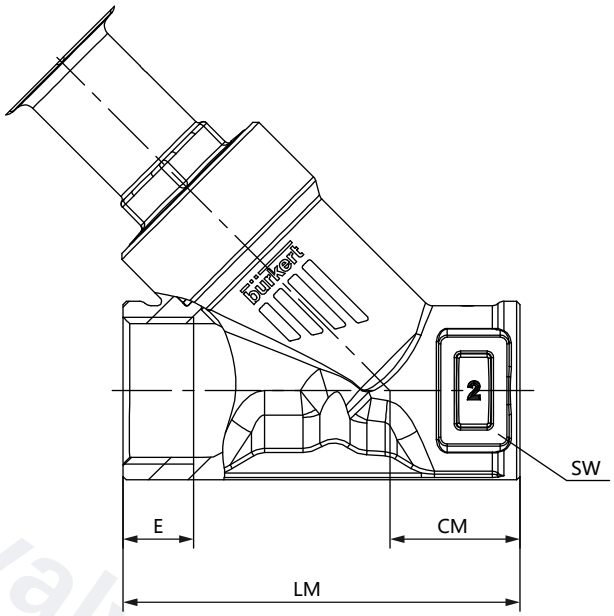

通径（管道接口）		G (DIN ISO 228-1) NPT (ASME B1.20.1) Rc (ISO 7-1)					
		E			CM	LM	SW
DN	NPS	G	NPT	Rc			
15	½	14	13.7	13.2	24	65	27
20	¾	16	14.0	14.5	27	75	34
25	1	18	16.8	16.8	29.5	90	41
32	1¼	16	17.3	19.1	36	110	50
40	1½	18	17.3	19.1	35	120	55
50	2	24	17.6	23.4	45	150	70
65	2½	26	23.7	26.7	57	185	85
80	3	28	—	—	71	220	100

DTS 1000357095 ZH Version: L Status: RL (released | freigegeben | valide) printed: 21.05.2026

valvesgo.com

6.3. 带有焊接接口的阀体

注意：
尺寸 mm，除非另行说明

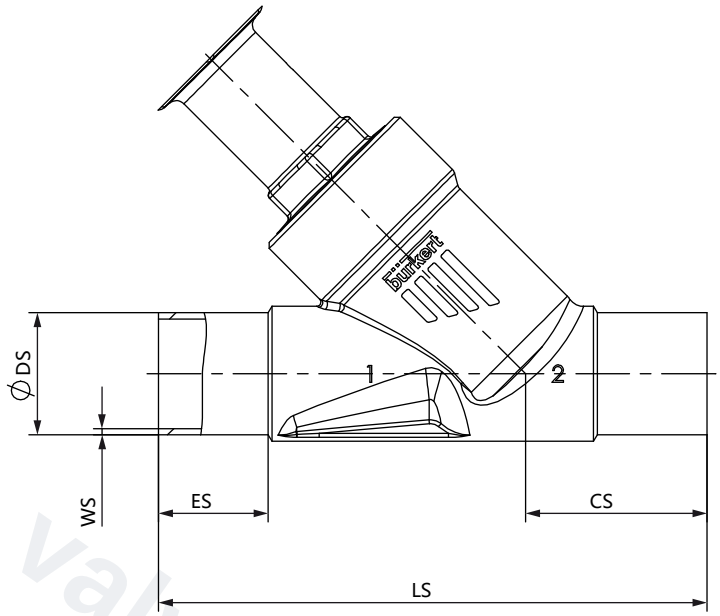

通径（管道接口）	DIN EN ISO 1127/ISO 4200/DIN 11866 系列 B					DIN 11850-2/DIN 11866 系列 A				
DN	ES	CS	LS	Ø DS	WS	ES	CS	LS	Ø DS	WS
15	19	34	100	21.3	1.6	19	34	100	19	1.5
20	20	39	115	26.9	1.6	20	39	115	23	1.5
25	26	43	130	33.7	2.0	26	43	130	29	1.5
32	26	45	145	42.4	2.0	26	45	145	35	1.5
40	26	49	160	48.3	2.0	26	49	160	41	1.5
50	26	50	175	60.3	2.0	26	50	175	53	1.5
65	26	50	210	76.1	2.3	26	50	210	70	2
80	26	88.5	266	88.9	2,3	26	88.5	266	85	2

通径（管道接口）	ASME BPE/DIN 11866 系列 C				
NPS	ES	CS	LS	Ø DS	WS
½	30	46	135	12.7	1.65
¾	30	52	145	19.05	1.65
1	30	51	152	25.4	1.65
1½	30	60	182	38.1	1.65
2	30	64	210	50.8	1.65
2½	26	56	230	63.5	1.65
3	26	88.5	266	76.2	1.65

DTS 1000357095 ZH Version: L Status: RL (released | freigegeben | valide) printed: 21.05.2026

valvesgo.com

6.4. 带卡箍接口的阀体

注意:
尺寸 mm,除非另行说明

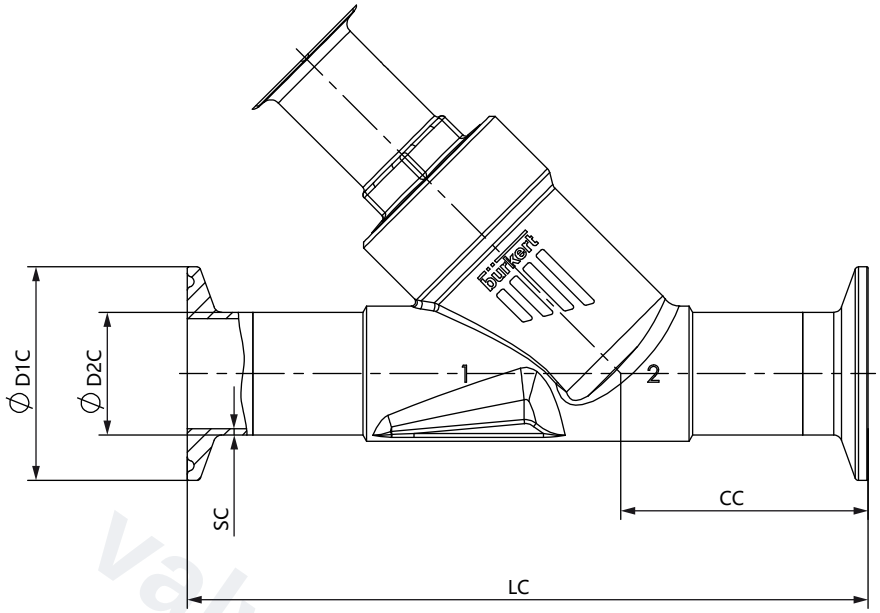

通径 (管道接口)	卡箍:DIN 32676 系列 B 管道:DIN EN ISO 1127/ISO 4200/DIN 11866 系列 B					卡箍:DIN 32676 系列 A (DN 15 类似于 DIN 32676 系列 B) 管道:DIN 11850-2/DIN 11866 系列 A				
DN	**LC**	**CC**	**Ø D1 C**	**Ø D2 C**	**SC**	**LC**	**CC**	**Ø D1 C**	**Ø D2 C**	**SC**
15	156	49.0	50.5	21.3	1.6	130	49.5	34.0	19	1.5
20	150	56.5	50.5	26.9	1.6	150	57.0	34.0	23	1.5
25	160	58.0	50.5	33.7	2.0	160	58.5	50.5	29	1.5
32	200	57.5	50.5	42.4	2.0	180	58.0	50.5	35	1.5
40	200	69.0	64.0	48.3	2.0	200	69.5	50.5	41	1.5
50	230	77.5	77.5	60.3	2.6	230	78.0	64.0	53	1.5

通径 (管道接口)	卡箍:ASME BPE 管道:ASME BPE DIN 11866 系列 C				
NPS	**LC**	**CC**	**Ø D1 C**	**Ø D2 C**	**SC**
½	130	49.0	25.0	12.7	1.65
¾	150	56.5	25.0	19.05	1.65
1	160	58.0	50.5	25.4	1.65
1½	200	69.0	50.5	38.1	1.65
2	230	77.5	64.0	50.8	1.65

DTS 1000357095 ZH Version: L Status: RL (released | freigegeben | valide) printed: 21.05.2026

valvesgo.com

7. 性能说明

7.1. 流体参数

在阀座下流向时的流体参数概览（适用于液体、蒸汽和气体）

注意：

- K_V值 [m³/h]：在 +20 °C 的水温，1 bar(g) 阀门入口压力和自由流出条件下测量
- C_V 值 [GMP(US)]=K_V × 1.156

G、NPT 和 Rc 螺纹管道接口

通径（管道接口）		阀座公称尺寸	执行机构尺寸 Ø	K_V 值 水	最小控制压力	最大工作压力		
						SF A		SF B
						阀座密封件		
						PTFE	PEEK	PTFE
DN	NPS		[mm]	[m³/h]	[bar(g)]	[bar(g)]	[bar(g)]	[bar(g)]
8	¼	15	40 (C)	2.6	4	15	–	16
			50 (D)	2.6	4.1	16	–	16
			63 (E)	2.6	4.5	25 1.)	25 1.)	25 1.)
10	⅜		40 (C)	4.7	4	15	–	16
			50 (D)	5	4.1	16	–	16
			63 (E)	5.4	4.5	25 1.)	25 1.)	25 1.)
15	½		40 (C)	4.7	4	15	–	16
			50 (D)	5	4.1	16	–	16
			63 (E)	5.4	4.5	25 1.)	25 1.)	25 1.)
20	¾	20	40 (C)	8.4	4	6.5	–	16
			50 (D)	10	4.1	11	–	16
			63 (E)	11	4.5	20 1.)	16	25 1.)
			80 (F)	11	5	25 1.)	25 1.)	–
25	1	25	50 (D)	15	4.1	5.2	–	16
			63 (E)	19	4.5	11	–	25 1.)
			80 (F)	19	5	25 1.)	21 1.)	25 1.)
32	1¼	32	63 (E)	29	4.5	6	–	25 1.)
			80 (F)	30	5	14	11.5	25 1.)
			100 (G)	32	4.4	16	–	–
			125 (H)	32	4.1	25 1.)	25 1.)	–
40	1½	40	63 (E)	38	4.5	4	–	24 1.)
			80 (F)	40	5	9	–	25 1.)
			100 (G)	47	4.4	12,5	–	25 1.)
			125 (H)	46	4.1	25 1.)	25 1.)	–
50	2	50	63 (E)	44	4.5	2.5	–	13
			80 (F)	49	5	6	–	25 1.) (20 2.))
			100 (G)	62	4.4	7.2	–	25 1.) (20 2.))
			125 (H)	62	5.7	24 1.) (20 2.))	19 1.)	–
65	2½	65	80 (F)	74	5	3.5	–	15
			125 (H)	91	5.7	12	10	23 1.) (15 2.))
80	3	80	125 (H)	140	5.7	7.5	–	14 1.) (12,5 2.))

1.)炮铜版本最大不超过 16 bar(g)。
2.)根据压力设备指令 2014/68/EU 有关第 1 组的可压缩流体（危险气体和蒸气，根据第 4 条第 (1) 款 c)、i) 项的第一段）

DTS 1000357095 ZH Version: L Status: RL (released | freigegeben | valide) printed: 21.05.2026

valvesgo.com

burkert
FLUID CONTROL SYSTEMS

焊接接口 DIN 11850 系列 2/DIN 11866 系列 A/DIN EN 10357 系列 A

通径（管道接口）		阀座公称尺寸	执行机构尺寸 Ø	K_V 值 水	最小控制压力	最大工作压力		
						SF A		SF B
						阀座密封件		
						PTFE	PEEK	PTFE
DN	NPS		[mm]	[m³/h]	[bar(g)]	[bar(g)]	[bar(g)]	[bar(g)]
10	⅜	15	40 (C)	2.5	4	15	–	16
			50 (D)	2.5	4.1	16	–	16
			63 (E)	2.5	4.5	25 1.)	25 1.)	25 1.)
15	½		40 (C)	4.7	4	15	–	16
			50 (D)	5	4.1	16	–	16
			63 (E)	5.4	4.5	25 1.)	25 1.)	25 1.)
20	¾	20	40 (C)	8.4	4	6.5	–	16
			50 (D)	10	4.1	11	–	16
			63 (E)	11	4.5	20 1.)	16	25 1.)
			80 (F)	11	5	25 1.)	25 1.)	–
25	1	25	50 (D)	14	4.1	5.2	–	16
			63 (E)	19	4.5	11	–	25 1.)
			80 (F)	19	5	25 1.)	21 1.)	25 1.)
32	1¼	32	63 (E)	26	4.5	6	–	25 1.)
			80 (F)	26	5	14	11,5	25 1.)
			100 (G)	30	4.4	16	–	–
			125 (H)	30	4.1	25 1.)	25 1.)	–
40	1½	40	63 (E)	33	4.5	4	–	24 1.)
			80 (F)	35	5	9	–	25 1.)
			100 (G)	41	4.4	12.5	–	25 1.)
			125 (H)	40	4.1	25 1.)	25 1.)	–
50	2	50	63 (E)	44	4.5	2.5	–	13
			80 (F)	49	5	6	–	25 1.) (20 2.))
			100 (G)	60	4.4	7.2	–	25 1.) (20 2.))
			125 (H)	60	5.7	24 1.) (20 2.))	19 1.)	–
65	2½	65	80 (F)	74	5	3.5	–	15
			125 (H)	91	5.7	12	10	23 1.) (15 2.))
80	3	80	125 (H)	140	5.7	7.5	–	14 1.) (12,5 2.))

1.)炮铜版本最大不超过 16 bar(g)。
2.)根据压力设备指令 2014/68/EU 有关第 1 组的可压缩流体（危险气体和蒸气，根据第 4 条第 (1) 款 c)、i) 项的第一段）

DTS 1000357095 ZH Version: L Status: RL (released | freigegeben | valide) printed: 21.05.2026

valvesgo.com

valvesgo.com

burkert
FLUID CONTROL SYSTEMS

焊接接口 ISO 4200, DIN EN ISO 1127, DIN 11866 系列 B / 法兰接口 DIN EN 1092-1 (PN 25)

通径(管道接口)		阀座公称尺寸	执行机构尺寸 Ø	K_V 值 水	最小控制压力	最大工作压力		
						SF A		SF B
						阀座密封件		
						PTFE	PEEK	PTFE
外径 [mm]	NPS		[mm]	[m³/h]	[bar(g)]	[bar(g)]	[bar(g)]	[bar(g)]
13.5	–	15	40 (C)	2.5	4	15	–	16
			50 (D)	2.5	4.1	16	–	16
			63 (E)	2.5	4.5	25 1.)	25 1.)	25 1.)
17.2			40 (C)	4.7	4	15	–	16
			50 (D)	5	4.1	16	–	16
			63 (E)	5.4	4.5	25 1.)	25 1.)	25 1.)
21.3			40 (C)	4.7	4	15	–	16
			50 (D)	5	4.1	16	–	16
			63 (E)	5.4	4.5	25 1.)	25 1.)	25 1.)
26.9		20	40 (C)	8.4	4	6,5	–	16
			50 (D)	10	4.1	11	–	16
			63 (E)	11	4.5	20 1.)	16	25 1.)
			80 (F)	11	5	25 1.)	25 1.)	–
33.7		25	50 (D)	15	4.1	5.2	–	16
			63 (E)	19	4.5	11	–	25 1.)
			80 (F)	19	5	25 1.)	21 1.)	25 1.)
42.4		32	63 (E)	29	4.5	6	–	25 1.)
			80 (F)	30	5	14	11,5	25 1.)
			100 (G)	32	4.4	16	–	–
			125 (H)	32	4.1	25 1.)	25 1.)	–
48.3		40	63 (E)	38	4.5	4	–	24 1.)
			80 (F)	40	5	9	–	25 1.) (20 2.))
			100 (G)	47	4.4	12.5	–	25 1.) (20 2.))
			125 (H)	46	4.1	25 1.)	25 1.)	–
60.3		50	63 (E)	44	4.5	2.5	–	13
			80 (F)	49	5	6	–	25 1.)
			100 (G)	62	4.4	7.2	–	25 1.)
			125 (H)	62	5.7	24 1.) (20 2.))	19 1.)	–
76.1		65	80 (F)	74	5	3,5	–	15
			125 (H)	91	5.7	12	10	23 1.) (15 2.))
88.9		80	125 (H)	140	5.7	7.5	–	14 1.) (12,5 2.))

1.)炮铜版本最大不超过 16 bar(g)。
2.)根据压力设备指令 2014/68/EU 有关第 1 组的可压缩流体(危险气体和蒸气,根据第 4 条第 (1) 款 c)、i) 项的第一段)

DTS 1000357095 ZH Version: L Status: RL (released | freigegeben | valide) printed: 21.05.2026

valvesgo.com

burkert
FLUID CONTROL SYSTEMS

焊接接口 ASME BPE、DIN 11866 系列 C/卡盘 ASME BPE

通径(管道接口)		阀座公称尺寸	执行机构尺寸 Ø	K_V 值 水	最小控制压力	最大工作压力		
						SF A		SF B
						阀座密封件		
						PTFE	PEEK	PTFE
DN	NPS	DN	[mm]	[m³/h]	[bar(g)]	[bar(g)]	[bar(g)]	[bar(g)]
15	½	15	40 (C)	1,6	4	15	–	16
			50 (D)	1,6	4.1	16	–	16
			63 (E)	1,6	4.5	25 1.)	25 1.)	25 1.)
20	¾	20	40 (C)	6,9	4	6,5	–	16
			50 (D)	8,4	4.1	11	–	16
			63 (E)	9,6	4.5	20 1.)	16	25 1.)
			80 (F)	9,4	5	25 1.)	25 1.)	–
25	1	25	50 (D)	13	4.1	5,2	–	16
			63 (E)	16	4.5	11	–	25 1.)
			80 (F)	16	5	25 1.)	21 1.)	25 1.)
40	1½	40	63 (E)	32	4.5	4	–	24 1.)
			80 (F)	35	5	9	–	25 1.)
			100 (G)	41	4.4	12.5	–	25 1.)
			125 (H)	40	4.1	25 1.)	25 1.)	–
50	2	50	63 (E)	44	4.5	2,5	–	13
			80 (F)	49	5	6	–	25 1.) (20 2.))
			100 (G)	58	4.4	7,2	–	25 1.) (20 2.))
			125 (H)	58	5.7	24 1.) (20 2.))	19 1.)	–
65	2½	65	80 (F)	74	5	3.5	–	15
			125 (H)	85	5.7	12	10	23 1.) (15 2.))
80	3		125 (H)	91	5.7	12	10	23 1.) (15 2.))
80	3	80	125 (H)	140	5.7	7.5	–	14 1.) (12,5 2.))

1.)炮铜版本最大不超过 16 bar(g)。
2.)根据压力设备指令 2014/68/EU 有关第 1 组的可压缩流体(危险气体和蒸气，根据第 4 条第 (1) 款 c)、i) 项的第一段)

DTS 1000357095 ZH Version: L Status: RL (released | freigegeben | valide) printed: 21.05.2026

valvesgo.com

valvesgo.com

在阀座下流向时的控制压力图 (控制功能 B, 阀座密封件 PTFE)

执行机构尺寸 Ø 40 mm (C)
最大控制压力 10 bar(g)

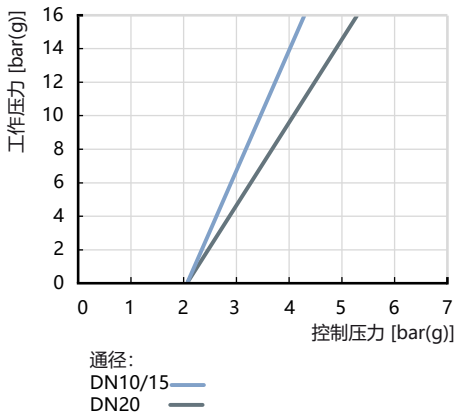

执行机构尺寸 Ø 50 mm (D)
最大控制压力 10 bar(g)

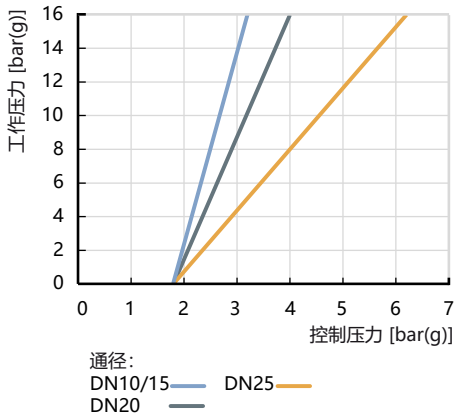

执行机构尺寸 Ø 63 mm (E)
最大控制压力 10 bar(g)

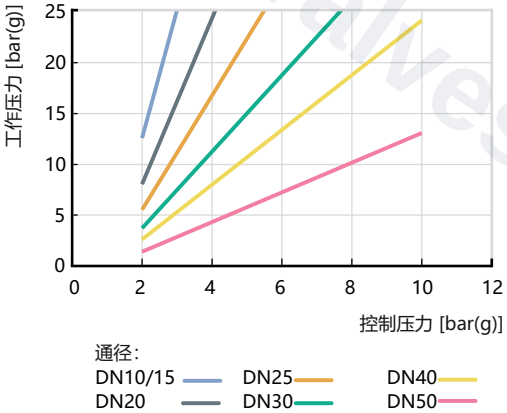

执行机构尺寸 Ø 80 mm (F)
最大控制压力 10 bar(g)

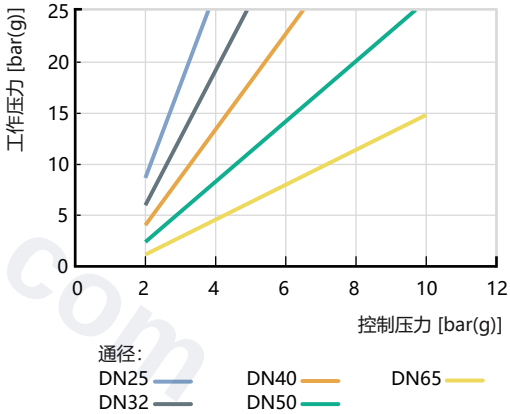

执行机构尺寸 Ø 100 mm (G)
最大控制压力 7 bar(g)

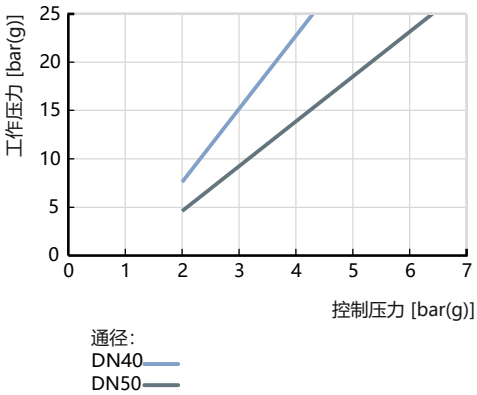

执行机构尺寸 Ø 125 mm (H)
最大控制压力 7 bar(g)

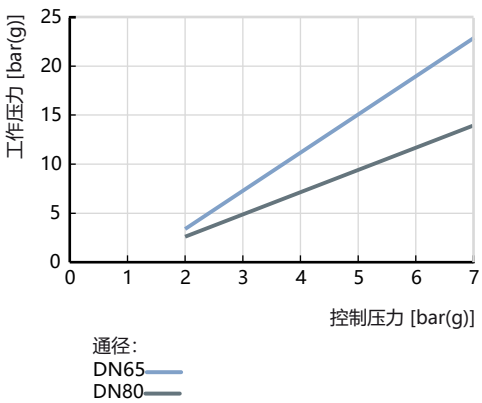

DTS 1000357095 ZH Version: L Status: RL (released | freigegeben | valide) printed: 21.05.2026

valvesgo.com

burkert
FLUID CONTROL SYSTEMS

在阀座上流向时的流体数据概览（适用于气体和蒸汽）

注意：

- K_V值（水）[m³/h]：在 +20 °C、1 bar(g) 阀门入口压力和自由流出条件下测量
- K_V值（水）: 参见 “在阀座下流向时的流体参数概览（适用于液体、蒸汽和气体）” 在第 16 页
- 压力说明 [bar(g)]：相对于大气压的表压

⚠ 警告

对于阀座上流向，爆裂的管路和爆裂的设备会导致受伤危险。
当使用液体介质时，水锤现象可能会导致管路和设备爆裂。

阀座上流向的阀门不适用于液体介质。

通径（管道接口）		执行机构尺寸 Ø	最大工作压力
			A (SF A)
			PTFE
DN	NPS	[mm]	[bar(g)]
10	⅜	40 (C)	16
		50 (D)	16
15	½	40 (C)	16
		50 (D)	16
20	¾	40 (C)	16
		50 (D)	16
25	1	50 (D)	16
		63 (E)	16
32	1¼	63 (E)	16
40	1½	63 (E)	16
		80 (F)	16
50	2	63 (E)	16
		80 (F)	16
65	2½	80 (F)	14
		100 (G)	15

valvesgo.com

DTS 1000357095 ZH Version: L Status: RL (released | freigegeben | valide) printed: 21.05.2026

valvesgo.com

在阀座上流向时的控制压力图（控制功能 A，阀座密封件 PTFE）

执行机构尺寸 Ø 40 mm
最大控制压力 10 bar(g)

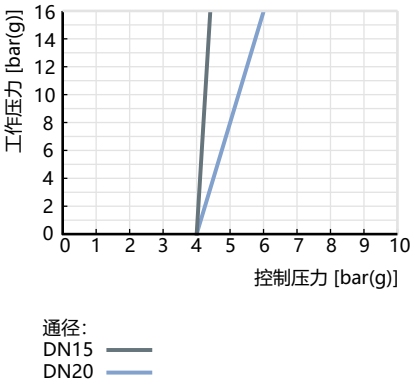

执行机构尺寸 Ø 50 mm
最大控制压力 10 bar(g)

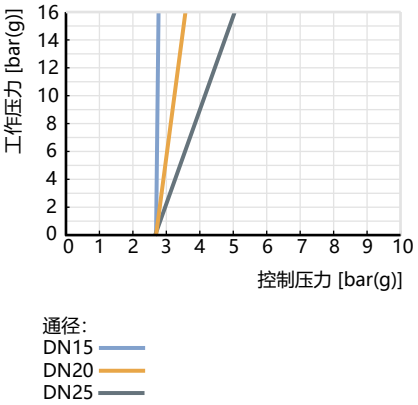

执行机构尺寸 Ø 63 mm
最大控制压力 10 bar(g)

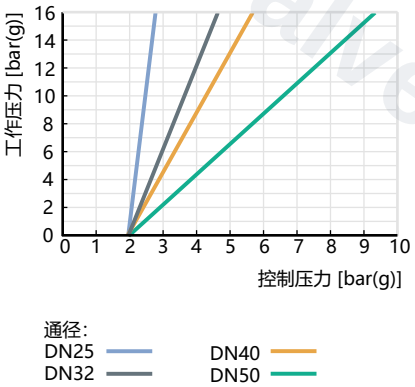

执行机构尺寸 Ø 80 mm
最大控制压力 10 bar(g)

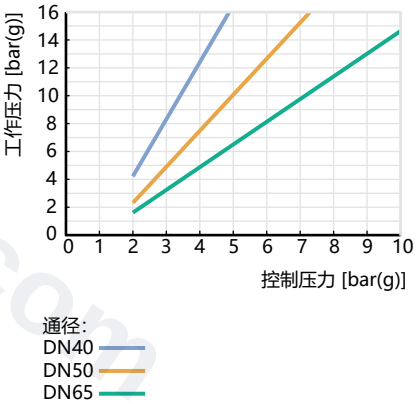

执行机构尺寸 Ø 100 mm
最大控制压力 7 bar(g)

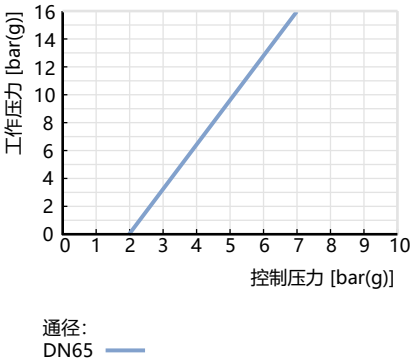

DTS 1000357095 ZH Version: L Status: RL (released | freigegeben | valide) printed: 21.05.2026

valvesgo.com

valvesgo.com

7.2. 使用极限

介质温度和工作压力的使用极限

除了最大工作压力外，Bürkert 过程阀的应用范围还受到依据相应标准的公称压力的限制。

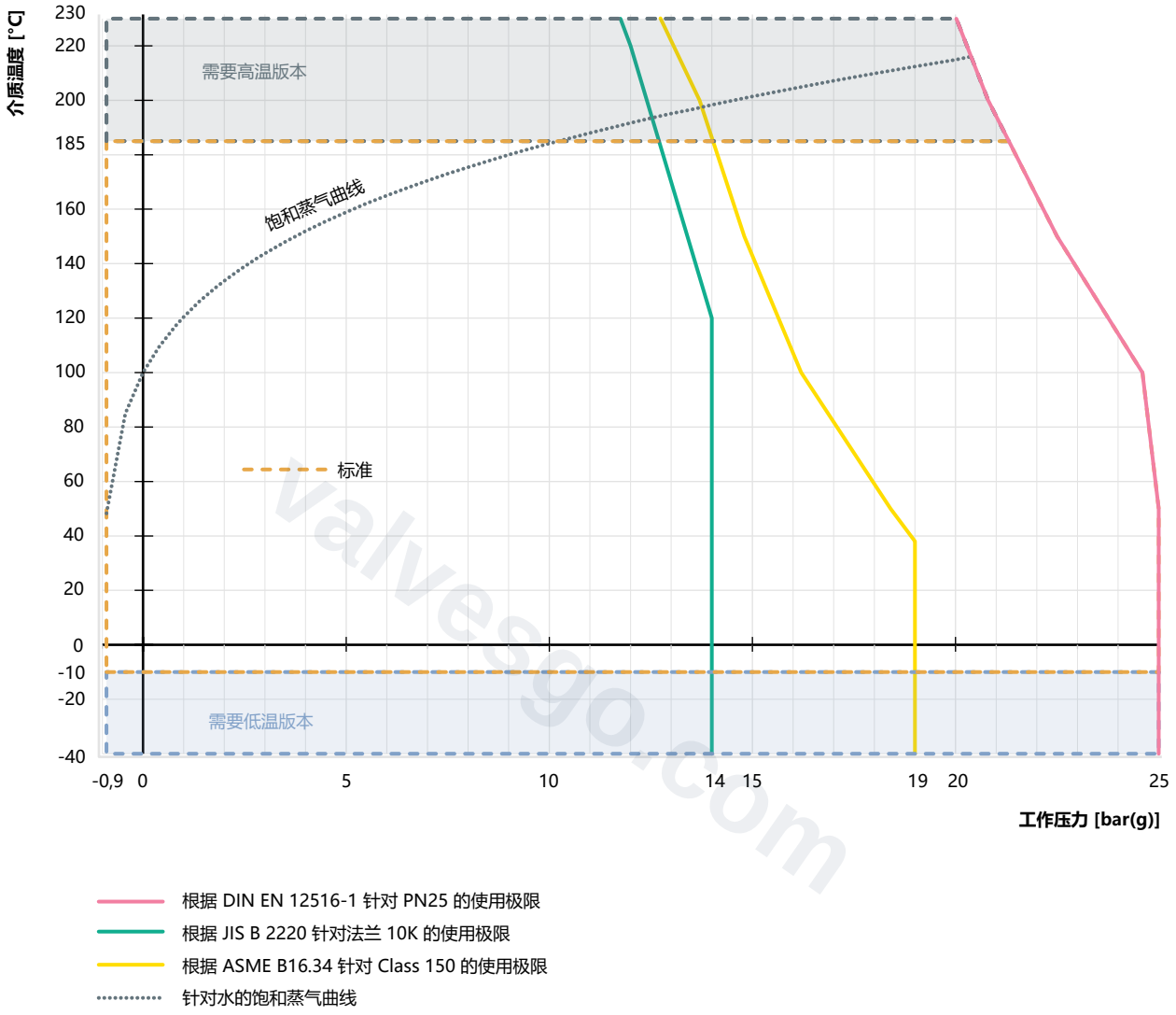

DTS 1000357095 ZH Version: L Status: RL (released | freigegeben | valide) printed: 21.05.2026

valvesgo.com

环境温度和介质温度下的使用极限

注意：
对于尺寸为 40、50 和 63 的 PA 执行机构，最高介质温度和最高环境温度的组合如下图所示：

CLASSIC PA 执行机构

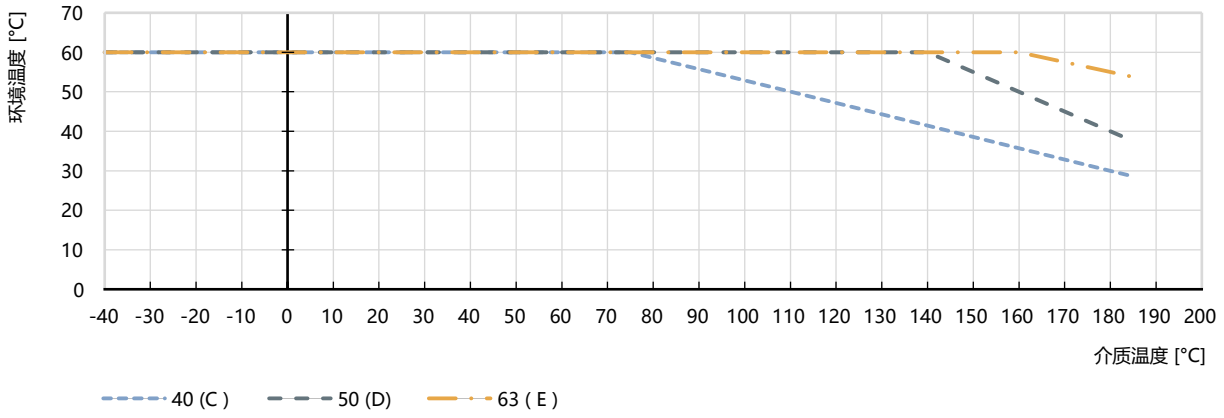

CLASSIC PPS 执行机构

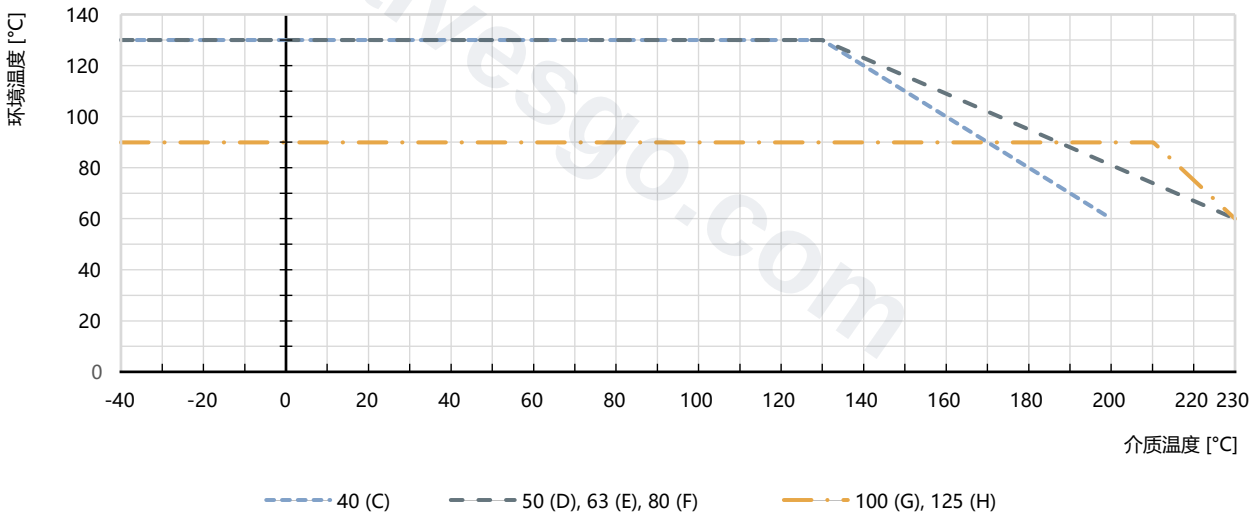

valvesgo.com

可选版本的使用极限

高温版本
通过适配 PEEK 填料函和阀座密封件，该版本适合与蒸汽、中性气体和其他高达 +230 °C 的载热介质一起应用。

水版本
对于水温高达 +200 °C 的应用，填料函的特殊配置可显著延长。使用寿命。建议在 +85 °C 及以上的水温中使用。

真空版本
无溢流孔，此版本适用于最低 -0.9 bar(g)。

低温版本
适用于最低至 -40 °C 的介质温度。

DTS 1000357095 ZH Version: L Status: RL (released | freigegeben | valide) printed: 21.05.2026

valvesgo.com

8. 产品配件

电气位置传感器

8697 型 ▶ 执行机构尺寸 Ø 40 (C)–125 (H)

8697 型位置传感器为集成安装在 CLASSIC 系列过程阀上，并且特别针对卫生过程环境的要求而设计。机械式或电感式限位开关可检测阀门位置。

特点
- 紧凑式设计
- LED 位置指示器
- 用于终点位置记录的机械或电感式接近开关
- 易于清洁、耐化学腐蚀的阀体，符合 IP65/67，4X 级
- 符合 ATEX/IECEx 的可选本质安全版

客户的利益
- 简便快捷的安装
- 通过限位开关的自动设置保障信号安全
- 对设备管道中的空间需求极小，提高了设备设计的灵活性

用于接近开关的适配器

2XXX 型 ▶

CLASSIC 系列执行机构提供了使用电感式接近开关的各种选择：
- 螺纹接头
- 单固定支架
- 双固定支架

直动式二位三通电磁阀

7012 型 ▶适用于执行机构尺寸 Ø 40 (C)–63 (E)，6014 型 ▶适用于执行机构尺寸 Ø 50 (D)–125 (H)

为了便于直接安装到气动执行机构上，带空心螺钉的 Banjo 接口是理想的解决方案。可选的手动操作组件可实现快速调试和最佳维护。

与符合 DIN EN 175301-803 A 或 B 型的设备插口连接，阀门符合 IP65 防护等级。

特点
- 可靠性高
- 耐抗性符合 IP65

客户的利益
简便快捷的安装

行程限制

2XXX 型 ▶

阀门的最小和最大流量可以借助行程限制来限制。

提供不同的版本：
- 最大行程限制
- 带有光学位置指示的最大和最小行程限制

DTS 1000357095 ZH Version: L Status: RL (released | freigegeben | valide) printed: 21.05.2026

valvesgo.com

9. 联网并与其他 Bürkert 产品组合

可将 **2000 型角座阀**与 **8697 型位置传感器**组合在一起，以构成 **8801-YA CLASSIC 型 开/关阀门系统**。

注意：

- 要配置其他阀门系统，请使用**产品咨询表**
  （参见“10.3. Bürkert 产品咨询表” 在第 27 页）。
- 订购两个组件，获得一个完全组装好并经过测试的阀门。

角座阀

2000 型螺纹接口

2000 型焊接接口

2000 型卡箍接口

位置传感器

8697 型
用于 CLASSIC 过程阀离散自动化的气动控制装置

CLASSIC 开/关阀门系统

8801-YA-U 型
带有离散自动化的 CLASSIC 开/关阀门系统

DTS 1000357095 ZH Version: L Status: RL (released | freigegeben | valide) printed: 21.05.2026

valvesgo.com

10. 订货信息

10.1. Bürkert 网上商店

Bürkert 网上商店——轻松订购、快速送达

您想快速查找并直接订购您所需的 Bürkert 产品或备件吗?我们的网上商店全天 24 小时开放。立即注册享受便利。

立即在线订购

10.2. Bürkert 产品选型

Bürkert 产品选型——快速找到合适的产品

您想要基于您的技术需求选择合适的产品吗?利用 Bürkert 产品选型，查找匹配您应用的合适产品。

立即筛选产品

10.3. Bürkert 产品咨询表

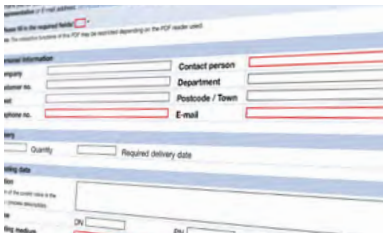

Bürkert 产品咨询表，让您快速便捷地咨询

您希望基于您的技术要求有针对性地提出产品咨询吗?为此，可使用我们的产品咨询表。在那里您可以找到与您的 Bürkert 联系人相关的所有信息。这样我们就能为您提供最佳建议。

立即填写表格

DTS 1000357095 ZH Version: L Status: RL (released | freigegeben | valide) printed: 21.05.2026

valvesgo.com

10.4. 螺纹接口订货表

流体在阀座下流向的阀门

炮铜阀体

控制功能	通径 (管道接口)	执行机构尺寸 Ø	最小控制压力	最大工作压力	订货号 PA 执行机构
	NPS	[mm]	[bar(g)]	[bar(g)]	
DIN ISO 228-1				炮铜阀体	
A (SF A) 参见控制功能[1.]	⅜	40 (C)	4.0	15	344651
	½	40 (C)	4.0	15	342508
		50 (D)	4.1	16	344665
	¾	50 (D)	4.1	11	344662
		63 (E)	4.5	16	344654
	1	63 (E)	4.5	11	344658
		80 (F)	5.0	16	344768
	1¼	80 (F)	5.0	14	344680
	1½	80 (F)	5.0	9	344675
		125 (H)	3.2	16	343138
		125 (H)	4.1	—	—
	2	100 (G)	4.4	7.2	183193
		125 (H)	3.2	10	344411
		125 (H)	5.7	—	—
	2½	125 (H)	3.2	5.2	344384
		125 (H)	5.7	—	—
	3	125 (H)	5.7	—	—
B (SF B) 参见控制功能[1.]	⅜	40 (C)	参见图表[2.)]	16	344510
	½	40 (C)		16	344641
		50 (D)		16	344672
	¾	50 (D)		16	344668
	1	50 (D)		16	344685
	1¼	63 (E)		16	344681
	1½	63 (E)		16	344698
	2	63 (E)		13	342965
		80 (F)		16	344412
	2½	80 (F)		15	439038
	3	125 (H)		—	—

a.A.=可应要求提供

1.)更多信息，请参见章节"3. 控制功能" 在第 7 页。

2.)参见章节"在阀座下流向时的控制压力图 (控制功能 B, 阀座密封件 PTFE)" 在第 20 页中的图表。

3.)根据压力设备指令 2014/68/EU 有关第 1 组的可压缩流体 (危险气体和蒸气，根据第 4 条第 (1) 款 c)、i) 项的第一段)

DTS 1000357095 ZH Version: L Status: RL (released | freigegeben | valide) printed: 21.05.2026

valvesgo.com

burkert FLUID CONTROL SYSTEMS

不锈钢阀体

控制功能	通径(管道接口)	执行机构尺寸 Ø	最小控制压力	最大工作压力	订货号			
					CF3M	CF8	CF3M	CF8
	NPS	[mm]	[bar(g)]	[bar(g)]	PA 执行机构		PPS 执行机构	
DIN ISO 228-1								
A (SF A) 参见控制功能[1.]	⅜	40 (C)	4,0	15	342352	a. A.	344649	a. A.
	½	40 (C)	4,0	15	345487	a. A.	344645	a. A.
		50 (D)	4,1	16	341191	a. A.	344663	a. A.
	¾	50 (D)	4,1	11	344660	a. A.	344659	a. A.
		63 (E)	4,5	20	342666	a. A.	344652	a. A.
	1	63 (E)	4,5	11	344656	a. A.	344655	a. A.
		80 (F)	5,0	25	342693	a. A.	344822	a. A.
	1¼	80 (F)	5,0	14	340789	a. A.	344676	a. A.
	1½	80 (F)	5,0	9	343142	a. A.	344673	a. A.
		125 (H)	3,2	16	342695	a. A.	a. A.	a. A.
		125 (H)	4,1	25	344989	a. A.	a. A.	a. A.
	2	100 (G)	4,4	7,2	344381	a. A.	344382	a. A.
		125 (H)	3,2	10	a. A.	a. A.	a. A.	a. A.
		125 (H)	5,7	24 (20[3.)])	20001172	a. A.	a. A.	a. A.
	2½	125 (H)	3,2	5,2	344385	a. A.	344432	a. A.
		125 (H)	5,7	12	a. A.	a. A.	361565	a. A.
	3	125 (H)	5,7	7,5	350628	a. A.	a. A.	a. A.
B (SF B) 参见控制功能[1.]	⅜	40 (C)	参见图表[2.)]	16	344517	a. A.	344647	a. A.
	½	40 (C)		16	344642	a. A.	344643	a. A.
		50 (D)		16	344670	a. A.	344669	a. A.
	¾	50 (D)		16	344667	a. A.	344666	a. A.
	1	50 (D)		16	344683	a. A.	344682	a. A.
	1¼	63 (E)		25	344687	a. A.	344686	a. A.
	1½	63 (E)		25	344696	a. A.	344695	a. A.
	2	63 (E)		13	344386	a. A.	344433	a. A.
		80 (F)		25 (20[3.)])	344413	a. A.	344459	a. A.
	2½	80 (F)		15	344387	a. A.	344434	a. A.
	3	125 (H)		14 (12.5[3.)])	370263	a. A.	a. A.	a. A.

a.A.=可应要求提供

1.)更多信息，请参见章节“3. 控制功能” 在第 7 页。

2.)参见章节“在阀座下流向时的控制压力图(控制功能 B, 阀座密封件 PTFE)” 在第 20 页中的图表。

3.)根据压力设备指令 2014/68/EU 有关第 1 组的可压缩流体(危险气体和蒸气，根据第 4 条第 (1) 款 c)、i) 项的第一段)

DTS 1000357095 ZH Version: L Status: RL (released | freigegeben | valide) printed: 21.05.2026

valvesgo.com

burkert
FLUID CONTROL SYSTEMS

流体在阀座上流向的阀门

注意：
参见章节“在阀座上流向时的控制压力图（控制功能 A，阀座密封件 PTFE）”在第 22 页中的图表。

控制功能	通径（管道接口）	执行机构尺寸 Ø	最大工作压力	订货号				
				炮铜阀体	不锈钢阀体 CF3M		不锈钢阀体 CF8	
	NPS	[m³/h]	[bar(g)]	PA 执行机构	PA 执行机构	PPS 执行机构	PA 执行机构	PPS 执行机构
DIN ISO 228-1				炮铜阀体	不锈钢阀体			
A (SF A) 参见控制功能[1.)]	⅜	40 (C)	16	344782	344516	a.A.	a. A.	a. A.
	½	50 (D)	16	344734	344761	344765	a. A.	a. A.
	¾	40 (C)	16	344803	344820	a.A.	a. A.	a. A.
		50 (D)	16	344741	344740	344709	a. A.	a. A.
	1	50 (D)	16	344763	344793	344827	a. A.	a. A.
		63 (E)	16	344694	344693	344692	a. A.	a. A.
	1¼	63 (E)	16	344691	344700	344699	a. A.	a. A.
	1½	63 (E)	16	344703	344702	344701	a. A.	a. A.
	2	63 (E)	16	344383	344395	344454	a. A.	a. A.
	2½	80 (F)	14	344394	344396	344457	a. A.	a. A.
		100 (G)	15	344485	344487	a.A.	a. A.	a. A.

a.A.=可应要求提供
1.)更多信息，请参见章节“3. 控制功能”在第 7 页。

其他版本可应要求提供

认证
与接触、饮用水、氧气、燃气、防爆

压力
其他版本的工作压力达 25 bar(g)
真空版本达 -0.9 bar(g)

材料
密封件：NBR、FKM、EPDM

温度
高温版本达 +230 °C
热水版本达 +200 °C
低温版本达 -40 °C

管道接口
卡箍接口、焊接接口

DTS 1000357095 ZH Version: L Status: RL (released | freigegeben | valide) printed: 21.05.2026

valvesgo.com

valvesgo.com

10.5. 焊接接口订货表

流体在阀座下流向的阀门

控制功能	通径（管道接口）	执行机构尺寸 Ø	管道接口管道 Ø	最小控制压力	最大工作压力	订货号	
						PA 执行机构	PPS 执行机构
	NPS	[mm]	[mm]	[bar(g)]	[bar(g)]		
DIN EN ISO 1127/ISO 4200							
A (SF A) 参见控制功能 1.)	15	50 (D)	21.3 × 1.6	4.1	16	344388	344473
	20	50 (D)	26.9 × 1.6	4.1	11	344389	344474
	25	63 (E)	33.7 × 2.0	4.5	11	344390	344475
	32	80 (F)	42.4 × 2.0	5	14	344391	344450
	40	80 (F)	48.3 × 2.0	5	9	344392	344483
	50	100 (G)	60.3 × 2.0	4.4	7.2	345012	356461
	65	125 (H)	76.1 × 2.3	3.2	5.2	344588	a.A.
			76.1 × 2.3	5.7	12	20001505	a.A.
B (SF B) 参见控制功能 1.)	15	50 (D)	21.3 × 1.6	参见图表 2.)	16	345485	344478
	20	50 (D)	26.9 × 1.6		16	344405	344479
	25	63 (E)	33.7 × 2.0		25	344406	a.A.
	32	63 (E)	42.4 × 2.0		25	344407	a.A.
	40	63 (E)	48.3 × 2.0		25	344408	353580
	50	63 (E)	60.3 × 2.0		13	345013	a.A.
	65	80 (F)	76.1 × 2.3		15	344609	a.A.
DIN 11850-2							
A (SF A) 参见控制功能 1.)	15	50 (D)	19 × 1.5	4.1	16	344267	344557
	20	50 (D)	23 × 1.5	4.1	11	344522	344559
	25	63 (E)	29 × 1.5	4.5	11	344523	344540
	32	80 (F)	35 × 1.5	5	14	344524	352462
	40	80 (F)	41 × 1.5	5	9	344525	352468
	50	100 (G)	53 × 1.5	4.4	7.2	344526	352467
	65	125 (H)	70 × 2.0	3.2	5.2	344614	a.A.
			70 × 2.0	5.7	12	20015086	a.A.
B (SF B) 参见控制功能 1.)	15	50 (D)	19 × 1.5	参见图表 2.)	16	344527	352208
	20	50 (D)	23 × 1.5		16	344528	344558
	25	63 (E)	29 × 1.5		25	344530	366314
	32	63 (E)	35 × 1.5		25	344531	352385
	40	63 (E)	41 × 1.5		25	344532	352387
	50	63 (E)	53 × 1.5		13	344533	154903
	65	80 (F)	70 × 2.0		15	344617	a.A.
ASME BPE							
A (SF A) 参见控制功能 1.)	½	50 (D)	12.7 × 1.65	4.1	16	344549	344547
	¾	50 (D)	19.05 × 1.65	4.1	11	344726	a.A.
	1	63 (E)	25.4 × 1.65	4.5	11	345476	344879
	1½	80 (F)	38.1 × 1.65	5	9	344553	a.A.
	2	100 (G)	50.8 × 1.65	4.4	7.2	344727	a.A.
B (SF B) 参见控制功能 1.)	½	50 (D)	12.7 × 1.65	参见图表 2.)	16	344550	364483
	¾	50 (D)	19.05 × 1.65		16	344583	a.A.
	1	63 (E)	25.4 × 1.65		25	183280	a.A.
	1½	63 (E)	38.1 × 1.65		25	344554	a.A.
	2	63 (E)	50.8 × 1.65		13	344630	a.A.

a.A.=可应要求提供

1.)更多信息，请参见章节 "3. 控制功能" 在第 7 页。

2.)参见章节 "在阀座下流向时的控制压力图（控制功能 B, 阀座密封件 PTFE）" 在第 20 页中的图表。

DTS 1000357095 ZH Version: L Status: RL (released | freigegeben | valide) printed: 21.05.2026

valvesgo.com

流体在阀座上流向的阀门

下表涉及带不锈钢阀体的阀门，执行机构由 PA 制成，内部半径 ≤3.2 µm。

控制功能	通径（管道接口）	执行机构尺寸 Ø	管道接口 管道 Ø	最小控制压力	最大工作压力	订货号	
						PA 执行机构	PPS 执行机构
	NPS	[mm]	[mm]	[bar(g)]	[bar(g)]		
DIN EN ISO 1127/ISO 4200							
A (SF A) 参见控制功能 1.)	15	50 (D)	21.3 × 1.6	参见图表 2.)	16	344402	352370
	20	50 (D)	26.9 × 1.6		16	344401	a.A.
	25	63 (E)	33.7 × 2		16	344400	352457
	32	63 (E)	42.4 × 2		16	344397	a.A.
	40	63 (E)	48.3 × 2		16	344398	344480
	50	63 (E)	60.3 × 2.0		16	345014	a.A.
	65	80 (F)	76.1 × 2.3		14	345146	a.A.
DIN 11850-2							
A (SF A) 参见控制功能 1.)	15	50 (D)	19 × 1.5	参见图表 2.)	16	342493	344582
	20	50 (D)	23 × 1.5		16	344534	344863
	25	63 (E)	29 × 1.5		16	344535	352203
	32	63 (E)	35 × 1.5		16	344536	352390
	40	63 (E)	41 × 1.5		16	344537	352207
	50	63 (E)	53 × 1.5		16	341778	352461
	65	80 (F)	70 × 2.0		14	344625	367783
ASME BPE							
A (SF A) 参见控制功能 1.)	½	50 (D)	12.7 × 1.65	参见图表 2.)	16	344728	a.A.
	¾	50 (D)	19.05 × 1.65		16	344729	a.A.
	1	63 (E)	25.4 × 1.65		16	344730	344556
	1½	63 (E)	38.1 × 1.65		16	344731	a.A.
	2	63 (E)	50.8 × 1.65		16	344602	a.A.

a.A.=可应要求提供

1.)更多信息，请参见章节"3. 控制功能" 在第 7 页。

2.)参见章节"在阀座上流向时的控制压力图（控制功能 A，阀座密封件 PTFE）" 在第 22 页中的图表。

其他版本可应要求提供

认证
与接触、饮用水、氧气、燃气、防爆

压力
其他版本的工作压力达 25 bar(g)
真空版本达 -0.9 bar(g)

材料
密封件：NBR、FKM、EPDM

温度
高温版本达 +230 °C
热水版本达 +200 °C
低温版本达 -40 °C

过程接口
卡箍接口、螺纹接口

DTS 1000357095 ZH Version: L Status: RL (released | freigegeben | valide) printed: 21.05.2026

valvesgo.com

10.6. 卡箍接口订货表

流体在阀座下流向的阀门

注意：
下表涉及带不锈钢阀体的阀门。

控制功能	通径（管道接口）	执行机构尺寸 Ø	管道接口外部 Ø	最小控制压力	最大工作压力	订货号	
						PA 执行机构	PPS 执行机构
	DN	[mm]	[mm]	[bar(g)]	[bar(g)]		
ISO 2852							
A (SF A) 参见控制功能 1.)	15	50 (D)	34.0	4.1	16	345128	a.A.
	20	50 (D)	50.5	4.1	11	345129	a.A.
	25	63 (E)	50.5	4.2	11	345130	344574
	32	80 (F)	50.5	5	14	345131	a.A.
	40	80 (F)	64.0	5	9	345132	a.A.
	50	100 (G)	77.5	4.4	7.2	345133	a.A.
B (SF B) 参见控制功能 1.)	15	50 (D)	34.0	参见图表 2.)	16	363929	a.A.
	20	50 (D)	50.5		16	345134	a.A.
	25	50 (D)	50.5		16	363930	a.A.
	32	63 (E)	50.5		16	363933	a.A.
	40	63 (E)	64.0		16	363940	a.A.
	50	63 (E)	77.5		13	363942	a.A.
ASME BPE							
A (SF A) 参见控制功能 1.)	½	50 (D)	25.0	4.1	16	344632	a.A.
	¾	50 (D)	25.0	4.1	11	344633	a.A.
	1	63 (E)	50.5	4.2	11	344634	a.A.
	1½	80 (F)	50.5	5	9	344635	a.A.
	2	100 (G)	64.0	4.4	7.2	344636	a.A.
B (SF B) 参见控制功能 1.)	½	50 (D)	25.0	参见图表 2.)	16	a.A.	a.A.
	¾	50 (D)	25.0		16	a.A.	a.A.
	1	50 (D)	50.5		16	a.A.	a.A.
	1½	63 (E)	50.5		16	a.A.	a.A.
	2	63 (E)	64.0		13	a.A.	a.A.

a.A.=可应要求提供
1.)更多信息，请参见章节"3. 控制功能" 在第 7 页。
2.)参见章节"在阀座下流向时的控制压力图（控制功能 B，阀座密封件 PTFE）" 在第 20 页中的图表

DTS 1000357095 ZH Version: L Status: RL (released | freigegeben | valide) printed: 21.05.2026

valvesgo.com

burkert
FLUID CONTROL SYSTEMS

流体在阀座上流向的阀门

控制功能	通径（管道接口）	执行机构尺寸 Ø	管道接口外部 Ø	最小控制压力	最大工作压力	订货号	
						PA 执行机构	PPS 执行机构
	DN	[mm]	[mm]	[bar(g)]	[bar(g)]		
ISO 2852							
A (SF A) 参见控制功能 1.)	15	50 (D)	34.0	参见图表 2.)	16	345135	345145
	20	50 (D)	50.5		16	345136	a.A.
	25	63 (E)	50.5		16	345137	a.A.
	32	63 (E)	50.5		16	345138	a.A.
	40	63 (E)	64.0		16	345139	a.A.
	50	63 (E)	77.5		16	345140	431027
ASME BPE							
A (SF A) 参见控制功能 1.)	½	50 (D)	25.0	参见图表 2.)	16	344721	a.A.
	¾	50 (D)	25.0		16	344722	a.A.
	1	63 (E)	50.5		16	344723	a.A.
	1½	63 (E)	50.5		16	344724	a.A.
	2	63 (E)	64.0		16	344725	a.A.

a.A.=可应要求提供
1.)更多信息，请参见章节"3. 控制功能" 在第 7 页。
2.)参见章节"在阀座上流向时的控制压力图（控制功能 A, 阀座密封件 PTFE）" 在第 22 页中的图表

其他版本可应要求提供

认证
与接触、饮用水、氧气、燃气、防爆

压力
其他版本的工作压力达 25 bar(g)
真空版本达 -0.9 bar(g)

材料
密封件：NBR、FKM、EPDM

温度
高温版本达 +230 °C
热水版本达 +200 °C
低温版本达 -40 °C

过程接口
符合 DIN 32676 的卡箍接口、焊接接口、螺纹接口

DTS 1000357095 ZH Version: L Status: RL (released | freigegeben | valide) printed: 21.05.2026

valvesgo.com

valvesgo.com

10.7. 配件订货表

带空心螺栓的二位三通先导控制阀配件

注意：

- 密封件材料 FKM/NBR
- 完整供货品类单参见 **7012 型▶、6014 型▶、2507 型▶、2518 型** ▶数据表

阀门适合的执行机构尺寸 Ø	型号	控制空气接口	工作接口（空心螺栓）	Q_{Nn} 值（空气）	压力范围	电气线圈接口 工业标准	功耗	订货号			
								电压/频率		设备插口	
								024 V DC	230 V/50	12–24 AC/DC 带 LED	0–250 AC/DC
[mm]				[l/min]	[bar(g)]		[W]	[V]	[V]	[V]	[V]
40 (C)	7012	螺纹 G ¼	螺纹 G ⅛	48	0–10	2507 B 型形	4	20077598	20077609	423849	423845
		软管接头 Ø 6 mm						20087641	20096098		
50 (D)–63 (E)		螺纹 G ¼	螺纹 G ¼					20077514	20077519		
		软管接头 Ø 6 mm						20087628	20092512		
50 (D)–125 (H)	6014	螺纹 G ¼	螺纹 G ¼	120	0–10	2518 A 型形	8	334870	389550	314812	314802

DTS 1000357095 ZH Version: L Status: RL (released | freigegeben | valide) printed: 21.05.2026

valvesgo.com

valvesgo.com