伺服辅助式二位二通活塞阀

- 燃料电池系统和其他氢应用中的安全切断阀
- 电磁阀十分紧凑，具有可靠的高密封性和使用寿命
- 可供使用的公称直径达 12 mm，压力范围达 40 bar
- 可作为底板版本或插装式版本提供，适用于快速的系统集成
- 防护等级为 IP65 或 IP6K9K 带汽车插头

数据表中所述的产品型号可能与产品介绍及说明中的产品型号有所不同。

可与以下产品组合使用

2518 型
电气连接插头，
A 型插头符合
DIN EN 175301 - 803

2509 型
电气连接插头，
A 型插头符合
DIN EN 175301 - 803

6020 型
直动式两通比例阀

6030 型
直动式二位二通电磁阀

型号说明

6440 阀是伺服辅助式活塞阀。为了提高压力安全和泄漏安全，止动器和阀芯导向管被焊接在一起。电磁线圈采用耐化学腐蚀的环氧树脂制成。对于干燥气体，滑环可提高使用寿命。插装式连接和底板连接以及带汽车插头 (IP6K9K) 的电磁线圈可用于燃料电池中的优化使用。

DTS 1000632932 ZH Version: B Status: RL (released | freigegeben | valide) printed: 04.02.2026

© Christian Bürkert GmbH & Co. KG，保留更改的权利

valvesgo.com

目录

1. 常规技术参数 3

2. 回路功能 4

3. 认证和符合性 4

3.1. 一般说明 4
3.2. 符合性 4
3.3. 标准 4
3.4. 防爆 5
3.5. 北美（美国/加拿大） 5
3.6. 其他 6
DNV GL 分类 6

4. 材料 6

4.1. Bürkert resistApp 6
4.2. 材料说明 6

5. 尺寸 7

5.1. 螺纹版本 7
完整阀门 7
电磁线圈尺寸 8
5.2. 插装式版本 9
完整阀门 9
电磁线圈尺寸 10
插装式连接图 10
5.3. 底板版本 11
完整阀门 11
电磁线圈尺寸 12
底板连接图 13
5.4. ATEX/IECEx 版本（PX58 和 PX38） 14

6. 性能描述 15

6.1. 功耗 15

7. 产品配件 15

7.1. 用于 ATEX/IECEx 接线盒的电缆格兰头 15
7.2. 用于转动接线盒的专用工具 16

8. 订货信息 16

8.1. Bürkert 网上商店 16
8.2. Bürkert 产品选型 16
8.3. Bürkert 产品咨询表 16
8.4. 固定应用订购表，A 型插头符合 DIN EN 175301 - 803 标准（IP65 线圈） 17
标准版本 17
带 Kick and Drop 线圈的版本 18
ATEX/IECEx 电缆版本 19
8.5. 带汽车插头的移动应用订货表（IP6K9K 线圈） 20
8.6. 配件订货表 20
2518 型电气连接插头，A 型插头，符合 DIN EN 175301 - 803 标准 20
2509 型电气连接插头，A 型插头，符合 DIN EN 175301 - 803 标准 21
用于 ATEX/IECEx 接线盒的电缆格兰头 21
安装支架 21

DTS 1000632932 ZH Version: B Status: RL (released | freigegeben | valide) printed: 04.02.2026

valvesgo.com

1. 常规技术参数

产品特征	
尺寸	更多信息，请参见章节 “5. 尺寸”在第 7 页。
材料	
密封件	EPDM
阀体	不锈钢 1.4404/316L
线圈	环氧树脂
密封性[1.)]	
内部泄漏率	1×10^{-4} mbar l/s （>1.5 bar 差压）
外部泄漏率	1×10^{-4} mbar l/s
印刷	
压力等级	DN 6/DN 8: PN 40 bar DN 12/DN 16: PN 25 bar 最大可切换的压差，参见章节 “8. 订货信息”在第 16 页。
爆破压力	底板连接阀体和螺纹阀体为 >250 bar 插装式阀体 DN 6、DN 8 为 >125 bar 插装式阀体 DN 12 为 >110 bar
公称直径	DN 6、DN 8、DN 12、DN 16
回路功能	A 更多信息，请参见章节 “2. 回路功能”在第 4 页。
电磁线圈的耐热绝缘等级	环氧树脂线圈 H 级
性能数据	
负载周期	连续运行 100% ED 对于伴随环境温度升高的移动应用，必须在最长 500 ms（触发脉冲）后借助电流控制或 PWM 信号将功率降低至标称功率的 25%（保持阶段）。
切换时间[2.)]	
DN 6、DN 8	打开：10–20 ms 关闭：40–50 ms
DN 12、DN 16	打开：20–30 ms 关闭：120–200 ms
电气参数	
功耗	更多信息，请参见章节 “6. 性能描述”在第 15 页。
电压允差	
移动应用	12 V：9–16 V 24 V：18–32 V
固定应用	±10%
介质参数	
工作介质	中性气体（例如压缩空气、氮气） 针对氢气进行了优化
介质温度	-40–90 °C
粘度	最大 21 mm^2/s (21 cSt)
连接方式	
电气连接	• 符合 DIN EN 175 301 - 803 A 型标准的插头接线片，适用于 **2518 型** ▸电气连接插头。 更多信息，请参见章节 “2518 型电气连接插头，A 型插头，符合 DIN EN 175301 - 803 标准”在第 20 页。 • 符合 DIN EN 175 301 - 803 A 型标准的插头接线片，适用于 **2509 型** ▸电气连接插头。 更多信息，请参见章节 “2509 型电气连接插头，A 型插头，符合 DIN EN 175301 - 803 标准”在第 21 页。 IP6K9K 线圈版本的汽车插头： 插头 KOSTAL MLK1.2，2 针，A 型（公） 插头 TE MCON 1.2，2 针，A 型（公） 可应要求提供其他插头形式
管道接口	插装式、底板、G ¼、G ⅜、G ½、G ¾、NPT ¼、NPT ⅜、NPT ½、NPT ¾、SAE UNF 9/16-18, SAE UNF ¾-16

DTS 1000632932 ZH Version: B Status: RL (released | freigegeben | valide) printed: 04.02.2026

valvesgo.com

认证和符合性	
防护等级	标准： IP65 带 **2518 型** ▶电气连接插头 NEMA 4X 带 **2509 型** ▶电气连接插头（对于不锈钢版本） （可按需提供其他版本） 汽车线圈： IP6K 根据 ISO 20653:2013 标准 IPX7 根据 ISO 20653:2013 标准（根据 ISO 16750 - 4:2010 标准进行浸没测试） IPX9K 根据 ISO 20653:2013 标准 只有线圈未从阀门上移除，才能保证此防护等级。
防爆	更多信息，请参见章节 **“3.4. 防爆”在第 5 页**。
北美（美国/加拿大）	更多信息，请参见章节 **“3.5. 北美（美国/加拿大）”在第 5 页**。
其他	更多信息，请参见章节 **“3.6. 其他”在第 6 页**。
环境与安装	
安装位置	任意，建议执行机构朝上
环境温度	-40–+55 °C/75 °C 适用于固定应用，具体取决于功率等级 -40–+85 °C 适用于移动应用 [3.)]

1.) 所列出的极限值不适用于具有较低密封要求的阀门（变量代码 PC93）。此限制不包括连续的氦气密封性测试。
2.) 在 +20 °C、阀门出口处 6 bar 压力时测量，打开：压力增加 0–90%，关闭：压力下降 100–10%
3.) 必须在最长 500 ms（触发脉冲）后借助电流控制或 PWM 信号将功率降低至标称功率的 25%（保持阶段）。

2. 回路功能

图标	说明
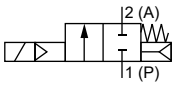	**作用方式 A (WW A)** 二位二通电磁阀 伺服辅助 在断电位置关闭

3. 认证和符合性

3.1. 一般说明

- 查询时，必须指出以下所述认证或符合性。只有这样，我们才能确保产品满足所有规定的性能。
- 并非所有可订购的设备版本都会提供以下所述认证或符合性。

3.2. 符合性

根据欧盟符合性声明，产品符合欧盟指令。

3.3. 标准

用于证明其符合欧盟指令的适用标准可以在欧盟型式检验证书和/或欧盟符合性声明中找到。

DTS 1000632932 ZH Version: B Status: RL (released | freigegeben | valide) printed: 04.02.2026

valvesgo.com

3.4. 防爆

认证	说明
	可选：防爆符合 2 类（1/21 区） 组件的 Ex 标识符合下表：

AC10 型线圈	AC19 型线圈
带接出电缆的线圈	
ATEX: EPS 18 ATEX 1232 X II 2G Ex mb IIC T4 Gb II 2D Ex mb IIIC T130 °C Db **IECEx:** IECEx EPS 18.0110 X Ex mb IIC T4 Gb Ex mb IIIC T130 °C Db	**ATEX:** EPS 16 ATEX 1 072 X II 2G Ex mb IIC T4 Gb II 2D Ex mb IIIC T130 °C Db **IECEx:** IECEx EPS 16.0030 X II 2G Ex mb IIC T4 Gb II 2D Ex mb IIIC T130 °C Db
带接线盒的线圈	
ATEX: EPS 18 ATEX 1232 X II 2G Ex eb mb IIC T4 Gb II 2D Ex mb tb IIIC T130 °C Db **IECEx:** IECEx EPS 18.0110 X Ex eb mb IIC T4 Gb Ex mb tb IIIC T130 °C Db	**ATEX:** EPS 16 ATEX 1 072 X II 2G Ex eb mb IIC T4 Gb II 2D Ex mb tb IIIC T130 °C Db **IECEx:** IECEx EPS 16.0030 X II 2G Ex eb mb IIC T4 Gb II 2D Ex mb tb IIIC T130 °C Db

可选：防爆符合 3 类（2/22 区）

组件的 Ex 标识符合下表：

AC10 型线圈	AC19 型线圈
带 A 型插头接线片和 2509 型电气连接插头的线圈	
ATEX: EPS 21 ATEX 1234 X II 3G Ex ec IIC T4 Gc II 3D Ex tc IIIC T135 °C Dc **IECEx:** IECEx EPS 21.0078X Ex ec IIC T4 Gc Ex tc IIIC T135 °C Dc	**ATEX:** EPS 22 ATEX 1136 X II 3G Ex ec IIC T3 Gc II 3D Ex tc IIIC T200 °C Dc **IECEx:** IECEx EPS 22.0018 X Ex ec IIC T3 Gc Ex tc IIIC T200 °C Dc

3.5. 北美（美国/加拿大）

认证	说明
c UL us LISTED SOLENOID FOR USE IN HAZARDOUS LOCATIONS E504714	**可选：UL 危险场所，防爆（适用于线圈）** 美国和加拿大危险场所 UL 列名 Class I，Zone 1 Class I，Division 2，Groups A、B、C 和 D Class II+III，Division 2，Group F 和 G
C US	**可选：加拿大和美国 CSA（适用于阀门）** 阀门经过加拿大和美国 CSA 认证，可作为氢气安全切断阀门，符合以下标准： • UL 429（电动阀） • CSA 139（电动阀）

DTS 1000632932 ZH Version: B Status: RL (released | freigegeben | valide) printed: 04.02.2026

valvesgo.com

3.6. 其他

DNV GL 分类

认证	说明
TYPE APPROVED PRODUCT DNV DNV.COM/AF	**可选：DNV GL 分类：船舶、海上设备、高速船和轻型船** 本产品经认证可安装在所有 DNV GL 分类船舶上。

4. 材料

4.1. Bürkert resistApp

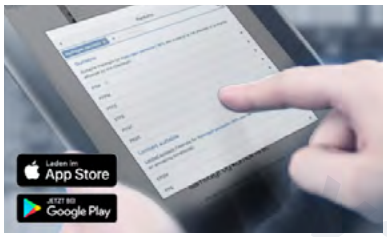

Bürkert resistApp——耐化学性表

您想在个人应用情况下保证材料的可靠性和耐久性吗？在我们的网站上或在 resistApp 中验证您的介质和材料组合。

立即检验耐化学性

4.2. 材料说明

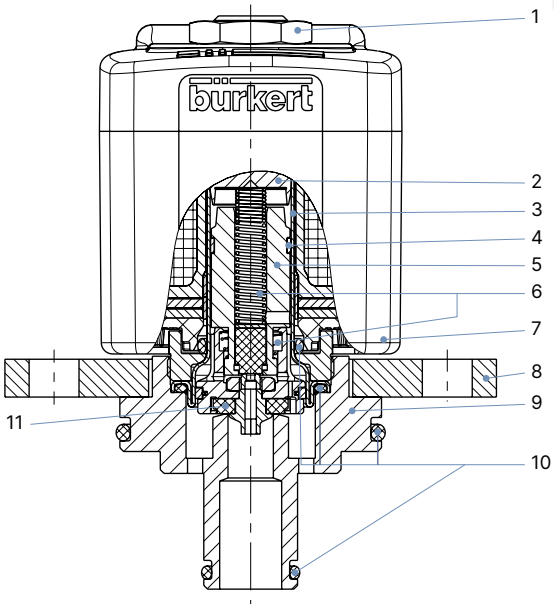

编号	元件	材料
1	螺母	不锈钢 1.4305/303 [1.)]，PTFE 涂覆
2	止动器	不锈钢 1.4113/434 [1.)]
3	阀芯导向管	不锈钢 1.4303/305 [1.)]/308 [1.)]
4	导向环	PTFE 碳填充
5	柱塞	不锈钢 1.4113/434 [1.)]
6	弹簧	不锈钢 1.4310/301 [1.)]
7	线圈	环氧树脂
8	固定片	不锈钢 1.4301/304 [1.)]
9	阀体	不锈钢 1.4404/1.4571/316L [1.)]/316Ti [1.)]
10	外装式密封件	EPDM
11	完整活塞	不锈钢 1.4305/303 [1.)] PPS PTFE 碳填充 EPDM

1.)材料名称依据 AISI 标准

DTS 1000632932 ZH Version: B Status: RL (released | freigegeben | valide) printed: 04.02.2026

valvesgo.com

5. 尺寸

5.1. 螺纹版本

完整阀门

注意:

- 尺寸 mm
- 电磁线圈的相关尺寸参见章节 “电磁线圈尺寸”在第 8 页。

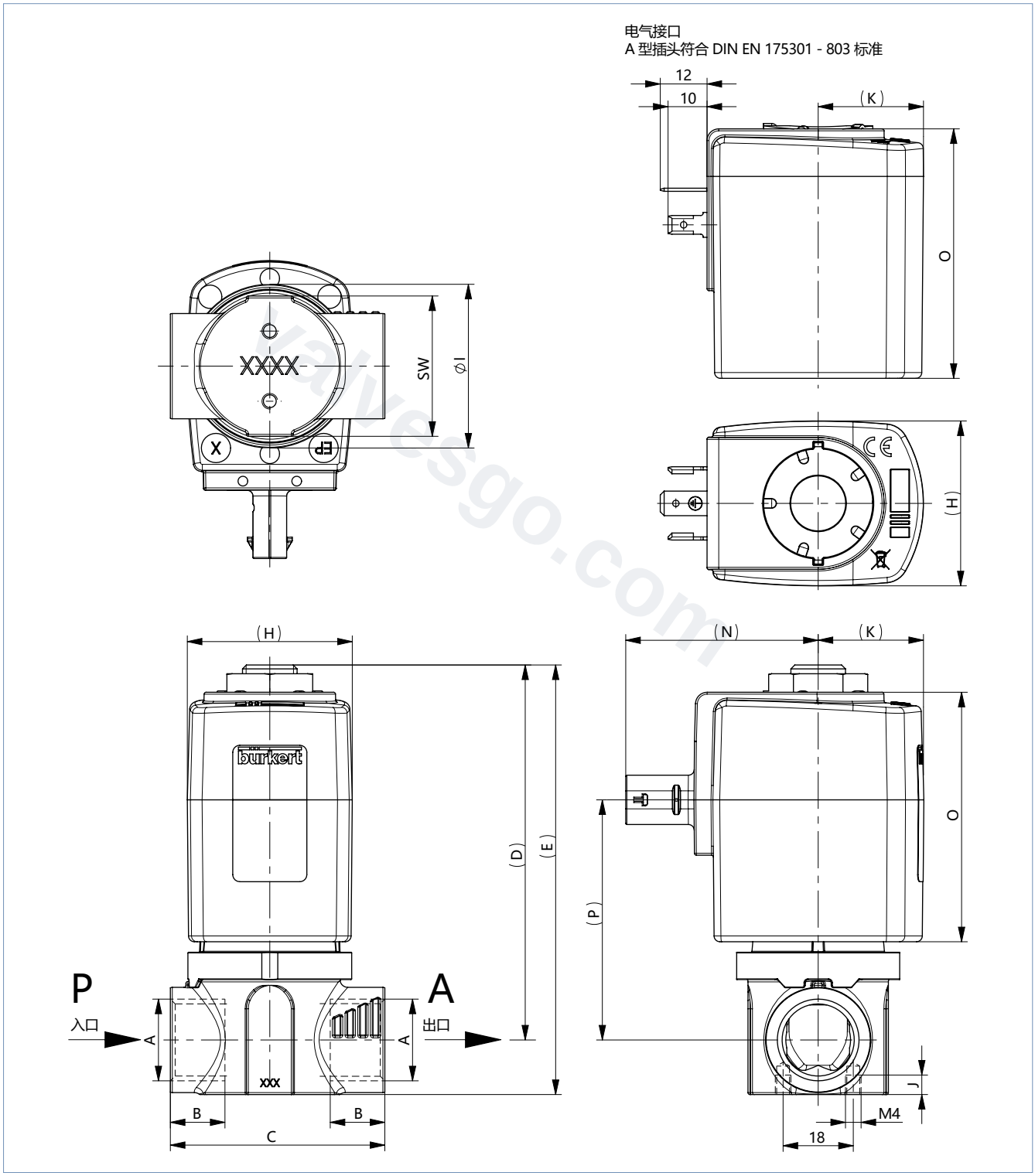

DTS 1000632932 ZH Version: B Status: RL (released | freigegeben | valide) printed: 04.02.2026

valvesgo.com

DN	A（阀体接口）	B	C	(D)	(E)	F	G	I	J	(P)	SW
	[in]	[mm]	[mm]	[mm]	[mm]	[mm]	[mm]	[mm]	[mm]	[mm]	[mm]
6	G ¼	12	40	61	71	18	M4	27	4.5	41.5	24
	NPT ¼	10									
	Rc ¼	9.7									
8	G ¼	12	50	62	74					42.5	
	NPT ¼	10									
	Rc ¼	9.7									
	SAE 9/16-18 UNF-2B	12.7									
6/8	G ⅜	12									
	NPT ⅜	10.3									
	RC ⅜	10.1									
12	G ½	14	55	96	110			42	5	62	36
	NPT ½	13.7									
	RC ½	13.2									
	SAE ¾-16 UNF-2B	14.3									
16	G ¾	16		99	115	-	-		-		
	NPT ¾	14									
	RC ¾	14.5									

电磁线圈尺寸

注意：
所述字母对应的尺寸参见章节 “完整阀门”在第 7 页。

DN	电气连接	线圈尺寸	(H)	(K)	(N)	O
			[mm]	[mm]	[mm]	[mm]
6/8	A 型插头符合 DIN EN 175301 - 803 标准	5	32	21	—	41
		6	40	24	—	
	插头 KOSTAL MLK1.2/TE MCON 1.2，2 针，A 型（公）				48	
12/16	A 型插头符合 DIN EN 175301 - 803 标准	K	42	27	—	64
	插头 KOSTAL MLK1.2/TE MCON 1.2，2 针，A 型（公）				49	

DTS 1000632932 ZH Version: B Status: RL (released | freigegeben | valide) printed: 04.02.2026

valvesgo.com

5.2. 插装式版本

完整阀门

注意:

- 尺寸 mm
- 电磁线圈的相关尺寸参见章节 “电磁线圈尺寸”在第 10 页。

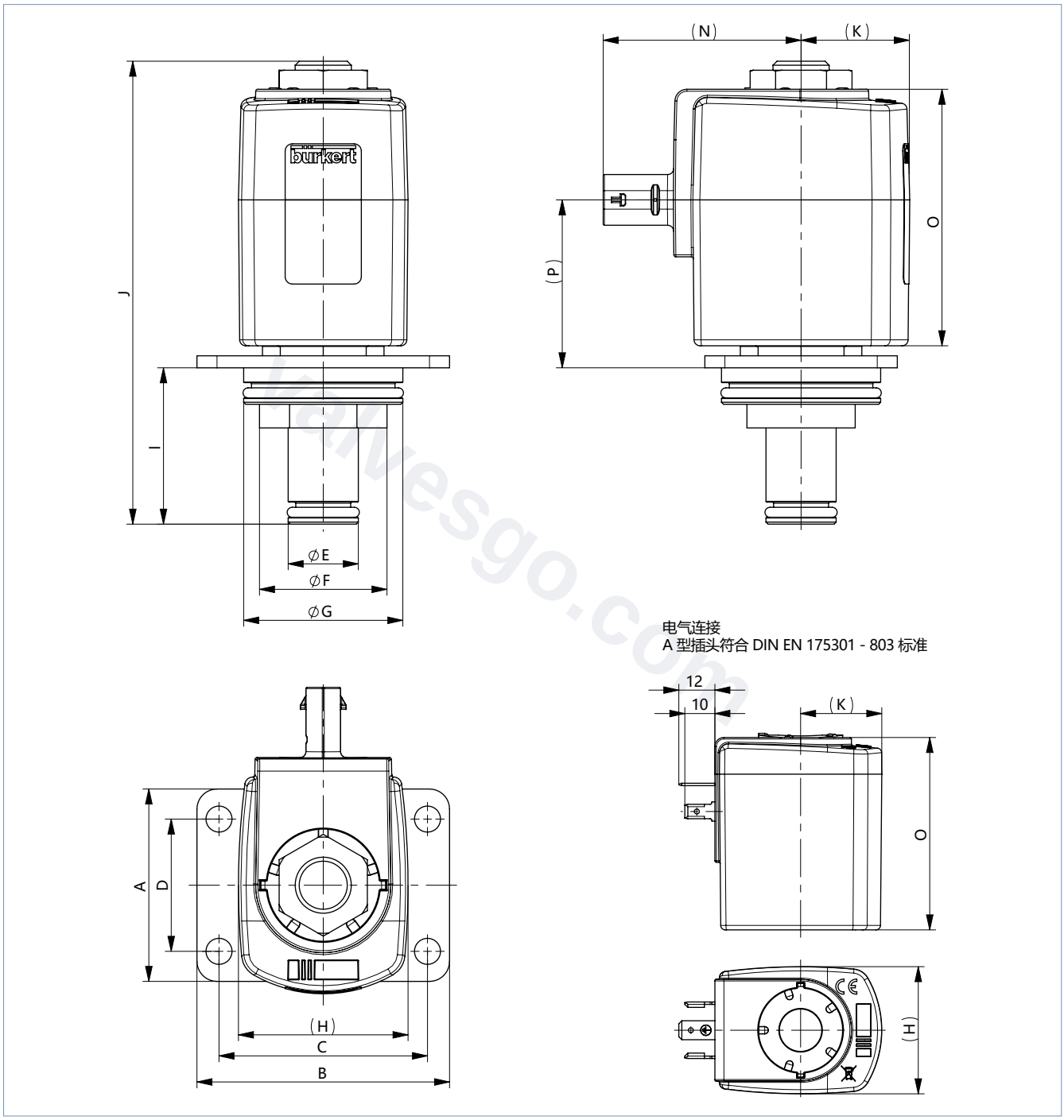

DN	阀体接口	A	B	C	D	ØE	ØF	ØG	I	(J)	(P)
6/8	FC16	55	55	52	—	12.4	23.9	34.6	25.4	76	31
12	FC17	48	63	52	33	17.5	31.8	39.7	39	113	42

DTS 1000632932 ZH Version: B Status: RL (released | freigegeben | valide) printed: 04.02.2026

valvesgo.com

burkert FLUID CONTROL SYSTEMS

电磁线圈尺寸

注意:
所述字母对应的尺寸参见章节 “完整阀门”在第 9 页。

DN	电气连接	线圈尺寸	(H) [mm]	(K) [mm]	(N) [mm]	O [mm]
6/8	A 型插头符合 DIN EN 175301 - 803 标准	5	32	21	—	41
		6	40	24	—	
	插头 KOSTAL MLK1.2/TE MCON 1.2，2 针，A 型（公）				48	
12	A 型插头符合 DIN EN 175301 - 803 标准	K	42	27	—	64
	插头 KOSTAL MLK1.2/TE MCON 1.2，2 针，A 型（公）				49	

插装式连接图

注意:
尺寸 mm

FC16 连接尺寸图

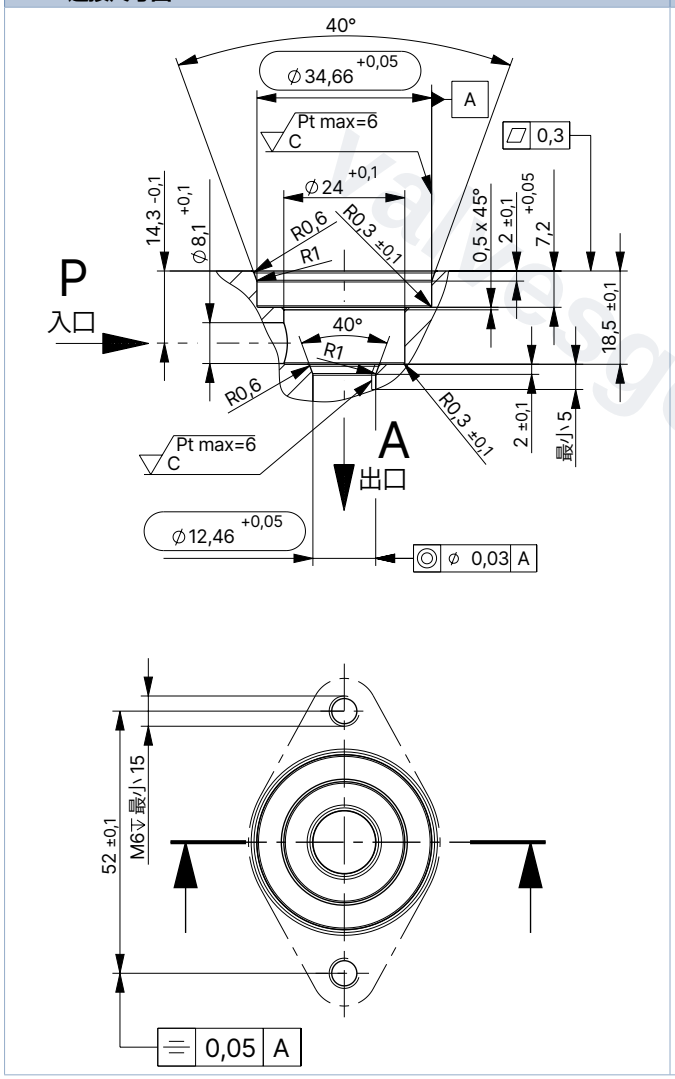

FC17 连接尺寸图

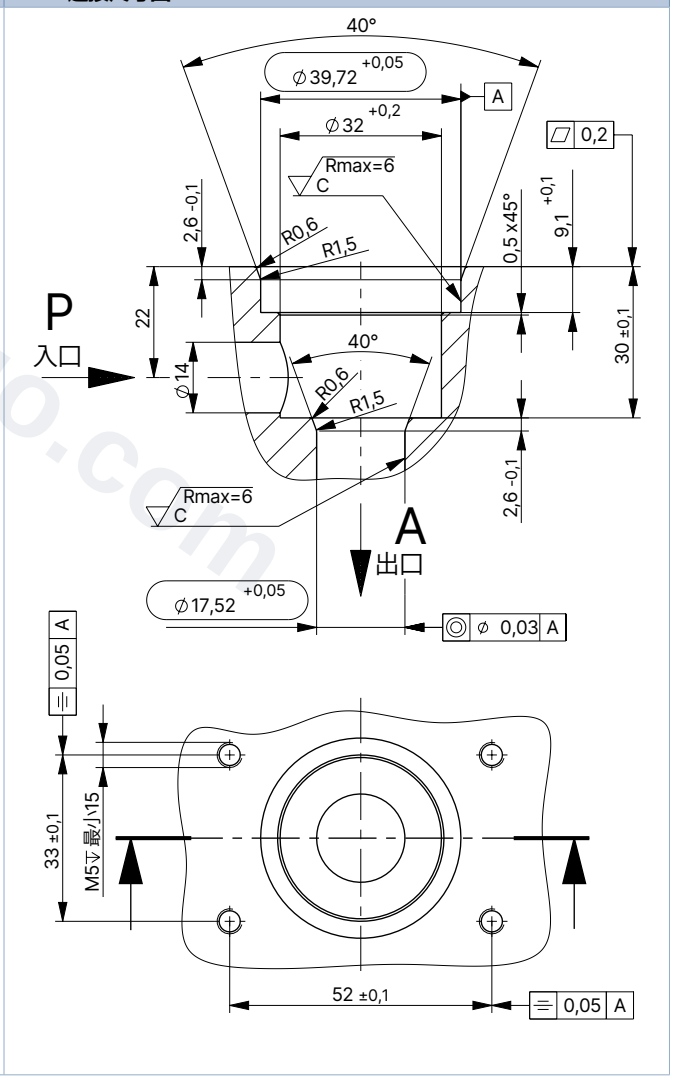

DTS 1000632932 ZH Version: B Status: RL (released | freigegeben | valide) printed: 04.02.2026

valvesgo.com

5.3. 底板版本

完整阀门

注意:

- 尺寸 mm
- 电磁线圈的相关尺寸参见章节 “电磁线圈尺寸”在第 12 页。

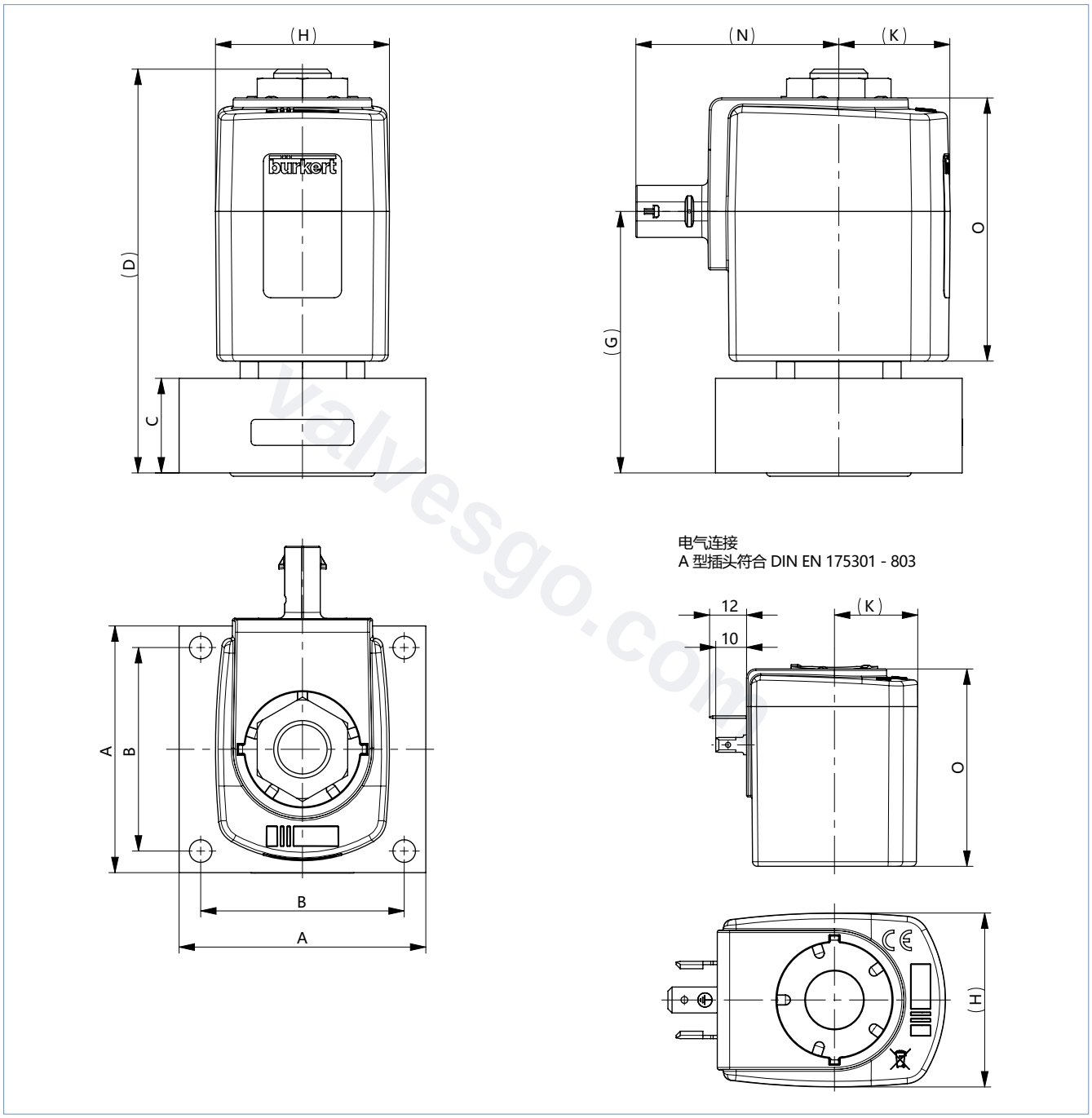

DN	阀体接口	A	B	C	(D)	(G)
6/8	FK14	55	46	13	58	38.5
12	FK17	60	49.5	23	98	64

DTS 1000632932 ZH Version: B Status: RL (released | freigegeben | valide) printed: 04.02.2026

valvesgo.com

电磁线圈尺寸

注意:
所述字母对应的尺寸参见章节 “完整阀门” 在第 11 页。

DN	电气连接	线圈尺寸	(H) [mm]	(K) [mm]	(N) [mm]	O [mm]
6/8	A 型插头符合 DIN EN 175301 - 803 标准	5	32	21	—	41
		6	40	24	—	
	插头 KOSTAL MLK1.2/TE MCON 1.2，2 针，A 型（公）				48	
12	A 型插头符合 DIN EN 175301 - 803 标准	K	42	27	—	64
	插头 KOSTAL MLK1.2/TE MCON 1.2，2 针，A 型（公）				49	

DTS 1000632932 ZH Version: B Status: RL (released | freigegeben | valide) printed: 04.02.2026

valvesgo.com

valvesgo.com

底板连接图

注意:

- 尺寸 mm
- P=入口，A=出口
- 阀体和连接块的流通孔 (P) 必须重叠布置，以达到数据表中给出的 K_V 值。如果并非如此，则可能导致 K_V 值受到轻微限制。

FK14 DN 6 连接尺寸图

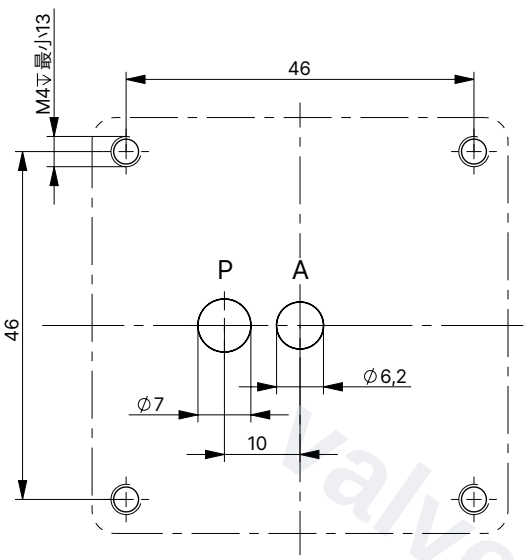

FK17 连接尺寸图

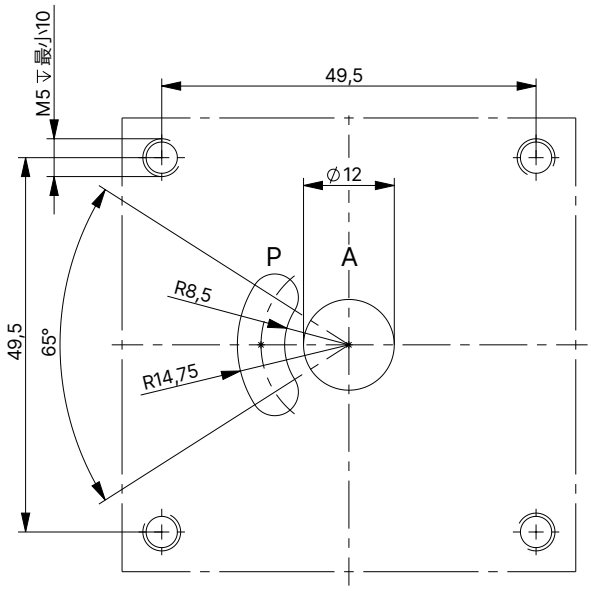

FK14 DN 8 连接尺寸图

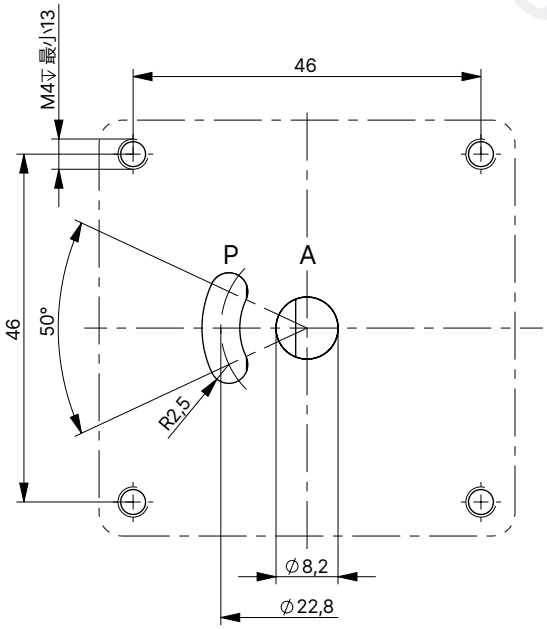

DTS 1000632932 ZH Version: B Status: RL (released | freigegeben | valide) printed: 04.02.2026

valvesgo.com

5.4. ATEX/IECEx 版本（PX58 和 PX38）

注意:
尺寸 mm

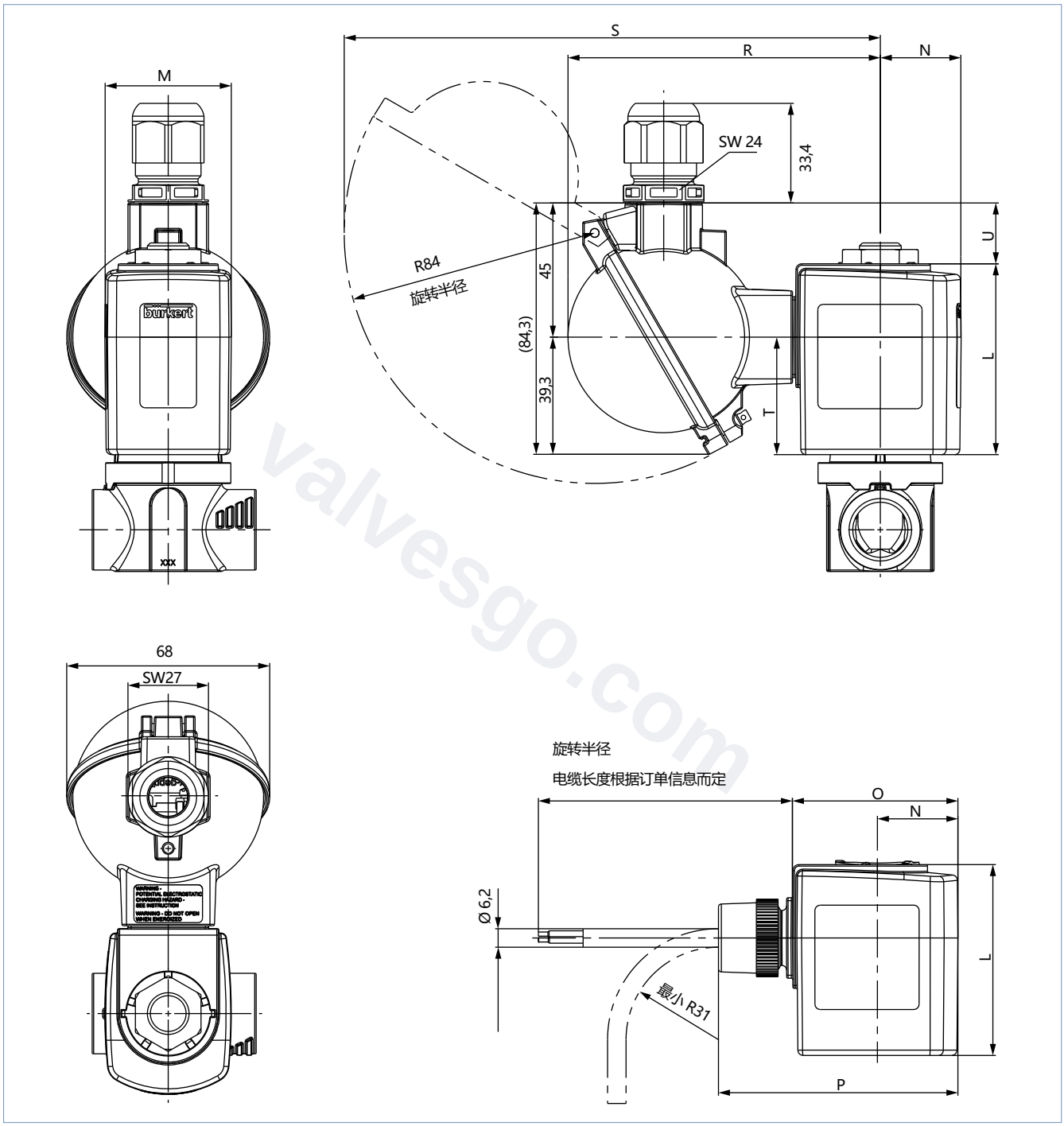

变量代码	线圈尺寸	(M)	(N)	(O)	(P)	(L)	(R)	(S)	(T)	(U)
PX58	6	40	24	52	75	41	103	178	26	30
PX38	K	42	27	56	80	64	105	180	40	20

DTS 1000632932 ZH Version: B Status: RL (released | freigegeben | valide) printed: 04.02.2026

valvesgo.com

6. 性能描述

6.1. 功耗

注意:
“Kick and Drop”线圈 (AC/DC) 包含采用双线圈技术的集成电子元件，可用于短暂地增加和降低功率。

公称直径	线圈尺寸	DC		Kick and Drop 线圈 AC/DC		
		冷态功率	热态功率	冷态功率 吸合功率	冷态功率 保持功率	热态功率 保持功率
DN	[mm]	[W]	[W]	[W] 500 ms	[W]	[W]
6/8	32 (5)	12	10	—	—	—
	40 (6)	14	12	—	—	—
		16	14	—	—	—
		—	—	20	2	2
	40 (6) EX	9	7.5	—	—	—
12/16	42 (K)	21	16	—	—	—
		32	20	—	—	—
		—	—	44	6.5	5.5
	42 (K) EX	15	12	44	6.5	5.5

7. 产品配件

7.1. 用于 ATEX/IECEx 接线盒的电缆格兰头

注意:
一个聚酰胺版本电缆格兰头包括在供货范围内。镀镍黄铜可额外付费订购，参见“用于 ATEX/IECEx 接线盒的电缆格兰头”在第 21 页。

说明	Ex 认证		尺寸	
	证明	标识		
Ex 电缆格兰头， 镀镍黄铜，6–13 mm 	PTB 04 ATEX 1112 X, IECEx PTB 13.0027X	II 2 G Ex e IIC Gb, II 2 D Ex tb IIIC Db IP68	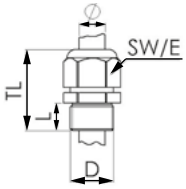	TL 29–37 mm L 6 mm D 20 mm SW 24 mm E 27 mm
Ex 电缆格兰头， 聚酰胺，7–13 mm 	PTB 13 ATEX 1015 X, IECEx PTB 13.0034X	II 2 G Ex e IIC Gb, II 2 D Ex tb IIIC Db IP68	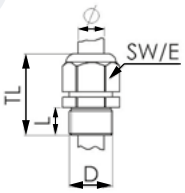	TL 36–45 mm L 10 mm D 20 mm SW 24 mm E 28 mm

DTS 1000632932 ZH Version: B Status: RL (released | freigegeben | valide) printed: 04.02.2026

valvesgo.com

7.2. 用于转动接线盒的专用工具

注意:
这种专用工具不包括在阀门的供货范围内，参见 “用于 ATEX/IECEx 接线盒的电缆格兰头”在第 21 页。

说明	套件的组成部分
SC02-AC10 套件 	• 专用工具 • 维护说明

8. 订货信息

8.1. Bürkert 网上商店

Bürkert 网上商店——轻松订购、快速送达

您想快速查找并直接订购您所需的 Bürkert 产品或备件吗？我们的网上商店全天 24 小时开放。立即注册享受便利。

立即在线订购

8.2. Bürkert 产品选型

Bürkert 产品选型——快速找到合适的产品

您想要基于您的技术需求选择合适的产品吗？利用 Bürkert 产品选型，查找匹配您应用的合适产品。

立即筛选产品

8.3. Bürkert 产品咨询表

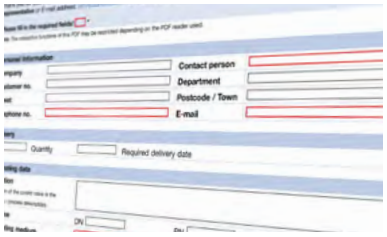

Bürkert 产品咨询表，让您快速便捷地咨询

您希望基于您的技术要求有针对性地提出产品咨询吗？为此，可使用我们的产品咨询表。在那里您可以找到与您的 Bürkert 联系人相关的所有信息。这样我们就能为您提供最佳建议。

立即填写表格

DTS 1000632932 ZH Version: B Status: RL (released | freigegeben | valide) printed: 04.02.2026

valvesgo.com

8.4. 固定应用订购表，A 型插头符合 DIN EN 175301 - 803 标准（IP65 线圈）

标准版本

注意:

- 请注意，电气连接插头必须单独订购，参见 “2518 型电气连接插头，A 型插头，符合 DIN EN 175301 - 803 标准”在第 20 页 或 **2518 型** ▶ 的单独数据表。
- 具有其他电压、NPT 或 RC 内螺纹的其他版本可应要求提供。

作用方式	管道接口	公称直径	K_V值（水）	线圈功率	压力范围 (MAWP 1.) 环境温度 +75 °C	压力范围 (MAWP 1.) 环境温度 +55 °C	线圈尺寸	订货号 024/DC
		[mm]	[m³/h]	[W]	[bar]	[bar]	[mm]	[V/Hz]
不锈钢阀体、密封材料 EPDM/EPDM								
WW A	**带 G 内螺纹的螺纹阀体**							
二位二通电磁阀 伺服辅助 在断电位置 关闭	G ¼	6	0,6	12	0...20	–	32	20044959
				14	0...25	–	40	20092726
		8	1.1	12	–	0–20	32	20092742
					0...16	–		20092743
				14	0...25	–	40	20092745
	G ⅜	6	0.6	12	0...20	–	32	20092733
				14	0...25	–	40	20081285
		8	1.1	12	–	0–20	32	20092751
					0...16	–		20092752
				14	0...25	–	40	20092754
	G ½	12	2.2	21	–	0–20	42	20092760
					0...16	–		20044518
				32 2.)	0...20	–		20064878
	G ¾	16	3.5	32 2.)	0...20	–	42	20109325
	插装式阀体							
	FC16	6	0.7	12	0...20	–	32	20044961
				14	0...25	–	40	20092767
		8	1.1	12	–	0–20	32	20092775
					0...16	–		20092776
				14	0...25	–	40	20092778
	FC17	12	2.3	21	–	0–20	42	20092782
					0...16	–		20043705
				32 2.)	0...20	–		20092783
	底板阀体							
	FK14	6	0.6	12	0...20	–	32	20044960
				14	0...25	–	40	20092792
		8	0.8	12	–	0–20	32	20092802
					0...16	–		20044960
				14	0...25	–	40	20078761
	FK17	12	2.4	21	–	0–20	42	20043704
					0...16	–		20092811
				32 2.)	0...20	–		20092812
	安装在阀块中 3.)							
	FC25	16	4.0	32 2.)	0...20	–	42	on request

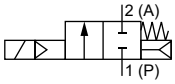

on request = 可按需提供
1.) 允许的最大工作压力
2.) 允许最大 50% 负载周期
3.) FC25 版本设计用于直接集成到阀块中。因此，在公称直径 DN16 时，K_V 值提升至 4.0 m³/h。如果您感兴趣，请联系您当地的 Bürkert 销售办事处。

DTS 1000632932 ZH Version: B Status: RL (released | freigegeben | valide) printed: 04.02.2026

valvesgo.com

带 Kick and Drop 线圈的版本

注意:

- 请注意，电气连接插头必须单独订购，参见 “2518 型电气连接插头，A 型插头，符合 DIN EN 175301 - 803 标准”在第 20 页 或 **2518 型** ▶ 的单独数据表。
- “Kick and Drop”线圈 (AC/DC) 包含采用双线圈技术的集成电子元件，可用于短暂地增加和降低功率。
- 具有其他电压、NPT 或 RC 内螺纹的其他版本可应要求提供。

作用方式	管道接口	公称直径	K_V值（水）	线圈功率		压力范围 (MAWP 1.))	线圈尺寸	订货号
				吸合功率	保持功率	环境温度 +75 °C		024/DC
		[mm]	[m³/h]	[W]	[W]	[bar]	[mm]	[V/Hz]
不锈钢阀体、密封材料 EPDM/EPDM								
WW A	**带 G 内螺纹的螺纹阀体**							
二位二通电磁阀	G ¼	6	0.6	20	2	0–25	40	20089275
伺服辅助		8	1.1					20092748
在断电位置	G ⅜	6	0.6	20	2	0–25	40	20092737
关闭		8	1.1					20092758
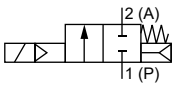	G ½	12	2.2	44	6.5	0–20	42	20079934
	G ¾	16	3.5	44	6.5	0–20	42	20131310
	插装式阀体							
	FC16	6	0.7	20	2	0–25	40	20092770
	FC16	8	1.1	20	2	0–25	40	20092781
	FC17	12	2.3	44	6.5	0–20	42	20067340
	底板阀体							
	FK14	6	0.6	20	2	0–25	40	20092796
	FK14	8	0.8	20	2	0–25	40	20083228
	FK17	12	2.4	44	6.5	0–20	42	20092814
	安装在阀块中 2.)							
	FC25	16	4.0	44	6.5	0–20	42	on request

on request = 可按需提供

1.)允许的最大工作压力

2.) FC25 版本设计用于直接集成到阀块中。因此，在公称直径 DN16 时，K_V 值提升至 4.0 m³/h。如果您感兴趣，请联系您当地的 Bürkert 销售办事处。

DTS 1000632932 ZH Version: B Status: RL (released | freigegeben | valide) printed: 04.02.2026

valvesgo.com

ATEX/IECEx 电缆版本

注意:

- “Kick and Drop”线圈 (AC/DC) 包含采用双线圈技术的集成电子元件，可用于短暂地增加和降低功率。
- 在标准版本中，电缆长度为 3 m。其他长度可应要求提供。
- 具有其他电压、NPT 或 RC 内螺纹的其他版本可应要求提供。
- 带接线盒的 ATEX/IECEx 版本可应要求提供。

作用方式	管道接口	公称直径	K_V值（水）	线圈功率		压力范围 (MAWP 1.))	线圈尺寸	订货号
				吸合功率	保持功率	环境温度 +55 °C		024/DC
		[mm]	[m³/h]	[W]	[W]	[bar]	[mm]	[V/Hz]
不锈钢阀体、密封材料 EPDM/EPDM								
WW A	**带 G 内螺纹的螺纹阀体**							
二位二通电磁阀	G ¼	6	0.6	9	—	0–16	40	20092728
伺服辅助		8	1.1					20092888
在断电位置	G ⅜	6	0.6	9	—	0–16	40	20092738
关闭		8	1.1					20092889
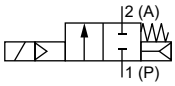	G ½	12	2.2	15	—	0–10	42	20083956
				44	6.5	0–20		20087819
	G ¾	16	3.5	15	–	0–10	42	20131310
				44	6.5	0–20		20131314
	插装式阀体							
	FC16	6	0.7	9	—	0–16	40	20092771
	FC16	8	1.1	9	—	0–16	40	20083955
	FC17	12	2.3	15	—	0–10	42	20092784
				44	6.5	0–20		20081150
	底板阀体							
	FK14	6	0.6	9	—	0–16	40	20092797
		8	0.8	9	—	0–16		20092807
	FK17	12	2.4	15	—	0–10	42	20092816
				44	6.5	0–20		20084225
	安装在阀块中 2.)							
	FC25	16	4.0	15	–	0–10	42	on request
				44	6.5	0–20		on request

on request = 可按需提供

1.)允许的最大工作压力

2.)FC25 版本设计用于直接集成到阀块中。因此，在公称直径 DN16 时，K_V 值提升至 4.0 m³/h。如果您感兴趣，请联系您当地的 Bürkert 销售办事处。

DTS 1000632932 ZH Version: B Status: RL (released | freigegeben | valide) printed: 04.02.2026

valvesgo.com

8.5. 带汽车插头的移动应用订货表（IP6K9K 线圈）

注意:

- 必须在最长 500 ms（触发脉冲）后借助电流控制或 PWM 信号将功率降低至标称功率的 25%（保持阶段）。
- 具有其他电压、NPT 或 RC 内螺纹的其他版本可应要求提供。

作用方式	管道接口	公称直径 [mm]	K_V值（水）[m³/h]	线圈功率 1.) [W]	压力范围 (MAWP 2.) 环境温度 +85 °C 3.) [bar]	线圈尺寸 [mm]	订货号 012/DC [V/Hz]	订货号 024/DC [V/Hz]
不锈钢阀体、密封材料 EPDM/EPDM								
WW A 二位二通电磁阀 伺服辅助 在断电位置 关闭 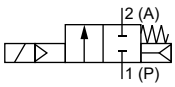	**带 G 内螺纹的螺纹阀体**							
	G ¼	6	0.6	14	0...25	40	20092730	20028364
		8	1.1	14	0...25		20092882	20092749
	G ⅜	6	0.6	14	0...25	40	20092739	20092740
		8	1.1	14	0...25		20092885	20092886
	G ½	12	2.2	21	0...16	42	20092761	20069635
				32	0...20		20056552	20092762
	G ¾	16	3.5	32	0...20	42	20131316	20131318
	插装式阀体							
	FC16	6	0.6	14	0...25	40	20092772	20028366
		8	1.1	14	0...25		20092890	20069567
	FC17	12	2.3	21	0...16	42	20092785	20092787
				32	0...20		20056554	20092789
	底板阀体							
	FK14	6	0.6	14	0...25	40	20092798	20092799
		8	0.8	14	0...25		20092809	20028365
	FK17	12	2.4	21	0...16	42	20092887	20050001
				32	0...20		20092818	20080617
	安装在阀块中 4.)							
	FC25	16	4.0	32	0...20	42	on request	on request

on request = 可按需提供

1.)给出的功率为吸合阶段所需的功率。必须在最长 500 ms（触发脉冲）后借助电流控制或 PWM 信号将功率降低至少 75%（吸持阶段）。

2.)允许的最大工作压力

3.)只有在最长 500 ms（触发脉冲）后借助电流控制或 PWM 信号将功率降低至标称功率的 25%，才能保证在此环境温度下使用。

4.)FC25 版本设计用于直接集成到阀块中。因此，在公称直径 DN16 时，K_V 值提升至 4.0 m³/h。如果您感兴趣，请联系您当地的 Bürkert 销售办事处。

8.6. 配件订货表

2518 型电气连接插头，A 型插头，符合 DIN EN 175301 - 803 标准

注意:

- 尺寸 mm
- 其他版本，参见 **2518 型** ▶数据表。

电气连接插头	尺寸	版本	电压	订货号
	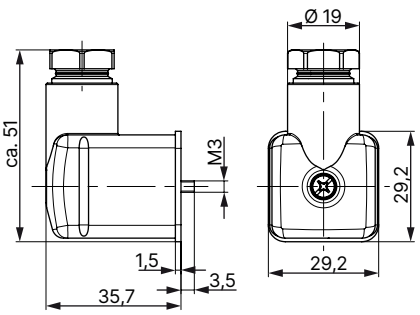	无接线 (AC/DC)	0–250 V AC/DC	314802
		带 LED (AC/DC)	12–24 V AC/DC	314812
		带 LED 和压敏电阻 (AC/DC)	12–24 V AC/DC	314820
		带整流器、LED 和压敏电阻	12–24 V AC/DC	314816
		无接线 (AC/DC) 带硅胶密封件，适用于较高的环境温度，例如蒸汽版本 (NA07)	0–250 V AC/DC	361687

DTS 1000632932 ZH Version: B Status: RL (released | freigegeben | valide) printed: 04.02.2026

valvesgo.com

2509 型电气连接插头，A 型插头，符合 DIN EN 175301 - 803 标准

注意：

- 尺寸 mm
- 无接线（标准）
- 与 Bürkert 电磁阀一起装配时，2509 型电气连接插头符合 ATEX 类别3 GD 的要求。
- 与 Bürkert 电磁阀一起装配时，2509 型电气连接插头符合 UL 列名 (UL 429) 的要求。
- 有关电气连接插头的更多信息，请参见 **2509 型**数据表。

电气连接插头	尺寸	版本	电压	订货号
	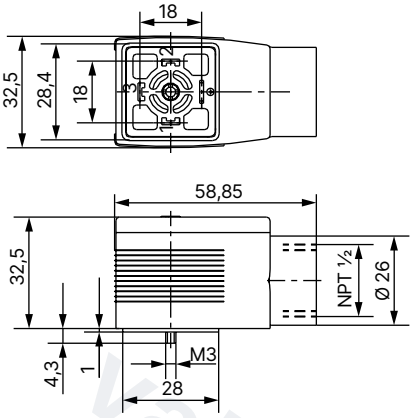	无接线	0–250 V AC/DC	137943

用于 ATEX/IECEx 接线盒的电缆格兰头

注意：

- 一个聚酰胺版本电缆格兰头包括在供货范围内。镀镍黄铜可额外付费订购。
- 有关 Ex 电缆格兰头的更多信息，参见 **“7.1. 用于 ATEX/IECEx 接线盒的电缆格兰头”在第 15 页**。
- 有关特殊工具的更多信息，参见 **“7.2. 用于转动接线盒的专用工具”在第 16 页**。

说明	订货号
Ex 电缆格兰头，镀镍黄铜，6–13 mm [1.)]	773278
Ex 电缆格兰头，聚酰胺，7–13 mm [1.)]	773277
SC02-AC10 套件：特殊工具[2.)]，维护说明	293488

1.)电缆直径
2.)不包括在阀门的供货范围内

安装支架

注意：

- 安装支架、两个 M4x8 圆头螺栓和两个弹簧环包含在供货范围内。
- 安装支架可用于公称直径不超过 DN 12 的所有螺纹阀体。

说明	订货号
安装支架适用于 6020/6027/6240/6440 型 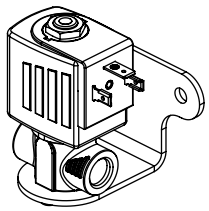	282304

DTS 1000632932 ZH Version: B Status: RL (released | freigegeben | valide) printed: 04.02.2026

valvesgo.com