



带手动执行机构的两位两通隔膜阀（全功能）

- 阀体和膜片有不同的材料和规格可供购买
- 产品接触的表面 Ra≤0.38 µm~1.6 µm（可选择电抛光）
- 提供所有常见的连接尺寸和版本
- 集成锁定装置
- 行程和关闭限制器

数据表中所述的产品型号可能与产品介绍及说明中的产品型号有所不同。

可与以下产品组合使用



SV02 型
隔膜



2933 型
带手动执行机构的两位两通隔膜阀



2974 型
带手动执行机构的 T 型隔膜阀（全功能）



2975 型
带手动执行机构的罐底隔膜阀（全功能）



2103 型
带不锈钢气动驱动器（ELEMENT 型）的二位二通隔膜阀，用于分散式自动化



8098 型
FLOWave SAW 流量计

型号说明

2973 型手动隔膜阀由一个手动执行机构、一个膜片和一个两通阀体组成。带塑料手轮的手动执行机构允许在卫生或腐蚀性环境中使用。利于流动的无死区阀体能够实现高流量，用途广泛。阀体和隔膜有各种常见的材料和规格可供选择。执行机构具有紧凑的可高压灭菌设计，与所有其他 Bürkert 隔膜阀兼容。我们还推出了防爆的 ATEX/IECEx 设备型号。手动执行机构带有一个光学位置指示器，其行程刻度可重复。执行机构还具有可调节的行程上限和下限和/或锁定装置。手动执行机构还可以选配位置反馈传感器。

DTS 1000597495 ZH Version: - Status: RL (released | freigegeben | valide) printed: 28.10.2026

© Christian Bürkert GmbH & Co. KG, 保留更改的权利

访问产品网站
valvesgo.com

目录

1. 常规技术参数 3

2. 认证和符合性 4

2.1. 一般说明 4
2.2. 符合性 4
2.3. 标准 4
2.4. 防爆 4
2.5. 食品和饮料/卫生 4
2.6. 其他 5
TA-Luft 5

3. 材料 6

3.1. Bürkert resistApp 6
3.2. 材料说明 6
3.3. 可提供的隔膜材料示例 7

4. 尺寸 8

4.1. 手动执行机构 8
隔膜尺寸 15 至 25 8
隔膜尺寸 32 至 50 9
4.2. 带焊接接口的锻造阀体 (VS) 10
4.3. 带卡箍连接的锻造阀体 (VS) 11
4.4. 带有焊接接口的管压式阀体 (VP) 12
4.5. 带有卡箍连接的管压式阀体 (VP) 13
4.6. 带螺纹接口的管压式阀体 (VP) 14
4.7. 带有法兰接口的管压式阀体 (VP) 15
4.8. 带焊接接口的铸造阀体 (VG) 16
4.9. 带卡箍连接的铸造阀体 (VG) 18
4.10. 塑料阀体 (PV、PD、PP)，承插连接 19
4.11. 塑料阀体 (PW、PV、PP、PD)，双油令连接 21
4.12. 带有法兰连接的塑料阀体 (PV、PD、PP) 24

5. 性能说明 26

5.1. 流量特点 26
锻造阀体 (VS) 26
管压式阀体 (VP) 26
铸造阀体 (VG) 26
塑料阀体 (PW, PV, PP, PD) 27
5.2. 介质压力 27
5.3. 压力温度图 28

6. 订货信息 29

6.1. Bürkert 网上商店 29
6.2. Bürkert 产品选型 29
6.3. Bürkert 产品咨询表 29

DTS 1000597495 ZH Version: - Status: RL (released | freigegeben | valide) printed: 28.10.2026

valvesgo.com

valvesgo.com

1. 常规技术参数

产品特征	
尺寸	更多信息，请参见章节"4. 尺寸" 在第 8 页。
材料[1.]	
锻造阀体 (VS)[1.]	锻造不锈钢 1.4435 符合 BN2 DIN EN 10222-5、F316L 符合 ASTM A182/A182 m 和 316L 符合 ASME BPE
管压式阀体 (VP)[1.]	不锈钢管 1.4435-BN2/UNS S31603 (316L) 符合 DIN 11866、ASTM A269/A270、DIN EN 10217-7/10216-5
铸造阀体 (VG)[1.]	不锈钢铸件 1.4435/316L
塑料阀体 (PW、PV、PP、PD)[1.]	PVC-C、PVC-U、PP、PVDF
隔膜	EPDM (AD)[1.]，PTFE/EPDM (EA)[1.]，高级 PTFE/EPDM (EU)[1.]，GYLON®/EPDM 层压 (ER)[1.]
执行机构 (隔膜底座/手轮)	不锈钢/PPS
隔膜尺寸	15 至 50 (65 至 100 请参见 **3232 型** ▶和)
标准表面质量[2.]	
锻造阀体 (VS)[1.]	内部电抛光：Ra≤ 0.38 µm (NO17)[1.] (ASME BPE SF4/DIN HE4) (外部锻造表面电抛光) 内部机械抛光：Ra≤ 0.5 µm (NO14)[1.](ASME BPE SF1) (外部锻造表面)
管压式阀体 (VP)[1.]	内部电抛光：Ra≤ 0.38 µm (NO17)[1.] (ASME BPE SF4/DIN HE4) (外部电抛光) 内部玻璃珠喷砂：Ra≤ 1.6 µm (NO05)[1.] (外部玻璃珠喷砂：(NO01)[1.])
铸造阀体 (VG)[1.]	内部电抛光：Ra≤ 0.6 µm (NO16)[1.] (ASME BPE SF6) (外部浇铸表面电抛光) 内部机械抛光：Ra≤ 0.76 µm (NO06)[1.] (ASME BPE SF3/DIN H2) (外部浇铸表面)
介质参数	
工作介质	中性气体和液体，高纯度，无菌，腐蚀性或研磨性介质 (参见**耐化学性表** ▶)
介质温度	
EPDM (AD)[1.]	-10 °C 至 +143 °C (+150 °C 下蒸汽灭菌[4.] 60 分钟)
PTFE/EPDM (EA)[1.]	-10 °C 至 +130 °C (+140 °C 下蒸汽灭菌[4.] 60 分钟)
高级 PTFE/EPDM (EU)[1.]	-5 °C 至 +143 °C (+150 °C 下蒸汽灭菌[4.] 60 分钟)
GYLON®/EPDM 层压 (ER)[1.]	-5 °C 至 +130 °C (+140 °C 下蒸汽灭菌[4.] 60 分钟)
连接方式	
管道接口[2.]	
公称直径	DN 08 至 DN 65 (¼ 英寸 至 2 ½ 英寸)
不锈钢阀体[3.]	
焊接接口[2.]	DIN EN ISO 1127/ISO 4200/DIN 11866 系列 B DIN 11850 系列 2/DIN 11866 系列 A/DIN EN 10357 系列 A ASME BPE/DIN 11866 系列 C
卡箍连接[2.]	DIN 32676 系列 A (DIN 管道) DIN 32676 系列 B (ISO 管道) ASME BPE
环境和安装	
环境影响	保护设备免受电磁干扰、紫外线辐射和室外天气影响。
环境温度：执行机构 (隔膜底座/手轮)	
不锈钢/PPS	-10 °C 至 +130 °C (短时间内高达 +150 °C)，可高温灭菌
安装位置	参见 **2973 型操作手册**▶

1.) 这些信息是产品代码的一部分 (参见 "6.3. Bürkert 产品咨询表" 在第 29 页)。
2.) 其他版本可应要求提供。
3.) 管压式阀体 (VP) 还有法兰接口和螺纹接口可供选择
4.) 允许延长灭菌时间，但可能因此影响使用寿命及维护周期

DTS 1000597495 ZH Version: - Status: RL (released | freigegeben | valide) printed: 28.10.2026

valvesgo.com

2. 认证和符合性

2.1. 一般说明

- 查询时，必须指出以下所述认证或符合性。只有这样，我们才能确保产品满足所有规定的性能。
- 并非所有可订购的设备版本都会提供以下所述认证或符合性。

2.2. 符合性

根据欧盟符合性声明，产品符合欧盟指令。

2.3. 标准

用于证明其符合欧盟指令的适用标准可以在欧盟型式检验证书和/或欧盟符合性声明中找到。

2.4. 防爆

认证	说明
	可选：防爆（适用于变量代码 PX51）。 作为 2 类设备适用于 1/21 区和 2/22 区。 **ATEX：** EPS 18 ATEX 2 008 X II 2G Ex h IIC T4…T2 Gb II 2D Ex h IIIC T135 °C…T300 °C Db **IECEx：** IECEx EPS 18.0007X Ex h IIC T4…T2 Gb Ex h IIIC T135 °C…T300 °C Db

温度等级	T2	T3	T4
最高表面温度	+300 °C	+200 °C	+135 °C
环境温度	-40°C 至 +130 °C	-40°C 至 +130 °C	-40°C 至 +100 °C
最高介质温度	+285 °C	+185 °C	+125 °C

注意：环境温度范围和介质温度范围可能受到与防爆不相关的规范限制。遵守操作手册

2.5. 食品和饮料/卫生

符合性	说明
FDA	**FDA——《联邦法规汇编》** 由 EPDM (AD)、PTFE/EPDM (EA)、高级 PTFE/EPDM (EU) 和 GYLON®/层压 EPDM (ER) 材料制成的隔膜就其成分而言符合由 FDA（美国美国食品药品监督管理局）发布的《联邦法规汇编》。
USP	**美国药典委员会 (USP)** 由 EPDM (AD)、PTFE/EPDM (EA)、高级 PTFE/EPDM (EU) 和 GYLON®/层压 EPDM (ER) 材料制成的隔膜根据 USP Class VI 进行测试。
	欧洲议会和理事会 EC 法规 1935/2004 由 EPDM (AD)、PTFE/EPDM (EA)、高级 PTFE/EPDM (EU) 和 GYLON®/层压 EPDM (ER) 材料制成的隔膜就其成分而言适用于食品和饮料（根据 EC 法规 1935/2004/EC）。

DTS 1000597495 ZH Version: - Status: RL (released | freigegeben | valide) printed: 28.10.2026

valvesgo.com

2.6. 其他

TA-Luft

符合性	说明
TA-Luft	保持空气洁净的技术说明(适用于版本代码 PM01)

valvesgo.com

DTS 1000597495 ZH Version: - Status: RL (released | freigegeben | valide) printed: 28.10.2026

valvesgo.com

3. 材料

3.1. Bürkert resistApp

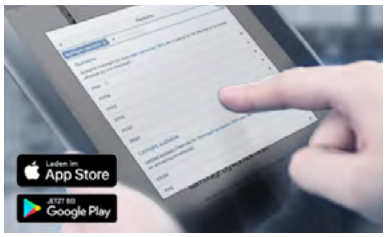

Bürkert resistApp——耐化学性表

您想在个人应用情况下保证材料的可靠性和耐久性吗?在我们的网页上或在 resistApp 中验证您的介质和材料组合。

立即检验耐化学性

3.2. 材料说明

注意:
您的产品型号可能与此插图有所不同,具体取决于阀体和接口型号。

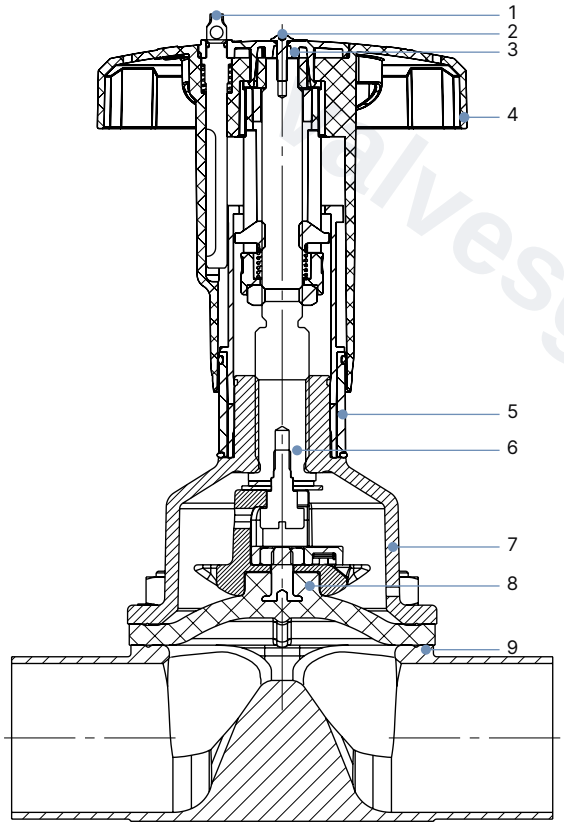

编号	元件	材料
1	锁定销	不锈钢 1.4305
2	螺栓	不锈钢 A2
3	手轮盖	聚酰胺 (PA)
4	手轮	聚苯硫醚 (PPS)
5	可视化 位置指示器	聚酰胺 (PA)
6	阀杆	不锈钢 1.4305
7	隔膜底座	不锈钢 1.4308
8	隔膜	EPDM (AD)、PTFE/EPDM (EA)、 高级 PTFE/EPDM (EU)、 GYLON®/EPDM 层压 (ER)
9	阀体	参见“1. 常规技术参数” 在第 3 页。

DTS 1000597495 ZH Version: - Status: RL (released | freigegeben | valide) printed: 28.10.2026

valvesgo.com

3.3. 可提供的隔膜材料示例

研发出的隔膜可以适应卫生和无菌要求的独特挑战。Bürkert 提供的隔膜具有精确的材料成分和高精度。Bürkert 隔膜有多种材料种类可供选择，在食品和饮料行业、生物技术以及制药和化妆品行业的应用中均行之有效。在研发和生产期间测试隔膜，以确保在恶劣的过程条件下的可靠性。



- EPDM (AD)
- PTFE/EPDM (EA)
- 高级 PTFE/EPDM (EU)
- GYLON®/EPDM 层压 (ER)

详细信息请参见我们**网页** ▶ 上的宣传册“针对具有卫生要求之应用的隔膜功能”。

DTS 1000597495 ZH Version: - Status: RL (released | freigegeben | valide) printed: 28.10.2026

valvesgo.com

valvesgo.com

4. 尺寸

4.1. 手动执行机构

隔膜尺寸 15 至 25

注意：
尺寸 mm，除非另行说明

打开位置	关闭位置
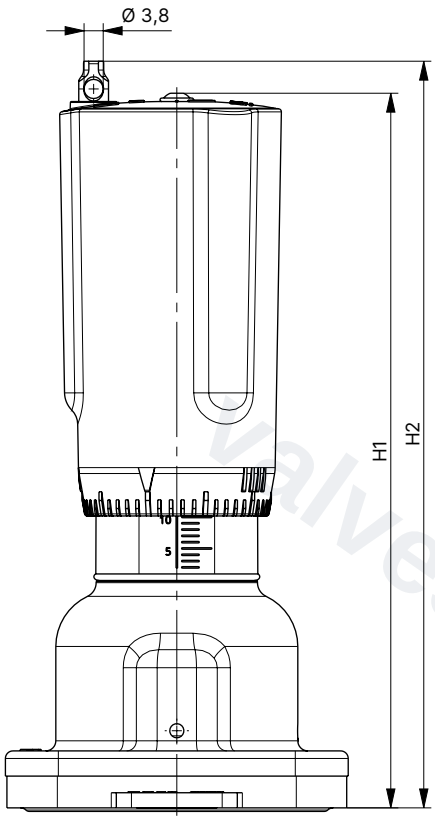	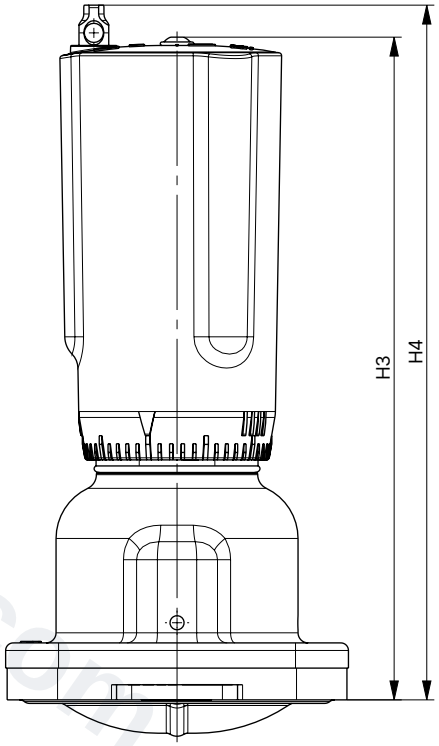

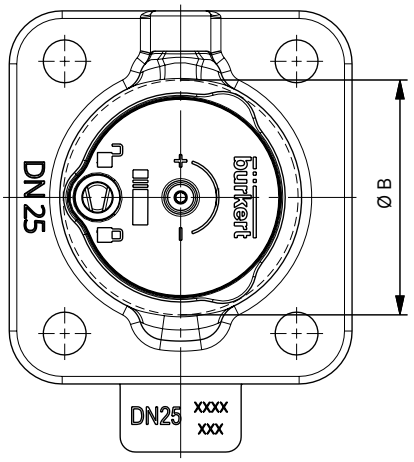

隔膜尺寸	H1	H2	H3	H4	Ø B
15	127	133	121	127	45
20	138	144	129	135	45
25	143	149	133	139	45

DTS 1000597495 ZH Version: - Status: RL (released | freigegeben | valide) printed: 28.10.2026

valvesgo.com

DTS 1000597495 ZH Version: - Status: RL (released | freigegeben | valide) printed: 28.10.2026

隔膜尺寸 32 至 50

注意：
尺寸 mm，除非另行说明

打开位置	关闭位置
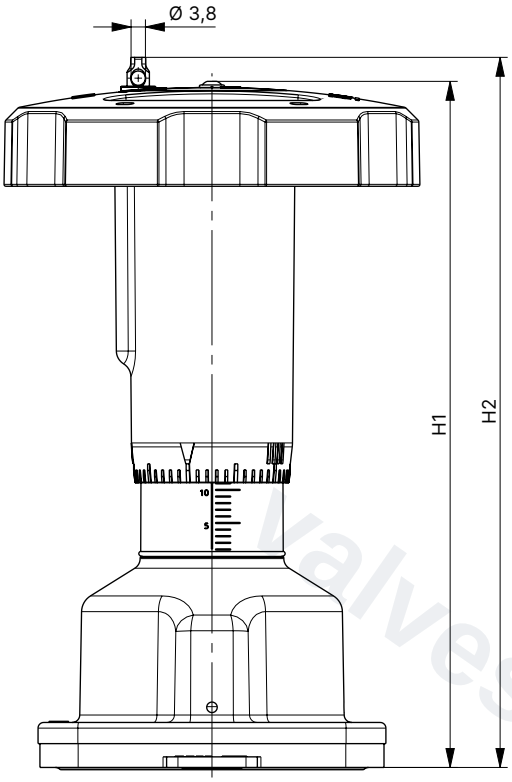	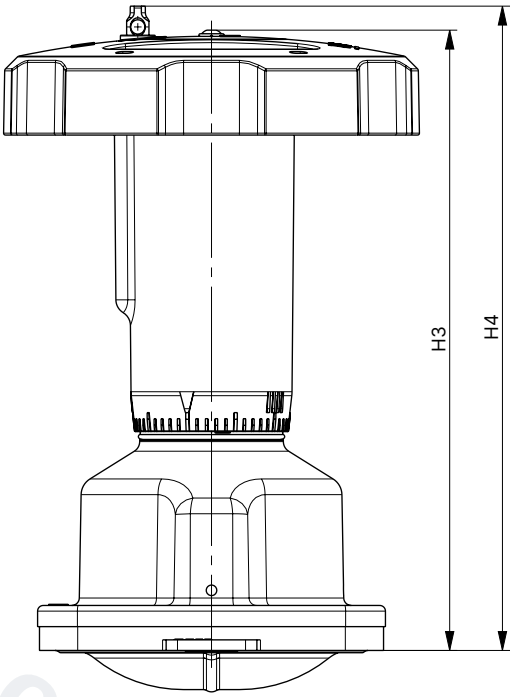

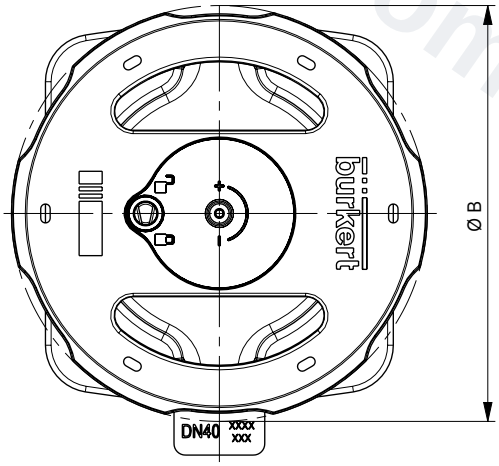

隔膜尺寸	H1	H2	H3	H4	Ø B
32	177	183	163	169	110
40	182	188	164	170	110
50	197	203	173	179	110

valvesgo.com

4.2. 带焊接接口的锻造阀体 (VS)

注意：

- 尺寸 mm，除非另行说明
- 有关排出角度的更多信息，请参阅我们网站上“用户手册”下的 “Additional information | Angles for self-draining of diaphragm valves”，**2973 型** ▶。

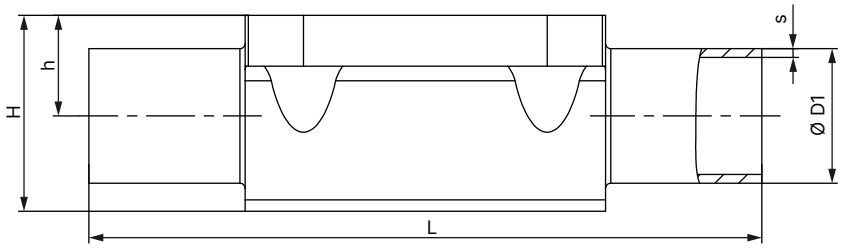

隔膜尺寸	管道接口 DN	ØD1	s	L	h	H	产品代码[1.)]
DIN EN ISO 1127/ISO 4200/DIN 11866 系列 B							
15	8	13.5	1.6	108	8.15	19.85	SA40
15	10	17.2	1.6	110	12.05	23.75	SA41
15	15	21.3	1.6	110	12.05	23.75	SA42
20	15	21.3	1.6	119	16	30.3	SA42
20	20	26.9	1.6	119	16	30.3	SA43
25	20	26.9	1.6	119	19	37	SA43
25	25	33.7	2.0	129	19	37	SA44
40	25	33.7	2.0	161	27.6	52.4	SA44
40	32	42.4	2.0	161	27.6	52.4	SA45
40	40	48.3	2.0	161	27.6	52.4	SA46
50	50	60.3	2.0	192	35.5	68.3	SA47
DIN 11850 系列 2/DIN 11866 系列 A/DIN EN 10357 系列 A							
15	10	13	1.5	110	8.15	19.85	SD40
15	15	19	1.5	110	12.05	23.75	SD42
20	20	23	1.5	119	16.0	30.3	SD43
25	25	29	1.5	129	19.0	37.0	SD44
40	32	35	1.5	161	27.6	52.4	SD45
40	40	41	1.5	161	27.6	52.4	SD46
50	50	53	1.5	192	35.5	68.3	SD47
ASME BPE/DIN 11866 系列 C							
15	½ 英寸	12.7	1.65	108	8.15	19.85	SA92
15	¾ 英寸	19.05	1.65	108	12.05	23.75	SA93
20	¾ 英寸	19.05	1.65	117	16.0	30.3	SA93
25	1 英寸	25.4	1.65	127	19.0	37.0	SODF
40	1½ 英寸	38.1	1.65	159	27.6	52.4	SODH
50	2 英寸	50.8	1.65	190	35.5	68.3	SODI
50	2½ 英寸	63.5	1.65	192	35.5	68.6	SODJ
BS 4825							
15	15	12.7	1.20	108	8.15	19.85	SODD
20	20	19.05	1.20	117	16.0	30.3	SODE
25	25	25.4	1.65	127	19.0	37.0	SODF
40	40	38.1	1.65	159	27.6	52.4	SODH
50	50	50.8	1.65	190	35.5	68.3	SODI
50	65	63.5	1.65	192	35.5	68.6	SODJ
SMS 3008							
25	25	25	1.2	129	19	37	SA60
40	40	38	1.2	161	27.6	52.4	SA62
50	50	51	1.2	192	35.5	68.3	SA63

1.) 这些信息是产品代码的一部分 (参见 “6.3. Bürkert 产品咨询表” 在第 29 页)。

DTS 1000597495 ZH Version: - Status: RL (released | freigegeben | valide) printed: 28.10.2026

valvesgo.com

4.3. 带卡箍连接的锻造阀体 (VS)

注意：

- 尺寸 mm，除非另行说明
- 有关排出角度的更多信息，请参阅我们网站上“用户手册”下的 “Additional information | Angles for self-draining of diaphragm valves”，**2973 型** ▶。

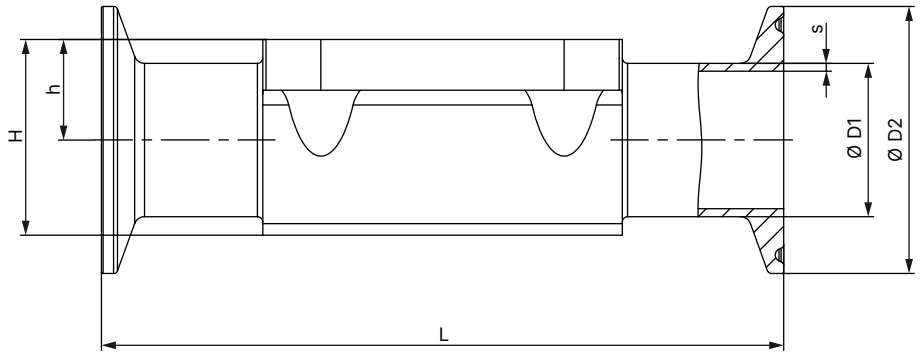

隔膜尺寸	管道接口 DN	ØD1	s	ØD2	L	h	H	产品代码[1.]	可变代码[1.]
DIN 32676 系列 B（ISO 管道）									
15	15	21.3	1.6	50.5	167	12.05	23.75	TC52	—
20	20	26.9	1.6	50.5	114	16.0	30.3	TC43	—
25	25	33.7	2	50.5	129	19	37	TC44	—
40	40	48.3	2	64.0	161	27.6	52.4	TC46	—
50	50	60.3	2	77.5	190	35.5	68.3	TC47	—
DIN 32676 系列 A（DIN 管道）									
15	10	13	1.5	34.0	110	8.15	19.85	TD41	—
15	15	19	1.5	34.0	110	12.05	23.75	TD42	—
20	20	23	1.5	34.0	119	16	30.3	TD43	—
25	25	29	1.5	50.5	129	19	37	TD44	—
40	40	41	1.5	50.5	161	27.6	52.4	TD46	—
50	50	53	1.5	64.0	192	35.5	68.3	TD47	—
ASME BPE									
15	½ 英寸	12.7	1.65	25.0	89	8.15	19.85	TG02	—
15	½ 英寸	12.7	1.65	25.0	108	8.15	19.85	TG02	AF34
15	¾ 英寸	19.05	1.65	25.0	89	12.05	23.75	TG03	—
20	¾ 英寸	19.05	1.65	25.0	102	16	30.3	TG03	—
20	¾ 英寸	19.05	1.65	25.0	117	16	30.3	TG03	AF34
25	1 英寸	25.4	1.65	50.5	114	19	37	TG04	—
25	1 英寸	25.4	1.65	50.5	127	19	37	TG04	AF34
40	1½ 英寸	38.1	1.65	50.5	140	27.6	52.4	TG05	—
40	1½ 英寸	38.1	1.65	50.5	159	27.6	52.4	TG05	AF34
50	2 英寸	50.8	1.65	64.0	159	35.5	68.3	TG06	—
50	2 英寸	50.8	1.65	64.0	190	35.5	68.3	TG06	AF34

1.) 这些信息是产品代码的一部分（参见 “6.3. Bürkert 产品咨询表” 在第 29 页）。

DTS 1000597495 ZH Version: - Status: RL (released | freigegeben | valide) printed: 28.10.2026

valvesgo.com

4.4. 带有焊接接口的管压式阀体 (VP)

注意：

- 尺寸 mm，除非另行说明
- 有关排出角度的更多信息，请参阅我们网站上“用户手册”下的 “Additional information | Angles for self-draining of diaphragm valves”，**2973 型** ▶。

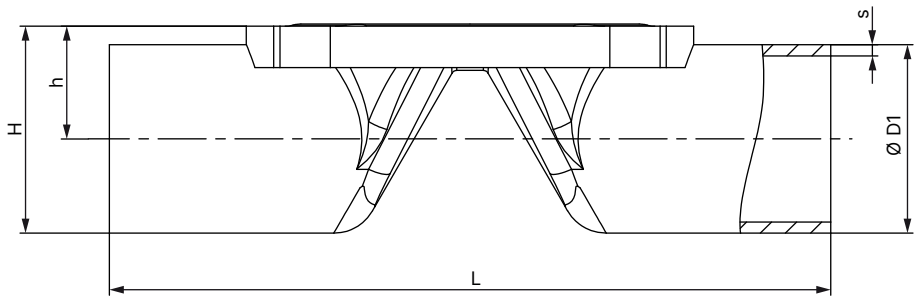

隔膜尺寸	管道接口 DN	ØD1	s	L	h	H	产品代码[1.)]
DIN EN ISO 1127/ISO 4200/DIN 11866 系列 B							
15	15	21.3	1.6	110.0	14.35	25.0	SA42
20	20	26.9	1.6	119.0	17.15	30.45	SA43
25	25	33.7	2.0	129.0	20.55	37.4	SA44
32	32	42.4	2.0	148.0	25.10	46.3	SA45
40	40	48.3	2.0	161.0	29.35	53.5	SA46
50	50	60.3	2.0	192.0	35.35	65.50	SA47
DIN 11850 系列 2/DIN 11866 系列 A/DIN EN 10357 系列 A							
15	15	19	1.5	110	13.20	22.70	SD42
15	20	23	1.5	119	15.20	26.70	SD43
20	25	29	1.5	129	18.20	32.70	SD44
25	32	35	1.5	148	21.20	38.70	SD45
32	40	41	1.5	161	24.40	44.90	SD46
40	50	53	1.5	192	31.70	58.20	SD47
ASME BPE/DIN 11866 系列 C							
15	¾ 英寸	19.05	1.65	117.0	13.23	25.73	SA93
20	1 英寸	25.4	1.65	127.0	16.40	41.65	SODF
32	1½ 英寸	38.1	1.65	159.0	22.95	48.20	SODH
40	2 英寸	50.8	1.65	190	30.60	62.60	SODI
50	2½ 英寸	63.5	1.65	192	37.35	69.1	SODJ

1.) 这些信息是产品代码的一部分 (参见 “6.3. Bürkert 产品咨询表” 在第 29 页)。

DTS 1000597495 ZH Version: - Status: RL (released | freigegeben | valide) printed: 28.10.2026

valvesgo.com

4.5. 带有卡箍连接的管压式阀体 (VP)

注意：

- 尺寸 mm，除非另行说明
- 有关排出角度的更多信息，请参阅我们网站上“用户手册”下的 “Additional information | Angles for self-draining of diaphragm valves”，**2973 型** ▶。

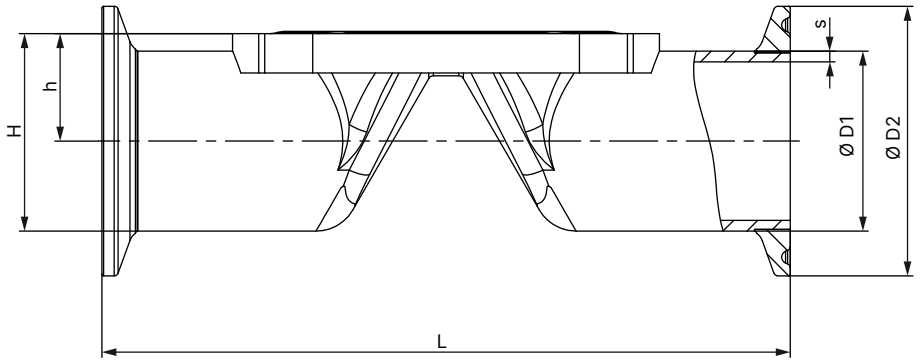

隔膜尺寸	管道接口 DN	ØD1	s	ØD2	L	h	H	产品代码[1.)]
DIN 32676 系列 B (ISO 管道)								
15	15	21.3	1.6	50.5	110	14.35	39.60	TC52
20	20	26.9	1.6	50.5	119	17.15	42.40	TC43
25	25	33.7	2.0	50.5	129	20.55	45.80	TC44
32	32	42.4	2.0	64.0	148	25.10	57.10	TC55
40	40	48.3	2.0	64.0	161	29.35	61.35	TC46
50	50	60.3	2.0	77.5	192	35.35	74.10	TC47
DIN 32676 系列 A (DIN 管道)								
15	15	19.0	1.5	34.0	110	13.2	30.20	TD42
15	20	23.0	1.5	34.0	119	15.20	32.20	TD43
20	25	29.0	1.5	50.5	129	18.20	43.45	TD44
25	32	35.0	1.5	50.5	148	21.20	46.45	TD45
32	40	41.0	1.5	50.5	161	24.40	49.65	TD46
40	50	53.0	1.5	64.0	192	31.70	63.70	TD47
ASME BPE								
15	¾ 英寸	19.05	1.65	25.0	102	13.20	25.73	TG03
20	1 英寸	25.4	1.65	50.5	114	16.40	41.65	TG04
32	1½ 英寸	38.10	1.65	50.5	140	22.95	48.20	TG05
40	2 英寸	50.80	1.65	64.0	159	30.60	62.60	TG06
50	2½ 英寸	63.5	1.65	77.5	190	37.35	69.1	TG07

1.) 这些信息是产品代码的一部分 (参见 “6.3. Bürkert 产品咨询表” 在第 29 页)。

DTS 1000597495 ZH Version: - Status: RL (released | freigegeben | valide) printed: 28.10.2026

valvesgo.com

4.6. 带螺纹接口的管压式阀体 (VP)

注意：

- 尺寸 mm，除非另行说明
- 有关排出角度的更多信息，请参阅我们网站上“用户手册”下的 “Additional information | Angles for self-draining of diaphragm valves”，**2973 型** ▶。

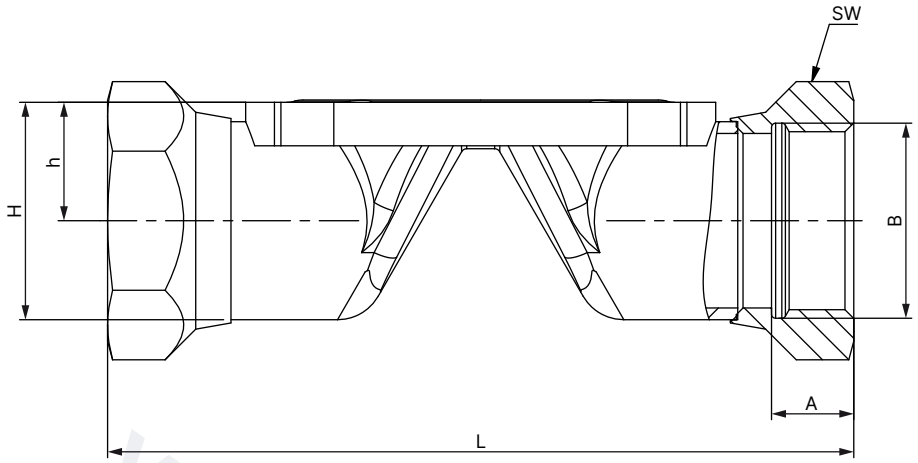

隔膜尺寸	L	A	B	h	H	螺纹接口的平面尺寸	产品代码[1.)]
15	102	14	G ½	14.35	25.0	27	GM84
20	118	12	G ¾	17.15	30.45	32	GM85
25	127	14	G 1	20.55	37.4	41	GM86
32	146	16	G 1¼	25.10	46.3	50	GM87
40	159	18	G 1½	29.35	53.5	60	GM88
50	191	20	G 2	35.35	65.50	70	GM89
隔膜尺寸	**L**	**A**	**B**	**h**	**H**	**螺纹接口的平面尺寸**	**产品代码[1.)]**
15	102	13.2	Rc ½	14.35	25.0	27	RC84
20	118	14.5	Rc ¾	17.15	30.45	32	RC85
25	127	16.8	Rc 1	20.55	37.4	41	RC86
32	146	19.1	Rc 1¼	25.10	46.3	50	RC87
40	159	19.1	Rc 1½	29.35	53.5	60	RC88
50	191	23.4	Rc 2	35.35	65.50	70	RC89
隔膜尺寸	**L**	**A**	**B**	**h**	**H**	**螺纹接口的平面尺寸**	**产品代码[1.)]**
15	102	13.7	NPT ½	14.35	25.0	27	NM84
20	118	14	NPT ¾	17.15	30.45	32	NM85
25	127	16.8	NPT 1	20.55	37.4	41	NM86
32	146	17.3	NPT 1¼	25.10	46.3	50	NM87
40	159	17.3	NPT 1½	29.35	53.5	60	NM88
50	191	17.6	NPT 2	35.35	65.50	70	NM89

1.) 这些信息是产品代码的一部分（参见 “6.3. Bürkert 产品咨询表” 在第 29 页）。

DTS 1000597495 ZH Version: - Status: RL (released | freigegeben | valide) printed: 28.10.2026

valvesgo.com

4.7. 带有法兰接口的管压式阀体 (VP)

注意：

- 尺寸 mm，除非另行说明
- 有关排出角度的更多信息，请参阅我们网站上“用户手册”下的 “Additional information | Angles for self-draining of diaphragm valves”，**2973 型** ▶。

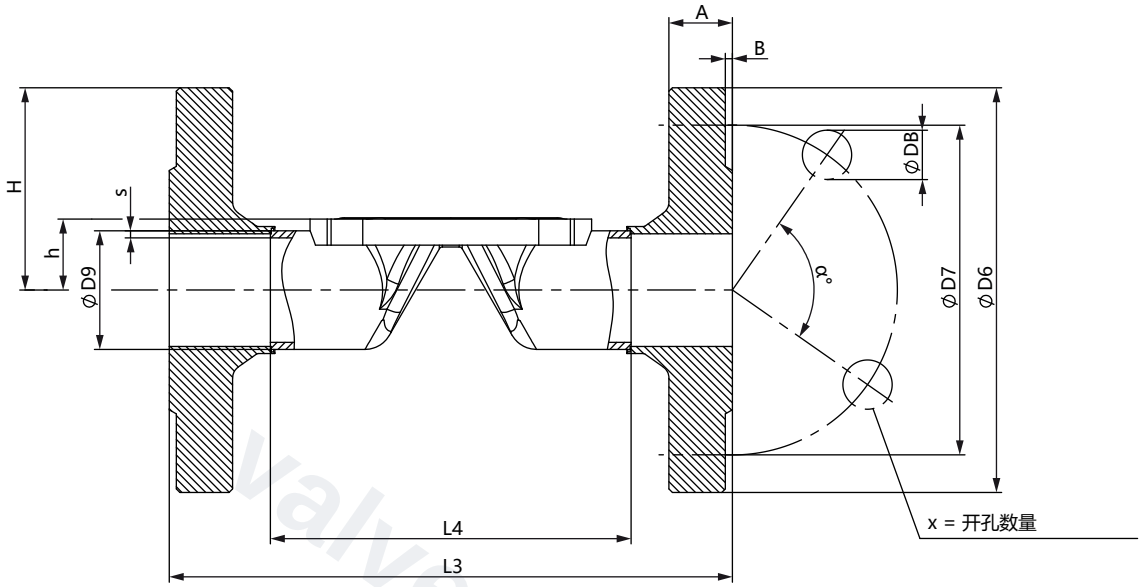

隔膜尺寸	L4	L3	s	ØD9	ØD6	ØD7	a°	ØDB	A	B	X	产品代码[1.)]
DIN EN 1092-1												
15	76.5	130	1.6	21.3	95	65	90	14	16	2	4	FD22
20	92.5	150	1.6	26.9	105	75	90	14	18	2	4	FD23
25	102.5	160	2.0	33.7	115	85	90	14	18	2	4	FD24
32	122.5	180	2.0	42.4	140	100	90	18	18	2	4	FD25
40	136.5	200	2.0	48.3	150	110	90	18	18	3	4	FD26
50	160.5	230	2.0	60.3	165	125	90	18	20	3	4	FD27
ANSI B16.5												
15	67.0	130	1.6	21.3	89	60.5	90	15.7	11.2	1.6	4	FA02
20	83.0	150	1.6	26.9	99	69.9	90	15.7	12.7	1.6	4	FA03
25	106.0	160	2.0	33.7	108	79.2	90	15.7	14.2	1.6	4	FA04
40	128.0	200	2.0	48.3	127	98.6	90	15.7	17.5	1.6	4	FA06
50	151.0	230	2.0	60.3	152	120.7	90	19.1	19.1	1.6	4	FA07
JIS 10K												
15	89	130	1.6	21.3	95	70	90	15	12	1	4	FJ01
20	103	150	1.6	26.9	100	75	90	15	14	1	4	FJ02
25	116	160	2.0	33.7	125	90	90	19	14	1	4	FJ03
40	147	200	2.0	48.3	140	105	90	19	16	2	4	FJ05
50	175	230	2.0	60.3	155	120	90	19	16	2	4	FJ06

1.) 这些信息是产品代码的一部分 (参见 “6.3. Bürkert 产品咨询表” 在第 29 页)。

DTS 1000597495 ZH Version: - Status: RL (released | freigegeben | valide) printed: 28.10.2026

valvesgo.com

4.8. 带焊接接口的铸造阀体 (VG)

注意：

- 尺寸 mm，除非另行说明
- 有关排出角度的更多信息，请参阅我们网站上“用户手册”下的 “Additional information | Angles for self-draining of diaphragm valves”，**2973 型** ▶。

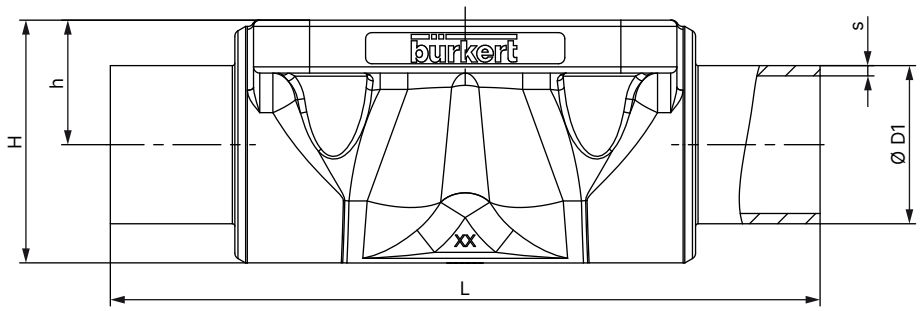

隔膜尺寸	管道接口 DN	ØD1	s	L	h	H	产品代码[1.)]
DIN EN ISO 1127/ISO 4200/DIN 11866 系列 B							
15	15	21.3	1.6	110	13.5	25.0	SA42
20	15	21.3	1.6	119	18.0	32.9	SA42
20	20	26.9	1.6	119	18.0	32.7	SA43
25	25	33.7	2.0	129	20.0	39.0	SA44
40	32	42.4	2.0	161	28.6	55.0	SA45
40	40	48.3	2.0	161	28.6	55.0	SA46
50	50	60.3	2.0	192	35.5	68.0	SA47
DIN 11850 系列 2/DIN 11866 系列 A/DIN EN 10357 系列 A							
15	15	19	1.5	110	13.5	25.0	SD42
20	20	23	1.5	119	18.0	32.8	SD43
25	25	29	1.5	129	20.0	39.0	SD44
40	40	41	1.5	161	28.6	55.0	SD46
50	50	53	1.5	192	35.5	68.0	SD47
ASME BPE/DIN 11866 系列 C							
15	¾ 英寸	19.05	1.65	102	13.5	25.0	SA93
20	¾ 英寸	19.05	1.65	119	18.0	32.8	SA93
20	1 英寸	25.4	1.65	119	18.0	32.7	SODF
25	1 英寸	25.4	1.65	114	20.0	39.0	SODF
40	1½ 英寸	38.1	1.65	140	28.6	55.0	SODH
50	2 英寸	50.8	1.65	159	35.5	68.0	SODI
50	2½ 英寸	63.5	1.65	192	35.5	68.0	SODJ
BS 4825							
15	20	19.05	1.20	102	14.0	25.5	SODE
20	25	25.4	1.65	119	18.0	32.8	SODF
25	25	25.4	1.65	114	20.0	39.0	SODF
40	40	38.1	1.65	140	28.6	55.0	SODH
50	50	50.8	1.65	159	35.5	68.0	SODI
50	65	63.5	1.65	192	35.5	68.0	SODJ
SMS 3008							
20	25	25	1.2	119	18.0	32.8	SA60
25	25	25	1.2	129	20.0	39.0	SA60
40	40	38	1.2	161	28.6	55.0	SA62
50	50	51	1.2	192	35.5	68.0	SA63

DTS 1000597495 ZH Version: - Status: RL (released | freigegeben | valide) printed: 28.10.2026

valvesgo.com

隔膜尺寸	管道接口 DN	ØD1	s	L	h	H	产品代码[1.)]
DIN 11850-0							
15	15	18	1.5	110	13.5	25.0	SC43
20	20	22	1.5	119	18.0	32.8	SC44
25	25	28	1.5	129	20.0	39.0	SC45
25	32	34	1.5	129	20.0	39.0	SC46
40	40	40	1.5	161	28.6	56.0	SC47
50	50	52	1.5	192	35.5	68.0	SC48

1.) 这些信息是产品代码的一部分 (参见 "6.3. Bürkert 产品咨询表" 在第 29 页)。

DTS 1000597495 ZH Version: - Status: RL (released | freigegeben | valide) printed: 28.10.2026

valvesgo.com

valvesgo.com

4.9. 带卡箍连接的铸造阀体 (VG)

注意：

- 尺寸 mm，除非另行说明
- 有关排出角度的更多信息，请参阅我们网站上“用户手册”下的 “Additional information | Angles for self-draining of diaphragm valves”，**2973 型** ▶。

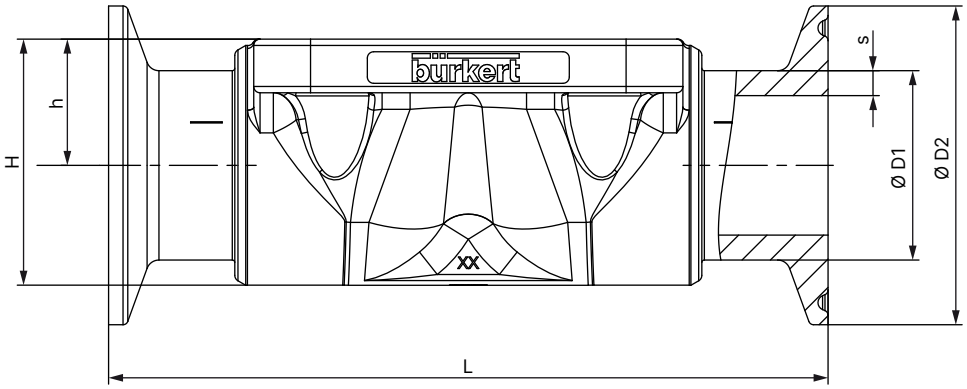

隔膜尺寸	管道接口 DN	ØD1	s	ØD2	L	h	H	产品代码[1.]
DIN 32676 系列 B（ISO 管道）								
25	25	33.7	2	50.5	129	20.0	39.0	TC44
40	40	48.3	2	64.0	161	28.6	55.0	TC46
50	50	60.3	2	77.5	192	35.5	68.0	TC47
DIN 32676 系列 A（DIN 管道）								
15	15	19	1.5	34.0	110	13.5	25.0	TD42
20	20	23	1.5	34.0	119	18.0	32.8	TD43
25	25	29	1.5	50.5	129	20.0	39.0	TD44
40	40	41	1.5	50.5	161	28.6	55.0	TD46
50	50	53	1.5	64.0	192	35.5	68.0	TD47
ASME BPE								
15	¾ 英寸	19.05	1.65	25.0	102	13.5	23.0	TG03
20	¾ 英寸	19.05	1.65	25.0	117	18.0	25.0	TG03
25	1 英寸	25.4	1.65	50.5	114	18.0	40.0	TG04
40	1½ 英寸	38.1	1.65	50.5	140	28.6	55.0	TG05
50	2 英寸	50.8	1.65	64.0	159	35.5	68.0	TG06
50	2½ 英寸	63.5	1.65	77.5	190	35.5	68.0	TG07
BS 4825：卡箍 BS 4825-3/管道 BS 4825-1								
15	20	19.05	1.2	25	102	13.5	25.0	TH43
25	25	25.4	1.65	50.5	114	20.0	39.0	TG04
40	40	38.1	1.65	50.5	140	28.6	55.0	TG05
50	50	50.8	1.65	64.0	159	35.5	68.0	TG06
50	65	63.5	1.65	77.5	190	35.5	68.0	TG07
卡箍 34.0 相当于 DIN 32676 系列 B（ISO 管道）								
15	15	21.3	1.6	34	110	13.5	25.0	TC42

1.) 这些信息是产品代码的一部分（参见 “6.3. Bürkert 产品咨询表” 在第 29 页）。

DTS 1000597495 ZH Version: - Status: RL (released | freigegeben | valide) printed: 28.10.2026

valvesgo.com

4.10. 塑料阀体(PV、PD、PP),承插连接

注意:

- 尺寸 mm,除非另行说明
- 给定值针对全新塑料阀体。以前的阀体 (REV1) 可能与新尺寸略有差异。

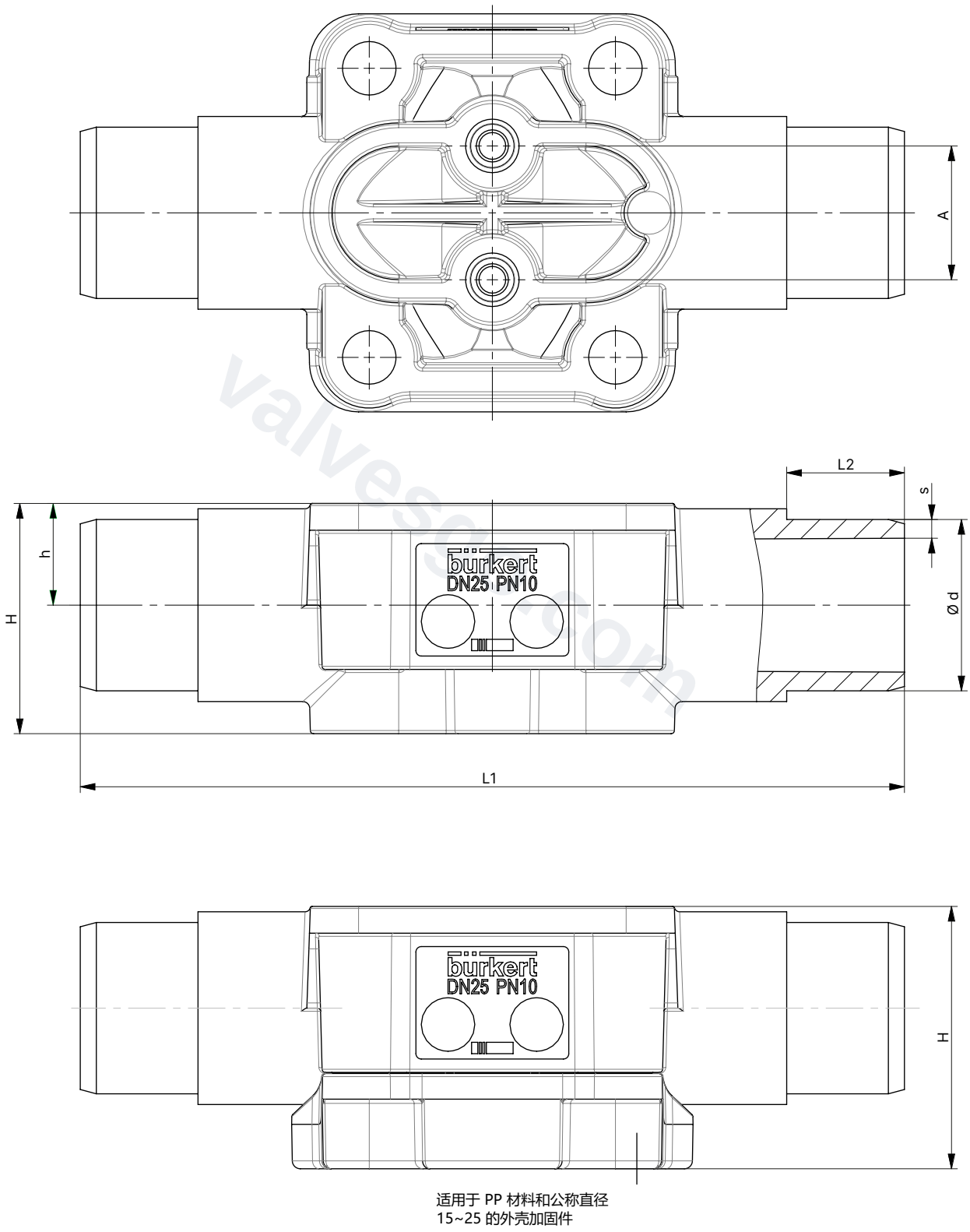

适用于 PP 材料和公称直径
15~25 的外壳加固件

DTS 1000597495 ZH Version: - Status: RL (released | freigegeben | valide) printed: 28.10.2026

valvesgo.com

隔膜尺寸	A	L1	L2	Ø d	s	h	H	产品代码 1.)
PP (PP)								
15	25	124	16	20	2.5	12	33	SS25
20	25	144	19	25	2.5	17	42	SS26
25	25	154	22	32	3.5	19	49	SS27
32	45	174	26	40	4	25	52.5	SS28
40	45	194	31	50	5	28.6	65.5	SS29
50	45	224	44	63	6.5	35.5	79	SS30
PVDF (PD)								
15	25	124	16	20	2.5	12	29	SS25
20	25	144	19	25	2.5	17	36	SS26
25	25	154	22	32	3.5	19	43	SS27
32	45	174	26	40	4	25	52.5	SS28
40	45	194	31	50	5	28.6	65.5	SS29
50	45	224	44	63	6.5	35.5	79	SS30
PVC-U (PV)								
15	25	124	16	20	2.5	12	26	KS25
20	25	144	19	25	2.5	17	36	KS26
25	25	154	22	32	3.5	19	43	KS27
32	45	174	26	40	4	25	52.5	KS28
40	45	194	31	50	5	28.6	65.5	KS29
50	45	224	44	63	6.5	35.5	79	KS30

1.) 这些信息是产品代码的一部分 (参见 “6.3. Bürkert 产品咨询表” 在第 29 页)。

valvesgo.com

DTS 1000597495 ZH Version: - Status: RL (released | freigegeben | valide) printed: 28.10.2026

valvesgo.com

4.11. 塑料阀体(PW、PV、PP、PD),双油令连接

注意:

- 尺寸 mm,除非另行说明
- 给定值针对全新塑料阀体。以前的阀体 (REV1) 可能与新尺寸略有差异。

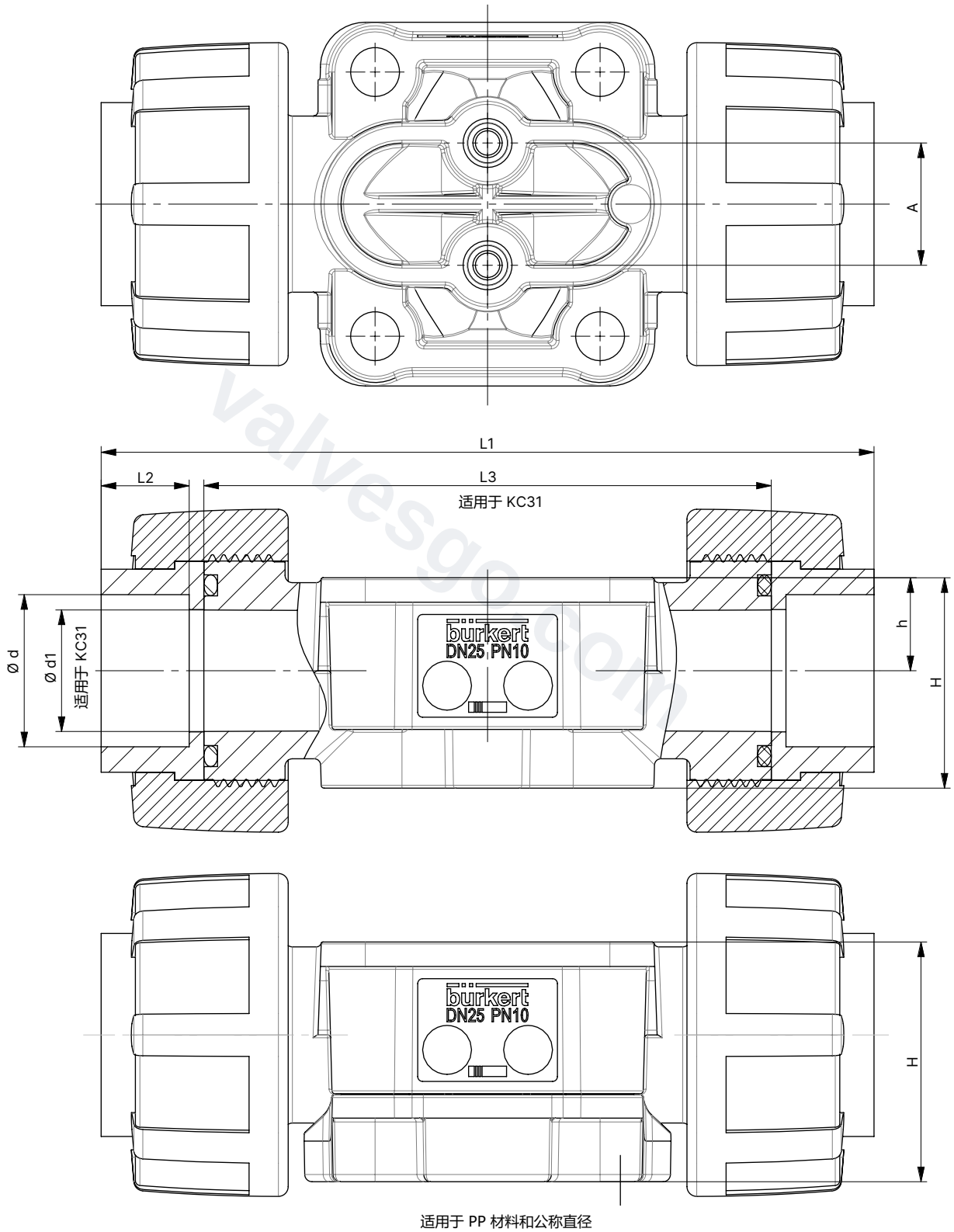

valvesgo.com

DTS 1000597495 ZH Version: - Status: RL (released | freigegeben | valide) printed: 28.10.2026

valvesgo.com

隔膜尺寸	A	L1	L2	L3	Ø d	Ø d1	h	H	产品代码[1.]	可变代码[1.]
PP (PP)										
15	25	125	14.5	–	19.2	–	12	33	SM25	–
20	25	146	16	–	24.2	–	17	42	SM26	
25	25	158	18	–	31.1	–	19	49	SM27	
32	45	181	20.5	–	39	–	25	52.5	SM28	
40	45	207	23.5	–	48.9	–	28.6	65.5	SM29	
50	45	245	27.5	–	61.6	–	35.5	79	SM30	
15	25	–	–	90	–	14.9	12	33	SM25	KC31 不带插入件、O 形圈和活接螺母的管道接口
20	25	–	–	108	–	19.9	17	42	SM26	
25	25	–	–	116	–	24.9	19	49	SM27	
32	45	–	–	134	–	31.9	25	52.5	SM28	
40	45	–	–	154	–	39.9	28.6	65.5	SM29	
50	45	–	–	184	–	49.9	35.5	79	SM30	
15	25	132	18	–	20	–	12	33	KM25	可选配版本代码 KC93 PVC-C 插入件
20	25	156	21	–	25	–	17	42	KM26	
25	25	170	24	–	32	–	19	49	KM27	
32	45	196	28	–	40	–	25	52.5	KM28	
40	45	222	31	–	50	–	28.6	65.5	KM29	
50	45	266	38	–	63	–	35.5	79	KM30	
PVDF (PD)										
15	25	125	14.5	–	19.2	–	12	29	SM25	–
20	25	146	16	–	24.2	–	17	36	SM26	
25	25	158	18	–	31.1	–	19	43	SM27	
32	45	181	20.5	–	39	–	25	52.5	SM28	
40	45	207	23.5	–	48.9	–	28.6	65.5	SM29	
50	45	245	27.5	–	61.6	–	35.5	79	SM30	
15	25	–	–	90	–	14.9	12	29	SM25	KC31 不带插入件、O 形圈和活接螺母的管道接口
20	25	–	–	108	–	19.9	17	36	SM26	
25	25	–	–	116	–	24.9	19	43	SM27	
32	45	–	–	134	–	31.9	25	52.5	SM28	
40	45	–	–	154	–	39.9	28.6	65.5	SM29	
50	45	–	–	184	–	49.9	35.5	79	SM30	
15	25	132	18	–	20	–	12	29	KM25	可选配版本代码 KC93 PVC-C 插入件
20	25	156	21	–	25	–	17	36	KM26	
25	25	170	24	–	32	–	19	43	KM27	
32	45	196	28	–	40	–	25	52.5	KM28	
40	45	222	31	–	50	–	28.6	65.5	KM29	
50	45	266	38	–	63	–	35.5	79	KM30	

DTS 1000597495 ZH Version: - Status: RL (released | freigegeben | valide) printed: 28.10.2026

valvesgo.com

隔膜尺寸	A	L1	L2	L3	Ø d	Ø d1	h	H	产品代码[1.]	可变代码[1.]
PVC-U (PV)										
15	25	128	16	–	20	–	12	26	KM25	–
20	25	152	19	–	25	–	17	36	KM26	
25	25	166	22	–	32	–	19	43	KM27	
32	45	192	26	–	40	–	25	52.5	KM28	
40	45	222	31	–	50	–	28.6	65.5	KM29	
50	45	266	38	–	63	–	35.5	79	KM30	
15	25	–	–	90	–	14.9	12	29	KM25	KC31 不带插入件、O 形圈和活接螺母的管道接口
20	25	–	–	108	–	19.9	17	36	KM26	
25	25	–	–	116	–	24.9	19	43	KM27	
32	45	–	–	134	–	31.9	25	52.5	KM28	
40	45	–	–	154	–	39.9	28.6	65.5	KM29	
50	45	–	–	184	–	49.9	35.5	79	KM30	
15	25	140.6	22.3	–	21.5	–	12	29	KM41	–
20	25	164.8	25.4	–	26.7	–	17	36	KM42	
25	25	179.2	28.6	–	33.5	–	19	43	KM43	
32	45	203.6	31.8	–	42.3	–	25	52.5	KM44	
40	45	230	35	–	48.6	–	28.6	65.5	KM45	
50	45	266.2	38.1	–	60.6	–	35.5	79	KM46	
PVC-C (PW)										
15	25	–	–	90	–	14.9	12	26	KM25	KC31 不带插入件、O 形圈和活接螺母的管道接口
20	25	–	–	108	–	19.9	17	36	KM26	
25	25	–	–	116	–	24.9	19	43	KM27	
32	45	–	–	134	–	31.9	25	52.5	KM28	
40	45	–	–	154	–	39.9	28.6	65.5	KM29	
50	45	–	–	184	–	49.9	35.5	79	KM30	
15	25	132	18	–	20	–	12	29	KM25	–
20	25	156	21	–	25	–	17	36	KM26	
25	25	170	24	–	32	–	19	43	KM27	
32	45	196	28	–	40	–	25	52.5	KM28	
40	45	222	31	–	50	–	28.6	65.5	KM29	
50	45	266	38	–	63	–	35.5	79	KM30	

1.) 这些信息是产品代码的一部分（参见 “6.3. Bürkert 产品咨询表” 在第 29 页）。

DTS 1000597495 ZH Version: - Status: RL (released | freigegeben | valide) printed: 28.10.2026

valvesgo.com

valvesgo.com

4.12. 带有法兰连接的塑料阀体 (PV、PD、PP)

注意:

- 尺寸 mm, 除非另行说明
- 给定值针对全新塑料阀体。以前的阀体 (REV1) 可能与新尺寸略有差异。

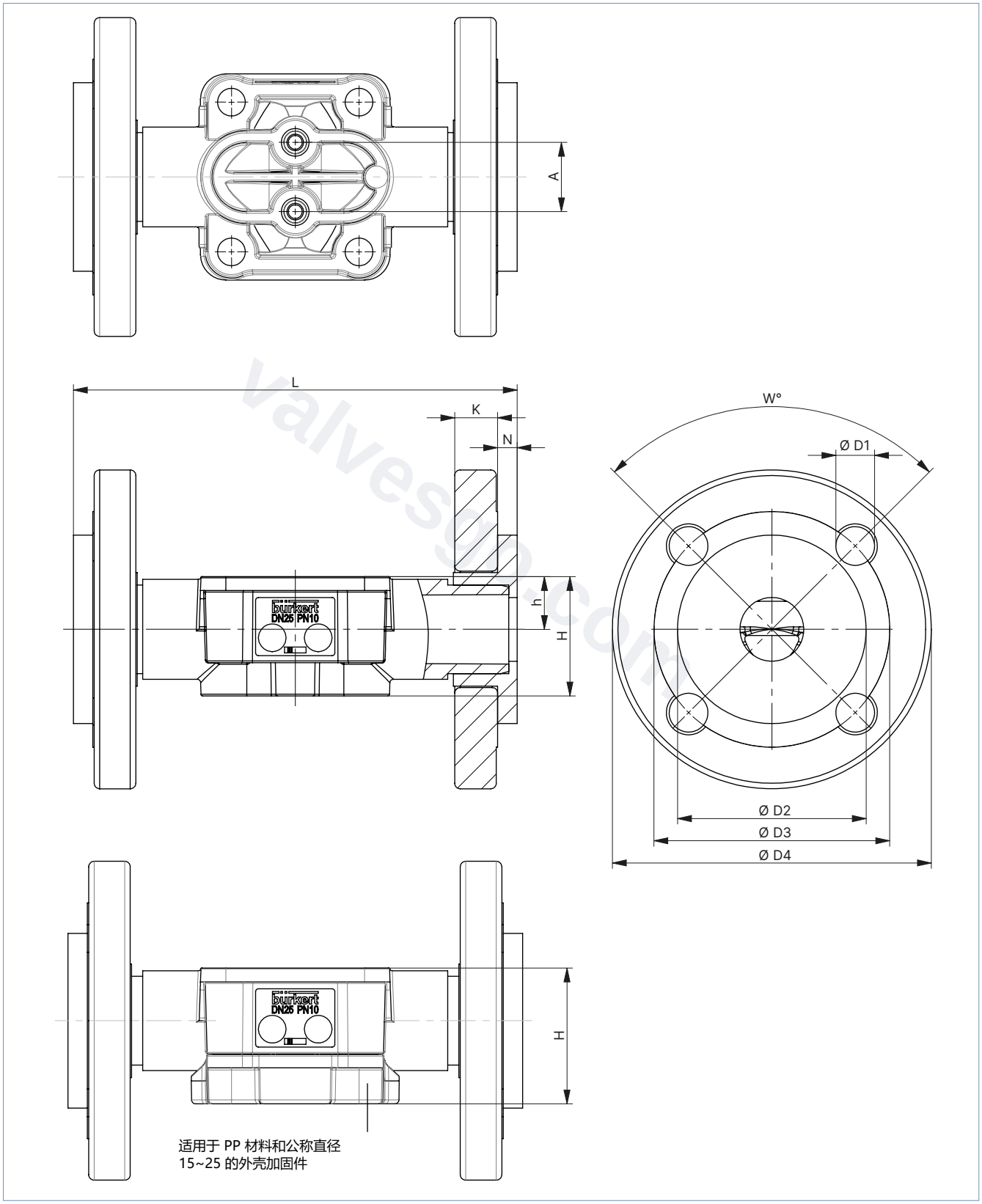

DTS 1000597495 ZH Version: - Status: RL (released | freigegeben | valide) printed: 28.10.2026

valvesgo.com

隔膜尺寸	A	L	K	N	h	H	W°	Ø D1	Ø D2	Ø D3	Ø D4	产品代码[1.]
PP (PP)												
15	25	134	13.5	7	12	33	90	4x14	45	65	95	FL24
20	25	154	14.5	7	17	42	90	4x14	54	75	105	FL25
25	25	164	15.5	7	19	49	90	4x14	63	85	115	FL26
32	45	184	17.5	8	25	52.5	90	4x18	73	100	140	FL27
40	45	204	17.5	8	28.6	65.5	90	4x18	82	110	150	FL28
50	45	234	19.5	14	35.5	79	90	4x18	102	125	166	FL29
PVDF (PD)												
15	25	130	13.5	6	12	29	90	4x14	45	65	95	FL24
20	25	150	14.5	7	17	36	90	4x14	58	75	105	FL25
25	25	160	15.5	7	19	43	90	4x14	68	85	115	FL26
32	45	180	17.5	8	25	52.5	90	4x18	78	100	140	FL27
40	45	200	17.5	8	28.6	65.5	90	4x18	88	110	150	FL28
50	45	230	19.5	9	35.5	79	90	4x18	102	125	166	FL29
PVC-U (PV)												
15	25	130	13.5	6	12	29	90	4x14	34	65	95	FL24
20	25	150	14.5	7	17	36	90	4x14	41	75	105	FL25
25	25	160	15.5	7	19	43	90	4x14	50	85	115	FL26
32	45	180	17.5	8	25	52.5	90	4x18	61	100	140	FL27
40	45	200	17.5	8	28.6	65.5	90	4x18	73	110	150	FL28
50	45	230	19.5	9	35.5	79	90	4x18	90	125	166	FL29

1.) 这些信息是产品代码的一部分 (参见 "6.3. Bürkert 产品咨询表" 在第 29 页)。

valvesgo.com

DTS 1000597495 ZH Version: - Status: RL (released | freigegeben | valide) printed: 28.10.2026

valvesgo.com

5. 性能说明

5.1. 流量特点

注意：

- 对于不同的隔膜材料，K_V 值可能会略有不同。
- 其他 K_V 值可应要求提供。
- 流量：弹性膜的 K_V 值 (m^3/h)，介质为水
- 在 +20 °C，阀门入口压力 4 bar，阀门出口压力 3 bar 时测量

锻造阀体 (VS)

隔膜尺寸	管道接口		K_V 值 [m^3/h]					
			DIN EN ISO 1127 ISO 4200 DIN 11866 系列 B	DIN 11850 系列 2 DIN 11866 系列 A DIN EN 10357 系列 A	ASME BPE DIN 11866 系列 C	DIN 11850 系列 0	BS4825	SMS3008
	[mm]	[in]	[m^3/h]	[m^3/h]	[m^3/h]	[m^3/h]	[m^3/h]	[m^3/h]
15	10	⅜ 英寸	5.5	3.5	—	—	—	—
15	15	½ 英寸	6.5	6.5	3.1	—	3.7	—
15	20	¾ 英寸	—	—	6.5	—	—	—
20	20	¾ 英寸	12.5	12.4	8.4	—	8.9	—
25	25	1 英寸	18	20	15.5	—	15.5	16
40	32	1¼ 英寸	—	34	—	—	—	—
40	40	1½ 英寸	41	40	37	—	37	38
50	50	2 英寸	66	66	66	—	66	66
50	65	2½ 英寸	—	—	66	—	66	66

管压式阀体 (VP)

隔膜尺寸	管道接口		K_V 值 [m^3/h]		
			DIN EN ISO 1127 ISO 4200 DIN 11866 系列 B	DIN 11850 系列 2 DIN 11866 系列 A DIN EN 10357 系列 A	ASME BPE DIN 11866 系列 C
	[mm]	[in]	[m^3/h]	[m^3/h]	[m^3/h]
15	15	½	7.2	7.4	–
15	20	¾	–	7.4	7.1
20	20	¾	13.5	–	–
20	25	1	–	14.9	12.8
25	32	1¼	–	22.3	–
25	25	1	20.8	–	–
32	32	1¼	36	–	–
32	40	1½	–	34.8	31
40	40	1½	47.9	–	–
40	50	2	–	46.2	43
50	50	2	69.7	–	–
50	65	2½	–	–	60

铸造阀体 (VG)

隔膜尺寸	管道接口		K_V 值
	[mm]	[in]	[m^3/h]
15	15	½ 英寸	5.6
20	20	¾ 英寸	10.7
25	25	1 英寸	14.6
40	40	1½ 英寸	35
50	50	2 英寸	47

DTS 1000597495 ZH Version: - Status: RL (released | freigegeben | valide) printed: 28.10.2026

valvesgo.com

塑料阀体 (PW, PV, PP, PD)

隔膜尺寸	密封材料	管道接口		K_V 值
		[mm]	[in]	[m³/h]
15	EPDM	15	½	8.1
	PTFE			7.5
20	EPDM	20	¾	14.1
	PTFE			13.1
25	EPDM	25	1	25.5
	PTFE			21.5
32	EPDM	32	1¼	38.5
	PTFE			37.5
40	EPDM	40	1½	57
	PTFE			56
50	EPDM	50	2	92
	PTFE			92

5.2. 介质压力

注意:

- 以下拧紧扭矩值基于上述静态介质压力。扭矩过大可能会导致膜片的使用寿命缩短。
- 压力数据:表压。静态:在关闭状态下,最大工作压力施加到阀门一侧。
- 对于规定的拧紧扭矩,公差为 +10%。

隔膜尺寸	最大静态工作压力	最大静态工作压力的拧紧扭矩	
		EPDM, FKM	PTFE/EPDM、高级 PTFE/EPDM、GYLON® 和 EPDM 层压材料
	[bar]	[Nm]	[Nm]
15	10	0.8	1.7
20	10	0.9	3
25	10	1.2	3.5
32	10	2.5	4
40	10	4.5	7
50	10	6	11

DTS 1000597495 ZH Version: - Status: RL (released | freigegeben | valide) printed: 28.10.2026

valvesgo.com

5.3. 压力温度图

注意：
这些信息对于材料选择非常重要。请遵守取决于介质温度的允许工作压力。

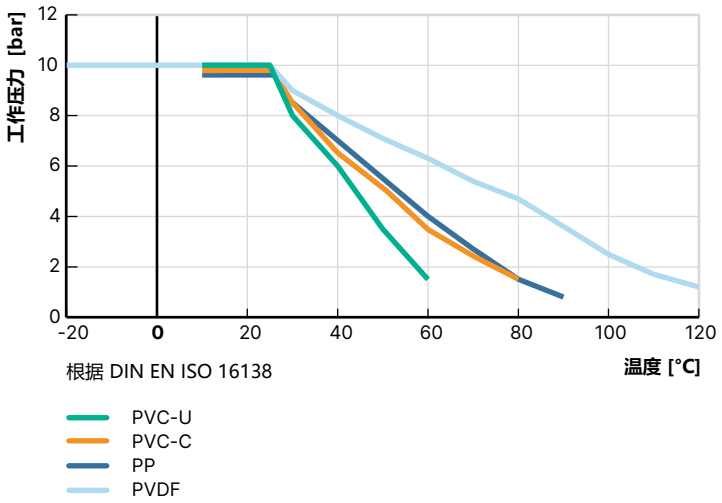

valvesgo.com

DTS 1000597495 ZH Version: - Status: RL (released | freigegeben | valide) printed: 28.10.2026

valvesgo.com

6. 订货信息

6.1. Bürkert 网上商店



Bürkert 网上商店——轻松订购、快速送达

您想快速查找并直接订购您所需的 Bürkert 产品或备件吗?我们的网上商店全天 24 小时开放。立即注册享受便利。

立即在线订购

6.2. Bürkert 产品选型



Bürkert 产品选型——快速找到合适的产品

您想要基于您的技术需求选择合适的产品吗?利用 Bürkert 产品选型,查找匹配您应用的合适产品。

立即筛选产品

6.3. Bürkert 产品咨询表

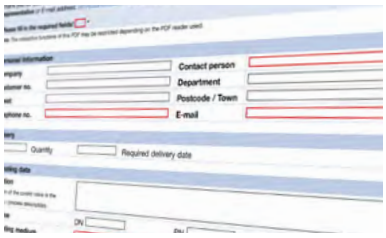

Bürkert 产品咨询表,让您快速便捷地咨询

您希望基于您的技术要求有针对性地提出产品咨询吗?为此,可使用我们的产品咨询表。在那里您可以找到与您的 Bürkert 联系人相关的所有信息。这样我们就能为您提供最佳建议。

立即填写表格

DTS 1000597495 ZH Version: - Status: RL (released | freigegeben | valide) printed: 28.10.2026

valvesgo.com