适用于潜在爆炸区域 2 类、机械（1 区和 21 区）中的附加信息

如果 Bürkert 设备具有以下代码：
• PX51：EPS 18 ATEX 2008 X/IECEx EPS 18.0007 X mech.Ex h IIC T4...T2 Gb/Ex h IIIC T135 °C...T300 °C Db，
必须遵守相应的操作手册和此附加信息，以确保满足有关潜在爆炸区域的要求，以便在潜在爆炸区域中使用本设备（参见下页）。

危险！

爆炸危险！

- 安装、操作和维护只能由合格的技术人员使用适当的工具进行。
- 只有在设备完好无损且符合操作手册的情况下才能操作设备。
- 遵守适用的安全规定（也包括国家安全规定）以及关于安装和运行的一般技术规则。
- 不要自行修理设备，而应用同等设备更换故障设备。维修仅可由制造商进行。
- 请勿在设备上放置任何负载（例如，在上面放置物体或站在上面）。
- 请勿将设备置于任何超出了操作手册中规定限值的机械和/或热应力/影响下。

MAN 1000680816 ZH Version: A Status: RL (released | freigegeben) printed: 17.08.2026

valvesgo.com

© Bürkert Werke GmbH & Co. KG，2018–2026

valvesgo.com

在潜在爆炸区域中运行的注意事项

阀门执行机构适合用作 1/21 区和 2/22 区的 2 类设备、非电气生产设备（结构安全）。
在潜在爆炸区域中使用该设备时，请遵守以下事项：

危险！

静电导致爆炸危险！

如果带静电的设备或个人突然放电，则潜在爆炸区域中存在爆炸风险。

- 采取适当措施确保潜在爆炸区域中不会积聚静电。
- 只能用湿布或防静电布轻轻擦拭设备表面。
- 将执行机构和阀体接地。
- 如果使用塑料阀体，请将执行机构单独接地。
- 用户必须确保该设备仅在 1/21 或 2/22 区域使用。

对于隔膜阀，静电可能会在阀门膜片和塑料材质阀体上积聚，具体取决于介质的电导率。为了防止流体中产生静电，请遵守以下信息（根据 IEC 60079-32-1）：

- 1.仅当没有流速超过>1 m/s 或通过特殊监控防止管道系统干涸时，才可使用电导率≤100 pS/m 的介质。
- 2.电导率>100 pS/m 且≤1,000 pS/m 的介质仅可用于不含颗粒的液体、水蒸气或清洁气体/蒸气，或者在遵守前述使用注意事项（1.）的情况下使用。
- 3.电导率>1,000 pS/m 的介质不受任何限制。
- 4. 磁线圈不得用于存在强电荷产生过程的区域。

温度等级	T2	T3	T4
允许的表面温度	300 °C	200 °C	135 °C
环境温度	-40–130 °C	-40–130 °C	-40–100 °C
最高介质温度	285 °C	185 °C	125 °C

注意：环境温度和介质温度范围可能受非防爆相关规范的限制。
请遵守操作手册。

潜在爆炸区域中的控制系统

控制系统可以限制在潜在爆炸区域中的使用。请遵守控制系统的操作手册。

在潜在爆炸区域中进行清洁

危险！

清洁剂会引起爆炸风险

- 仅使用经认证可用于爆炸性环境的清洁剂。

潜在爆炸区域标识

EPS 18 ATEX 2 008 X
II 2G Ex h IIC T4...T2 Gb / II 2D Ex h IIIC T135°C...T300°C Db
IECEx EPS 18.0007 X
Ex h IIC T4...T2 Gb / Ex h IIIC T135°C...T300°C Db
WARNING: POTENTIAL ELECTROSTATIC CHARGING HAZARD - SEE INSTRUCTIONS
Do not open actuator. Spring loaded cover.

图1： 潜在爆炸区域标识

如果增加未获得潜在爆炸区域使用授权的设备，则潜在爆炸区域标识无效。

潜在爆炸区域中的介质

如果使用爆炸性介质，可能会导致额外的爆炸风险！

潜在爆炸区域中的特殊条件

设备接地：

- 1.将阀体接地。
  为了建立电位均衡，使用导电连接将阀体接地至管道系统。
- 2.未集成到阀门电位均衡（PA）中的裸露金属部件必须由客户通过额外的 PA 连接（在组件上提供）纳入 PA 中
- 3.将设备导电部件接地。
  导电部件必须单独接地。为此，请按照图 图2 所示安装接地带夹或接地端子（如果未预先安装）并通过接地点接地。

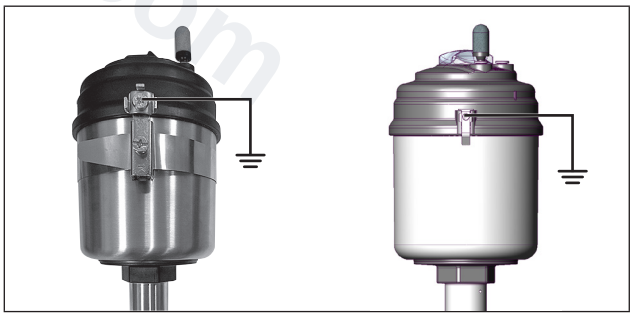

图2： 接地带夹和接地端子

请遵守“静电导致爆炸危险”的危险警告！

MAN 1000680816 ZH Version: A Status: RL (released | freigegeben) printed: 17.08.2026

valvesgo.com