伺服辅助式二位二通活塞阀

- 内孔达 DN 50 的伺服辅助式活塞阀
- 2 类防爆版本
- 适用于高达 180 °C 的气体和蒸汽应用
- 压缩机泄压阀
- 节能双线圈技术，Kick and Drop 设计

数据表中所述的产品型号可能与产品介绍及说明中的产品型号有所不同。

可与以下产品组合使用

2518 型
电气连接插头，
A 型插头符合
DIN EN 175301-803

2509 型
电气连接插头，
A 型插头符合
DIN EN 175301-803

型号说明

5404 阀门是一种伺服辅助式活塞阀，有 NC 和 NO 两个版本。切换阀门需要最小压差。电磁线圈由优质环氧树脂压制而成。为了减少操作过程中的电力消耗，可以使用采用双线圈技术的、集成有“Kick and Drop”（KD）电子元件的线圈。与符合 DIN EN 175301–803 A 型插头配套使用，阀门的防护等级可达 IP65。电气连接插头不在供货范围内，必须单独订购。

DTS 1000659455 ZH Version: B Status: RL (released | freigegeben | valide) printed: 26.01.2026

© Christian Bürkert GmbH & Co. KG，保留更改权利

valvesgo.com

内容

1. 常规技术参数 4

2. 回路功能 5

3. 认证和符合性 5

3.1. 一般说明 5
3.2. 符合性 5
3.3. 标准 5
3.4. 防爆 6
3.5. 北美（美国/加拿大） 6
3.6. 其他 7
氧气 7

4. 材料 7

4.1. Bürkert resistApp 7
4.2. 标准版本的材料参数 7
DN 12，作用方式 A 7
DN 25，作用方式 B 8
DN 32，作用方式 A 8
4.3. 蒸汽版本 NA07 材料说明 9
DN 13，作用方式 A 9
DN 32，作用方式 A，法兰阀体 9
4.4. 高压版本 PN 08 的材料说明 10
DN 12，作用方式 A 10
4.5. 压缩机泄压阀 CF05 材料说明 10
DN 12，作用方式 B 10

5. 尺寸 11

5.1. 标准版本 11
螺纹版本 DN 12 11
DN 20 和 DN 25 螺纹版本 12
DN 32 和 DN 50 螺纹版本 13
5.2. 蒸汽版本 NA07 14
螺纹版本 DN 13 14
DN 20 和 DN 25 螺纹版本 14
法兰版本 DN 25 15
DN 32 和 DN 40 螺纹版本 15
DN 32 和 DN 40 版本 16
5.3. 高压版本 PN 08 17
5.4. 压缩机泄压阀 CF05 17
带排气功能的止动器版本 17
5.5. ATEX/IECEx 版本 18
电缆版本 18
接线盒版本 18

6. 性能说明 19

6.1. 蒸汽版本 NA07 的温度/负载周期降额曲线图 19
6.2. 间歇运行的特征值 19

7. 产品附件 19

7.1. 用于 ATEX/IECEX 接线盒的电缆格兰头 19
7.2. 用于转动接线盒的专用工具 20

DTS 1000659455 ZH Version: B Status: RL (released | freigegeben | valide) printed: 26.01.2026

valvesgo.com

8. 订货信息 **20**
8.1. Bürkert 网上商店 20
8.2. Bürkert 产品选型 20
8.3. Bürkert 产品咨询表 20
8.4. 订货表 21
标准版本 DN 12...DN 25 21
标准版本 DN 32...DN 50 21
蒸汽版本 NA07，DN 13...DN 25 22
蒸汽版本 NA07，DN 32...DN 40 22
高压版本 PN 08 23
压缩机泄压阀 CF05 23
ATEX/IECEx 电缆版本 24
ATEX/IECEx 接线盒版本 24
8.5. 附件订货表 25
2518 型电气连接插头，A 型插头，符合 DIN EN 175301-803 标准 25
2509 型电气连接插头，A 型插头，符合 DIN EN 175301-803 标准 25
用于 ATEX/IECEX 接线盒的电缆格兰头 25

DTS 1000659455 ZH Version: B Status: RL (released | freigegeben | valide) printed: 26.01.2026

valvesgo.com

valvesgo.com

1. 常规技术参数

产品特征	
尺寸	更多信息，请参见章节 “5. 尺寸”在第 11 页
材料	
密封件	PTFE 阀座密封件和FKM PTFE 阀座密封件和石墨（蒸汽版本） PTFE 阀座密封件和EPDM（可按需提供）
阀体	黄铜
线圈	环氧树脂（可按需提供聚酰胺）
阀内件	不锈钢、黄铜
公称直径	DN 12...DN 50
回路功能	A 和 B 更多信息，请参见章节 “2. 回路功能”在第 5 页
电磁线圈的绝缘等级	H 级环氧树脂线圈（B 级可按需提供）
性能数据	
负载周期	连续运行 100% ED
切换时间	
DN 12...DN 25	打开：20...400 ms 关闭：100...1,500 ms
DN 32...DN 50	打开：200...1,500 ms 关闭：1,000...3,000 ms
电气参数	
工作电压	24 V DC、24 V 50 Hz、24 V 60 Hz、110 V 50 Hz、120 V 60 Hz、230 V 50 Hz、240 V 60 Hz （更多电压可按需提供）
功耗	
作用方式 A，DN 12...DN 25 （不与高压 PN 08 组合使用）	吸合 AC：24 VA 运行 AC（热态线圈）：14 VA/8 W 运行 DC（热态/冷态线圈）：8/9.5 W
作用方式 B，DN 12...DN 25	吸合 AC：24 VA 运行 AC（热态线圈）：16 VA/7 W 运行 DC（热态/冷态线圈）：8/9.5 W
防爆版本	吸合 AC：9 W 运行 AC（热态线圈）：9 VA 运行 DC（热态/冷态线圈）：9 W
作用方式 A，DN 32...DN 50 和 DN 12 作为高压 PN 08	吸合 AC：24 W 运行 AC（热态线圈）：16 VA/10 W 运行 DC（热态/冷态线圈）：12/13 W
电压允差	±10%
介质参数	
工作介质	中性气体和液体（如压缩空气、水、液压油和蒸汽）
介质温度	
标准版本	-10 °C...+120 °C
蒸汽版本	最高 +160 °C 参见 “6.1. 蒸汽版本 NA07 的温度/负载周期降额曲线图”在第 19 页 （自 -40 °C 起可按需提供） 最高 +180 °C 适用于 AC 6 瓦
粘度	最大 21 mm²/s (21 cSt)
连接方式	
电气连接	• 符合 DIN EN 175 301-803 A 型标准的插头接线片，适用于 **2518 型设备插口** ▶。 更多信息，请参见章节 “2518 型电气连接插头，A 型插头，符合 DIN EN 175301-803 标准”在第 25 页 • 符合 DIN EN 175 301-803 A 型标准的插头接线片，适用于 **2509 型设备插口** ▶。 更多信息，请参见章节 “2509 型电气连接插头，A 型插头，符合 DIN EN 175301-803 标准”在第 25 页
管路接口	G ½、G ¾、G 1、G 1 ¼、G 1 ½、G 2 NPT ½、NPT ¾、NPT 1、NPT 1 ¼、NPT 1 ½、NPT 2

DTS 1000659455 ZH Version: B Status: RL (released | freigegeben | valide) printed: 26.01.2026

valvesgo.com

认证和符合性		
防护等级	IP65 带电气连接插头 **2518 型** ▶（IP67 可按提供） NEMA 4X 带电气连接插头 **2509 型** ▶带不锈钢螺钉和环氧树脂线圈	
防爆	更多信息，请参见章节 **“3.4. 防爆”在第 6 页**	
北美（美国/加拿大）	更多信息，请参见章节 **“3.5. 北美（美国/加拿大）”在第 6 页**	
其他	更多信息，请参见章节 **“3.6. 其他”在第 7 页**	
环境与安装		
安装位置	任意，建议执行机构竖直安装	
环境温度		
标准版本	-10 °C...+55 °C（-40 °C 可按需提供）	
带 Kick and Drop 线圈的版本	**30 次开关/分钟**	**1 次开关/分钟**
12/0.6 W	最高 +70 °C	最高 +85 °C
20/2.0 W	最高 +70 °C	最高 +85 °C
65/7.0 W	最高 +55 °C	最高 +70 °C

2. 回路功能

符号	说明
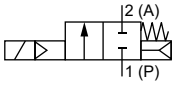	**作用方式 A (WW A)** 二位二通电磁阀 伺服辅助 在断电位置关闭
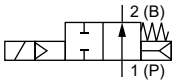	**作用方式 B (WW B)** 二位二通电磁阀 伺服辅助 在断电位置打开

3. 认证和符合性

3.1. 一般说明

- 查询时，必须指出以下所述认证或符合性。只有这样，我们才能确保产品满足所有规定的性能。
- 并非所有可订购的设备版本都会提供以下所述认证或符合性。

3.2. 符合性

根据欧盟符合性声明，产品符合欧盟指令。

3.3. 标准

用于证明其符合欧盟指令的适用标准可以在欧盟型式检验证书和/或欧盟符合性声明中找到。

DTS 1000659455 ZH Version: B Status: RL (released | freigegeben | valide) printed: 26.01.2026

valvesgo.com

3.4. 防爆

<table>
<tr><th>认证</th><th>说明</th></tr>
<tr><td></td><td>

可选：防爆符合 2 类（1/21 区）

组件的 Ex 标识符合下表：

<table>
<tr><th colspan="2">AC10 型线圈</th></tr>
<tr><th>带接出电缆的线圈</th><th>带接线盒的线圈</th></tr>
<tr><td>

ATEX：
EPS 18 ATEX 1232 X
II 2G Ex mb IIC T4 Gb
II 2D Ex mb IIIC T130 °C Db

IECEx：
IECEx EPS 18.0110 X
Ex mb IIC T4 Gb
Ex mb IIIC T130 °C Db

</td><td>

ATEX：
EPS 18 ATEX 1232 X
II 2G Ex eb mb IIC T4 Gb
II 2D Ex mb tb IIIC T130 °C Db

IECEx：
IECEx EPS 18.0110 X
Ex eb mb IIC T4 Gb
Ex mb tb IIIC T130 °C Db

</td></tr>
</table>

可选：防爆符合 3 类（2/22 区）

组件的 Ex 标识符合下表：

<table>
<tr><th>AC10 型线圈</th></tr>
<tr><th>带 A 型插头接线片和 2509 型电气连接插头的线圈</th></tr>
<tr><td>

ATEX：
EPS 21 ATEX 1234 X
II 3G Ex ec IIC T4 Gc
II 3D Ex tc IIIC T135 °C Dc

IECEx：
IECEx EPS 21.0078X
Ex ec IIC T4 Gc
Ex tc IIIC T135 °C Dc

</td></tr>
</table>

</td></tr>
</table>

3.5. 北美（美国/加拿大）

认证	说明
	可选：美国的 UL 列名认证（适用于阀门） 阀门通过美国 UL 列名认证： • UL 429（电动控制阀）和 UL 429 A（消防装置用电动控制阀）
	可选：UL 危险场所，防爆（适用于线圈） 美国和加拿大危险场所 UL 列名认证 Class I，Zone 1 Class I，Division 2，Groups A、B、C 和 D Class II+III，Division 2，Group F 和 G
	可选：美国的 UL 认可（适用于阀门） 阀门通过美国 UL 认可： • UL 429（电动控制阀）和 UL 429 A（消防装置用电动控制阀）
	可选：加拿大 CSA（适用于阀门） 阀门通过加拿大 CSA 认证： • CSA 139（电动控制阀）
	可选：FM (Factory Mutual)——防爆（适用于线圈） 美国和加拿大危险场所 FM Class I，Zone 1 Class I，Division 1，Groups A、B、C 和 D Class II + III，Division 1，Groups E、F 和 G

DTS 1000659455 ZH Version: B Status: RL (released | freigegeben | valide) printed: 26.01.2026

valvesgo.com

3.6. 其他

氧气

符合性	说明
O_2	**可选：可用于氧气（适用于版本代码 NL02）** 根据制造商的声明，本产品适用于氧气。

4. 材料

4.1. Bürkert resistApp

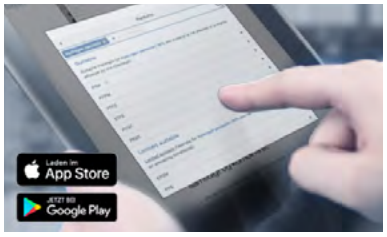

Bürkert resistApp——耐化学性表

您想在个人应用情况下保证材料的可靠性和耐久性吗？在我们的网站上或在 resistApp 中验证您的介质和材料组合。

立即检验耐化学性

4.2. 标准版本的材料参数

DN 12，作用方式 A

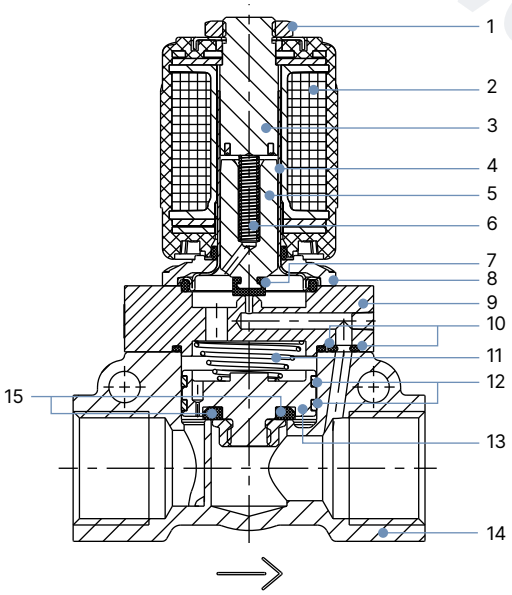

编号	元件	材料
1	螺母	钢（厚膜钝化，符合 RoHS 标准）
2	线圈	环氧树脂（聚酰胺可选）
3	止动器	不锈钢 1.4105/303 1.)
4	阀芯导向管	不锈钢 1.4303/305 1.)/308 1.)
5	柱塞	不锈钢 1.4105/430F 1.)
6	弹簧	不锈钢 1.4310/301 1.)
7	柱塞密封件	FKM（EPDM 可选）
8	法兰	钢（厚膜钝化，符合 RoHS 标准）
9	盖板	黄铜
10	O 型圈	FKM（EPDM 可选）
11	弹簧	不锈钢 1.4310/301 1.)
12	活塞环	PTFE
13	活塞	黄铜
14	阀体	黄铜
15	活塞密封件	PTFE

1.)材料名称依据 AISI 标准

DTS 1000659455 ZH Version: B Status: RL (released | freigegeben | valide) printed: 26.01.2026

valvesgo.com

DN 25，作用方式 B

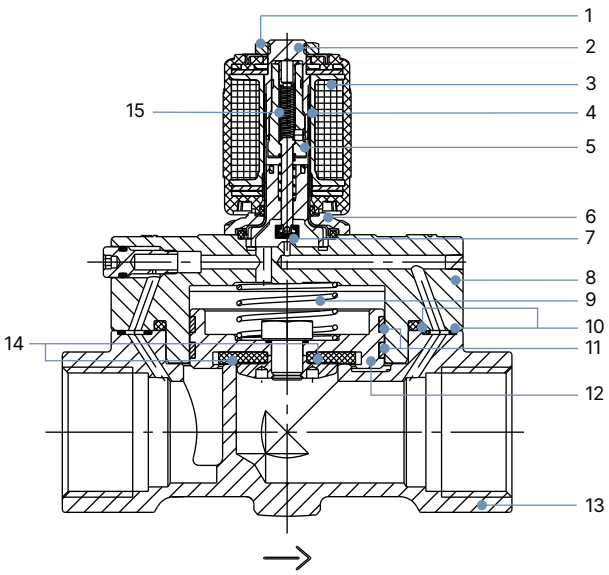

编号	元件	材料
1	螺母	钢（厚膜钝化，符合 RoHS 标准）
2	止动器	不锈钢 1.4113/434 1.)
3	线圈	环氧树脂
4	阀芯导向管	不锈钢 1.4303/305 1.)/308 1.)
5	柱塞	不锈钢 1.4113/434 1.)/1.4305/303 1.)
6	法兰	钢（厚膜钝化，符合 RoHS 标准）
7	柱塞密封件	FKM（EPDM 可选）
8	盖板	黄铜
9	弹簧	不锈钢 1.4310/301 1.)
10	O 型圈	FKM（EPDM 可选）
11	活塞环	PTFE
12	活塞	黄铜
13	阀体	黄铜
14	活塞密封件	PTFE
15	弹簧	不锈钢 1.4310/301 1.)

1.)材料名称依据 AISI 标准

DN 32，作用方式 A

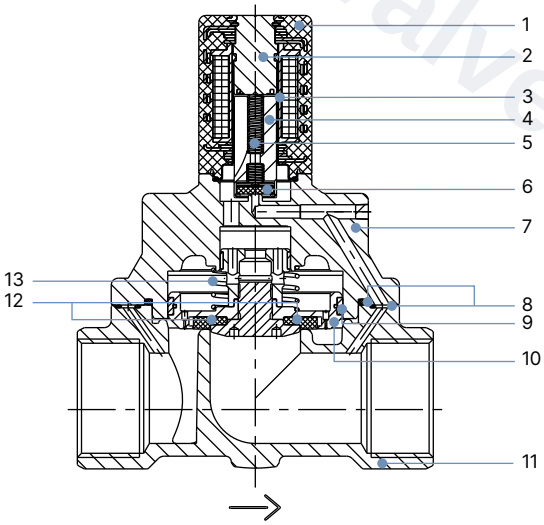

编号	元件	材料
1	线圈	环氧树脂
2	止动器	不锈钢 1.4105/430F 1.)
3	阀芯导向管	不锈钢 1.4303/305 1.)/308 1.)
4	柱塞	不锈钢 1.4105/430F 1.)
5	弹簧	不锈钢 1.4310/301 1.)
6	柱塞密封件	FKM
7	盖板	黄铜
8	O 型圈	FKM
9	活塞环	PTFE
10	活塞	黄铜
11	阀体	黄铜
12	活塞密封件	PTFE
13	弹簧	不锈钢 1.4310/301 1.)

1.)材料名称依据 AISI 标准

DTS 1000659455 ZH Version: B Status: RL (released | freigegeben | valide) printed: 26.01.2026

valvesgo.com

4.3. 蒸汽版本 NA07 材料说明

DN 13，作用方式 A

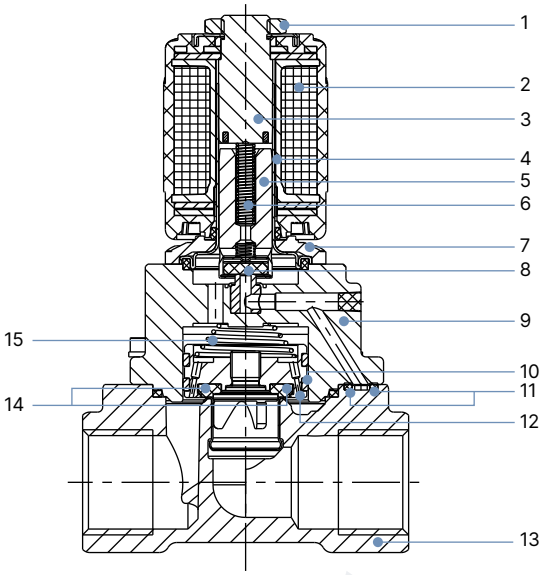

编号	元件	材料
1	螺母	钢（厚膜钝化，符合 RoHS 标准）
2	线圈	环氧树脂
3	止动器	不锈钢 1.4113/434 1.)
4	阀芯导向管	不锈钢 1.4303/305 1.)
5	柱塞	不锈钢 1.4113/434 1.)
6	弹簧	不锈钢 1.4310/301 1.)
7	法兰	钢（厚膜钝化，符合 RoHS 标准）
8	柱塞密封件	PTFE
9	盖板	黄铜
10	活塞环	PTFE
11	O 型圈	石墨
12	活塞	黄铜
13	阀体	黄铜
14	活塞密封件	PTFE
15	弹簧	不锈钢 1.4310/301 1.)

1.)材料名称依据 AISI 标准

DN 32，作用方式 A，法兰阀体

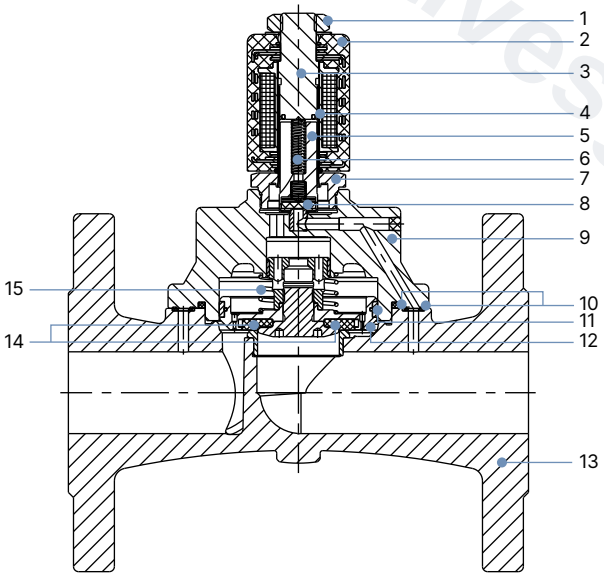

编号	元件	材料
1	螺母	钢（厚膜钝化，符合 RoHS 标准）
2	线圈	环氧树脂
3	止动器	不锈钢 1.4113/434 1.)
4	阀芯导向管	不锈钢 1.4571/316Ti 1.)
5	柱塞	不锈钢 1.4113/434 1.)
6	弹簧	不锈钢 1.4310/301 1.)
7	螺纹管	不锈钢 1.4401/316 1.) 或 1.4571/316Ti 1.)
8	柱塞密封件	PTFE
9	盖板	黄铜
10	O 型圈	石墨
11	活塞环	PTFE
12	活塞	黄铜
13	阀体	不锈钢 1.4581/类似 316Ti 1.)
14	活塞密封件	PTFE
15	弹簧	不锈钢 1.4310/301 1.)

1.)材料名称依据 AISI 标准

DTS 1000659455 ZH Version: B Status: RL (released | freigegeben | valide) printed: 26.01.2026

valvesgo.com

4.4. 高压版本 PN 08 的材料说明

DN 12，作用方式 A

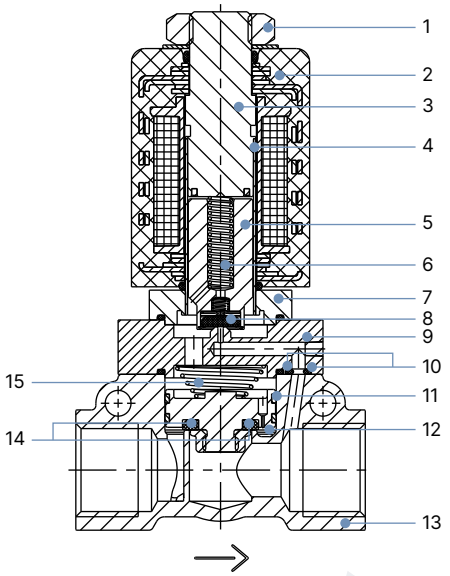

编号	元件	材料
1	螺母	钢（厚膜钝化，符合 RoHS 标准）
2	线圈	环氧树脂（聚酰胺）
3	止动器	不锈钢 1.4113/434 1.)
4	阀芯导向管	不锈钢 1.4571/316Ti 1.)
5	柱塞	不锈钢 1.4113/434 1.)
6	弹簧	不锈钢 1.4310/301 1.)
7	法兰	不锈钢 1.4401/316 1.)
8	柱塞密封件	PTFE
9	盖板	黄铜
10	O 型圈	FKM
11	活塞环	PTFE
12	活塞	黄铜
13	阀体	黄铜
14	活塞密封件	PTFE
15	弹簧	不锈钢 1.4310/301 1.)

1.)材料名称依据 AISI 标准

4.5. 压缩机泄压阀 CF05 材料说明

DN 12，作用方式 B

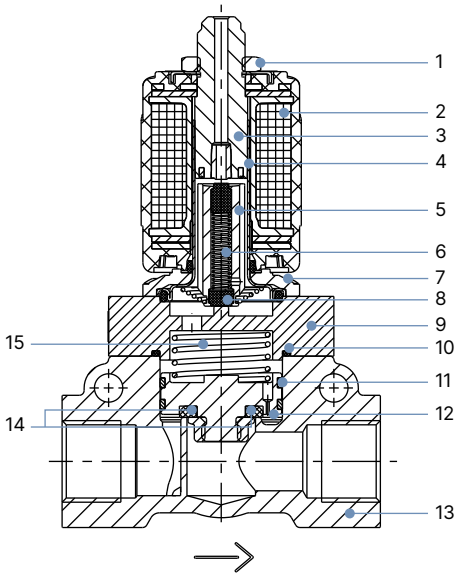

编号	元件	材料
1	螺母	钢（厚膜钝化，符合 RoHS 标准）
2	线圈	环氧树脂（聚酰胺可选）
3	止动器	不锈钢 1.4105/430F 1.)
4	阀芯导向管	不锈钢 1.4303/305 1.)
5	柱塞	不锈钢 1.4105/430F 1.)
6	弹簧	不锈钢 1.4310/301 1.)
7	法兰	钢（厚膜钝化，符合 RoHS 标准）
8	柱塞密封件	FKM
9	盖板	黄铜
10	O 型圈	FKM
11	活塞环	PTFE
12	活塞	黄铜
13	阀体	黄铜
14	活塞密封件	PTFE
15	弹簧	不锈钢 1.4310/301 1.)

1.)材料名称依据 AISI 标准

DTS 1000659455 ZH Version: B Status: RL (released | freigegeben | valide) printed: 26.01.2026

valvesgo.com

5. 尺寸

5.1. 标准版本

螺纹版本 DN 12

注意:

- 尺寸 mm。
- 对于 G 螺纹，D1 和 F1 尺寸适用。
- 对于 NPT 螺纹，D2 和 F2 尺寸适用。
- 对于 Rc 螺纹，D3 和 F3 尺寸适用。

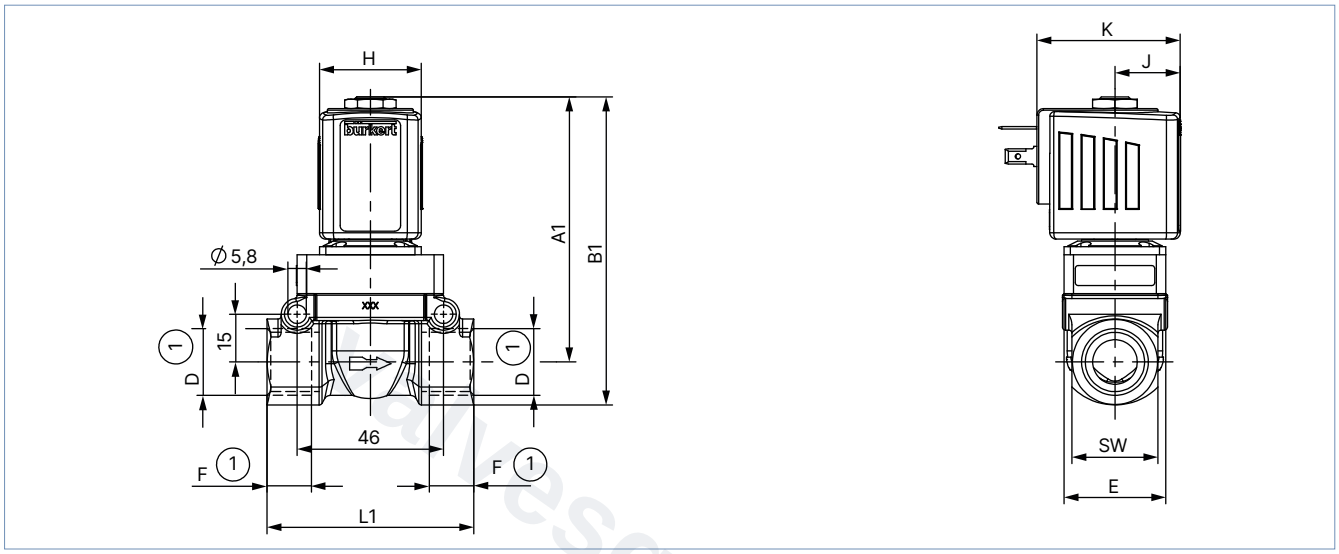

线圈尺寸	DN	WWA		WWB		G 螺纹		NPT 螺纹		Rc 螺纹		E	L1	SW	H	J	K
		A1	B1	A1	B1	D1	F1	D2	F2	D3	F3						
5	12.0	83	96.5	90.5	104	G ½	14	NPT ½	13.7	Rc ½	13.2	33	65	27	32	20.5	45
6	12.0	83	96.5	90.5	104	G ½	14	NPT ½	13.7	Rc ½	13.2	33	65	27	40	23.5	51

DTS 1000659455 ZH Version: B Status: RL (released | freigegeben | valide) printed: 26.01.2026

valvesgo.com

DN 20 和 DN 25 螺纹版本

注意:

- 尺寸 mm。
- 对于 G 螺纹，D1 和 F1 尺寸适用。
- 对于 NPT 螺纹，D2 和 F2 尺寸适用。
- 对于 Rc 螺纹，D3 和 F3 尺寸适用。

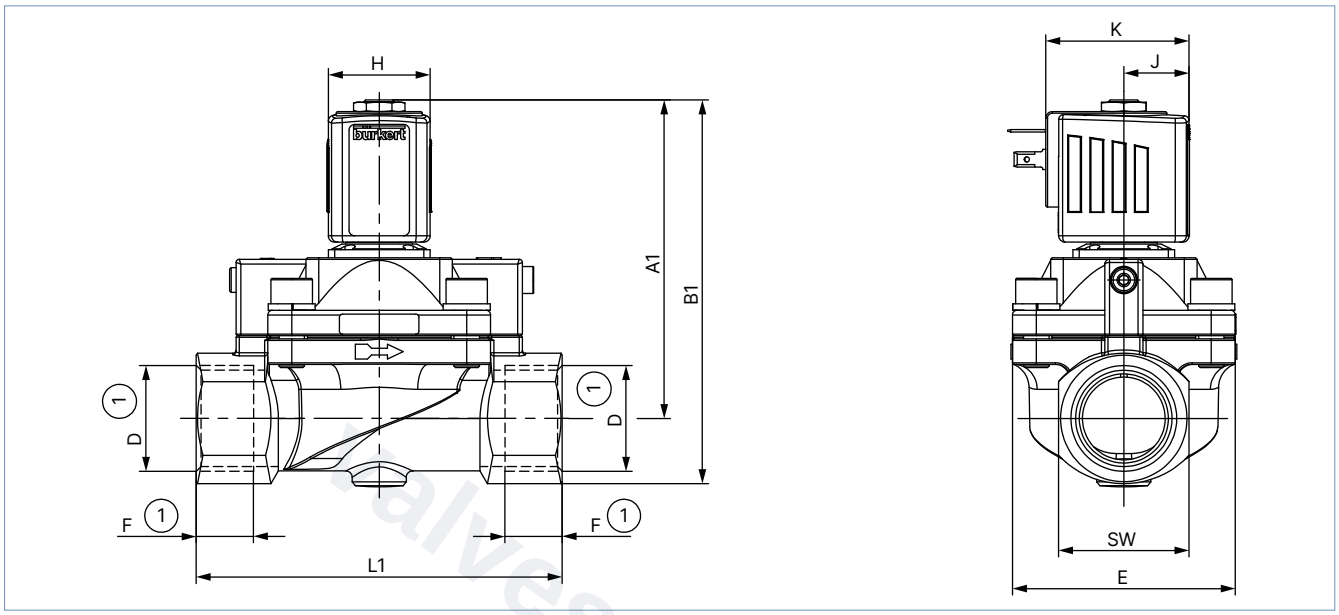

线圈尺寸	DN	WWA		WWB		G 螺纹		NPT 螺纹		Rc 螺纹		E	L1	SW	H	J	K
		A1	B1	A1	B1	D1	F1	D2	F2	D3	F3						
5	20.0	93	109	90.5	104	G ¾	16	NPT ¾	14	Rc ¾	14.5	60	100	32	32	20.5	45
	25.0	99.5	119			G 1	18	NPT 1	16.8	Rc 1	16.8	70	115	41			
6	20.0	93	109			G ¾	16	NPT ¾	14	Rc ¾	14.5	60	100	32	40	23.5	51
	25.0	99.5	119			G 1	18	NPT 1	16.8	Rc 1	16.8	70	115	41			

DTS 1000659455 ZH Version: B Status: RL (released | freigegeben | valide) printed: 26.01.2026

valvesgo.com

DN 32 和 DN 50 螺纹版本

注意:

- 尺寸 mm。
- 对于 G 螺纹，D1 和 F1 尺寸适用。
- 对于 NPT 螺纹，D2 和 F2 尺寸适用。

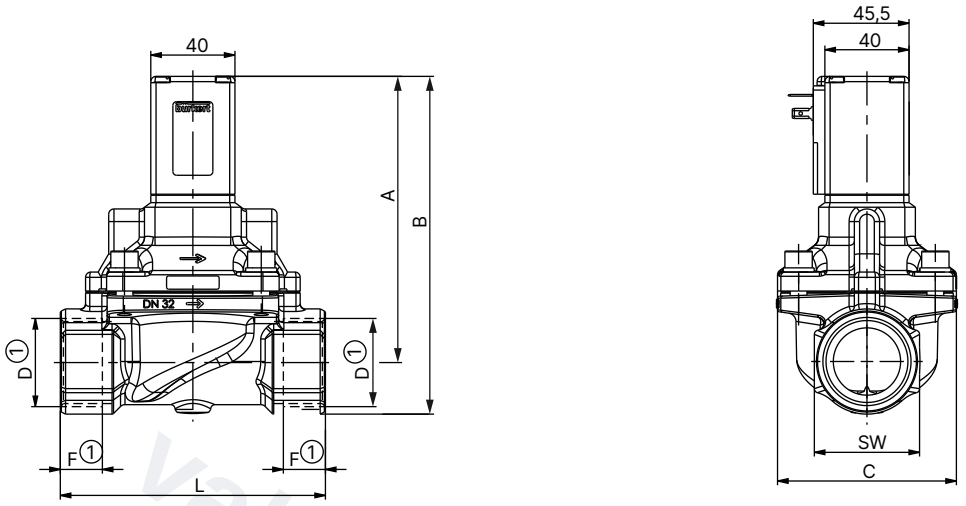

DN	A	B	G 螺纹		NPT 螺纹		C	L	SW
			D1	F1	D2	F2			
32	136	161	G 1¼	20	NPT 1¼	17.3	85	126	50
32	140	170	G 1½	22	NPT 1½	17.3	85	126	60
50	163	198	G 2	24	NPT 2	17.6	115	164	70

DTS 1000659455 ZH Version: B Status: RL (released | freigegeben | valide) printed: 26.01.2026

valvesgo.com

5.2. 蒸汽版本 NA07

螺纹版本 DN 13

注意:

- 尺寸 mm。
- 对于 G 螺纹，D1 和 F1 尺寸适用。
- 对于 NPT 螺纹，D2 和 F2 尺寸适用。
- 对于 Rc 螺纹，D3 和 F3 尺寸适用。

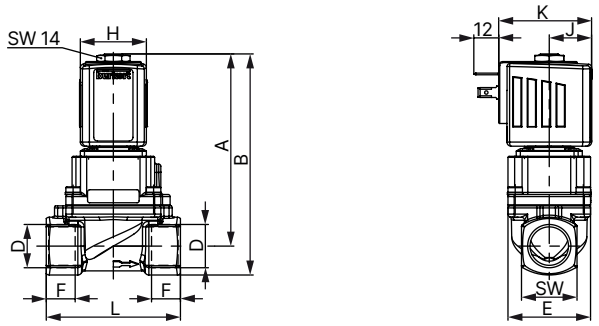

线圈尺寸	DN	A	B	G 螺纹		NPT 螺纹		Rc 螺纹		E	L	SW	H	J	K
				D1	F1	D2	F2	D3	F3						
5	13	93.1	107.1	G ½	14	NPT ½	13.7	Rc ½	13.2	40	65	27	32	20.5	45
6	13	93.1	107.1	G ½	14	NPT ½	13.7	Rc ½	13.2	40	65	27	40	23.5	51

DN 20 和 DN 25 螺纹版本

注意:

- 尺寸 mm。
- 对于 G 螺纹，D1 和 F1 尺寸适用。
- 对于 NPT 螺纹，D2 和 F2 尺寸适用。
- 对于 Rc 螺纹，D3 和 F3 尺寸适用。

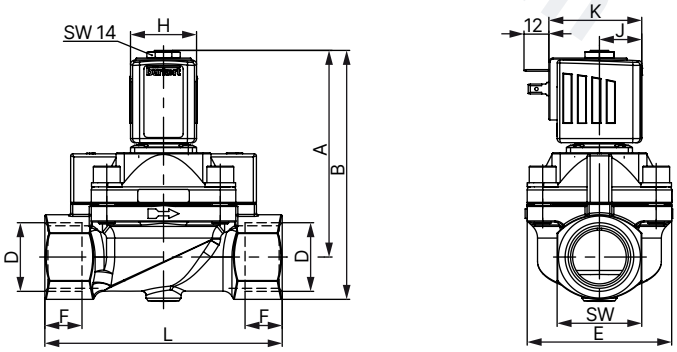

线圈尺寸	DN	A	B	G 螺纹		NPT 螺纹		Rc 螺纹		E	L	SW	H	J	K
				D1	F1	D2	F2	D3	F3						
5	20	96.1	112.1	G ¾	16	NPT ¾	14	Rc ¾	14.5	60	100	32	32	20.5	45
	25	100.1	120.6	G 1	18	NPT 1	16.8	Rc 1	16.8	70	115	41			
6	20	96.1	112.1	G ¾	16	NPT ¾	14	Rc ¾	14.5	60	100	32	40	23.5	51
	25	100.1	120.6	G 1	18	NPT 1	16.8	Rc 1	16.8	70	115	41			

DTS 1000659455 ZH Version: B Status: RL (released | freigegeben | valide) printed: 26.01.2026

valvesgo.com

法兰版本 DN 25

注意:
尺寸 mm

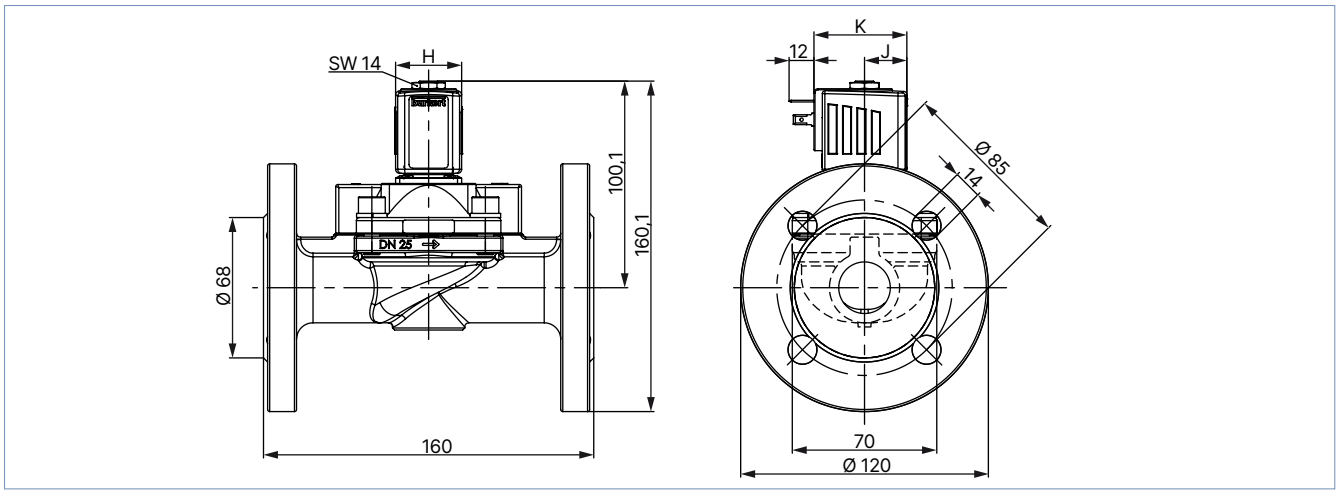

线圈尺寸	DN	E	H	J	K
5	25	70	32	20.5	45
6	25	70	40	23.5	51

DN 32 和 DN 40 螺纹版本

注意:
- 尺寸 mm。
- 对于 G 螺纹，D1 和 F1 尺寸适用。
- 对于 NPT 螺纹，D2 和 F2 尺寸适用。

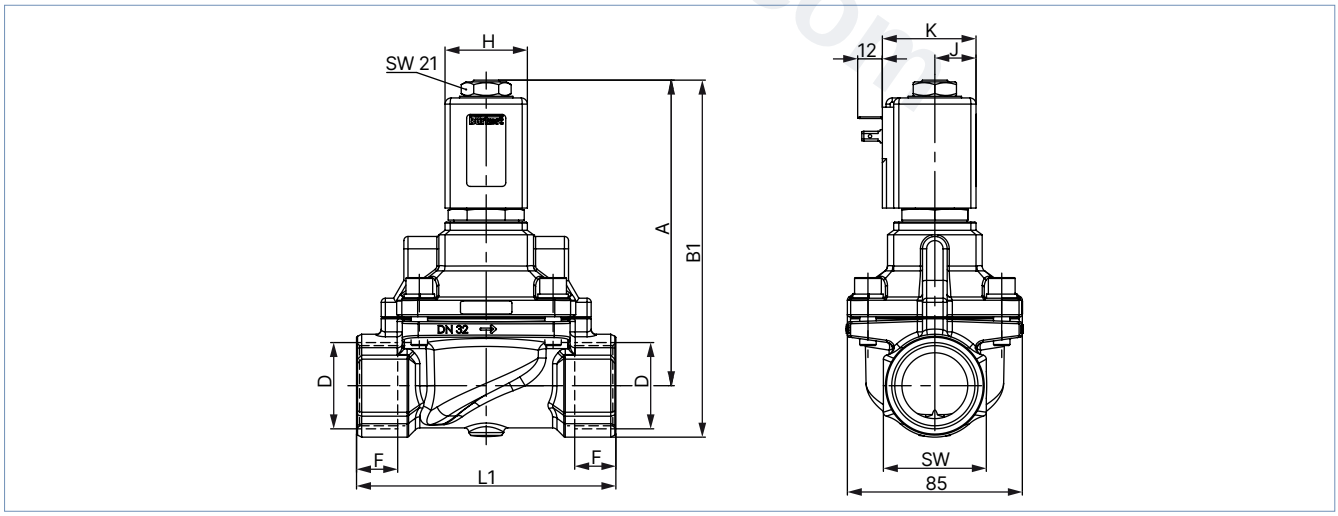

线圈尺寸	DN	A	B1	G 螺纹		NPT 螺纹		L	B2	C	G	L2	M	SW	H	J	K
				D1	F1	D2	F2										
C	32	148	173	G 1¼	20	NPT 1¼	17.3	126	218	78	140	180	100	50	40	20	45
	40	153	181	G 1½	22	NPT 1½	17.3	126	227	88	150	200	110	60			

DTS 1000659455 ZH Version: B Status: RL (released | freigegeben | valide) printed: 26.01.2026

valvesgo.com

DN 32 和 DN 40 版本

注意:
尺寸 mm

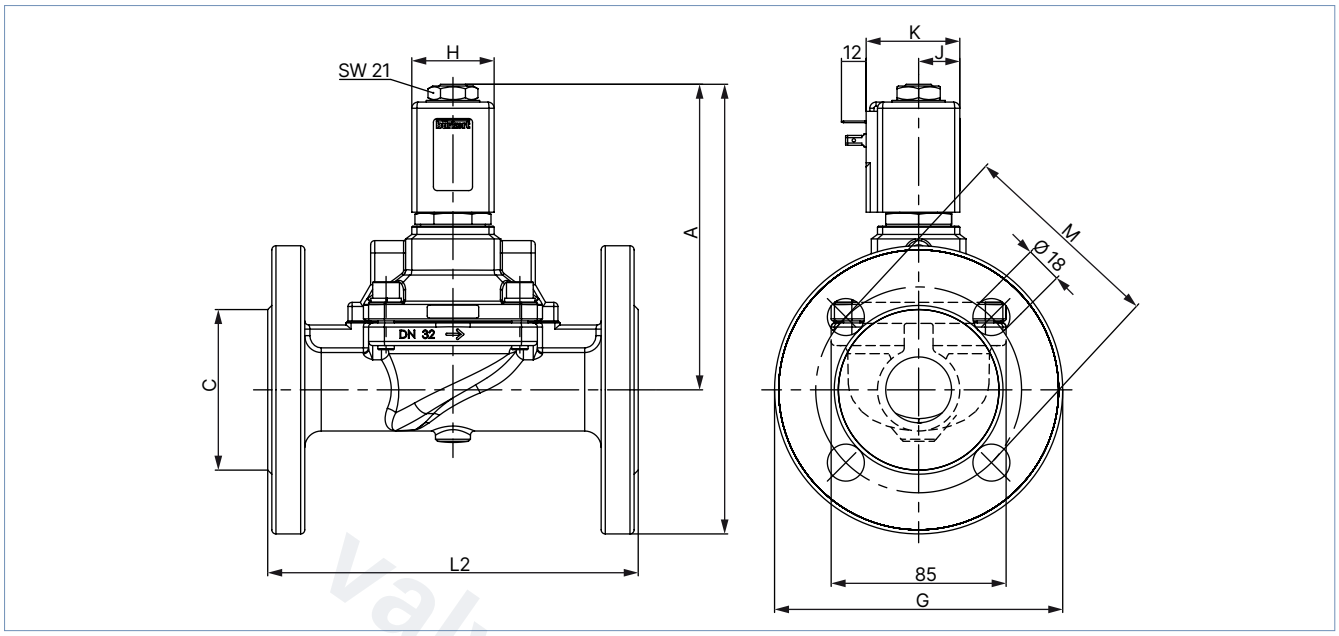

线圈尺寸	DN	A	B1	C	G	L2	M	H	J	K
C	32	148	173	78	140	180	100	40	20	45
	40	153	181	88	150	200	110			

DTS 1000659455 ZH Version: B Status: RL (released | freigegeben | valide) printed: 26.01.2026

valvesgo.com

5.3. 高压版本 PN 08

注意:
尺寸 mm

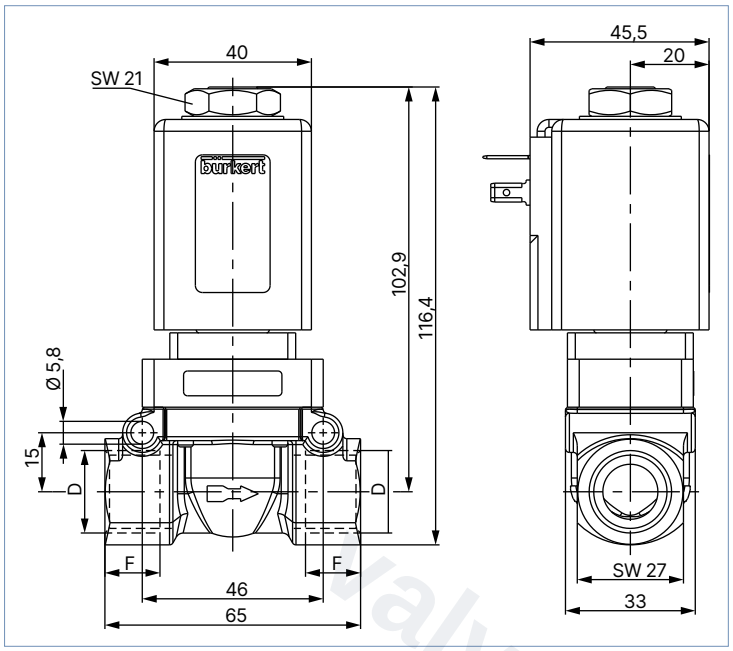

D	F
G ½	14
NPT ½	13.7

5.4. 压缩机泄压阀 CF05

带排气功能的止动器版本

注意:
尺寸 mm

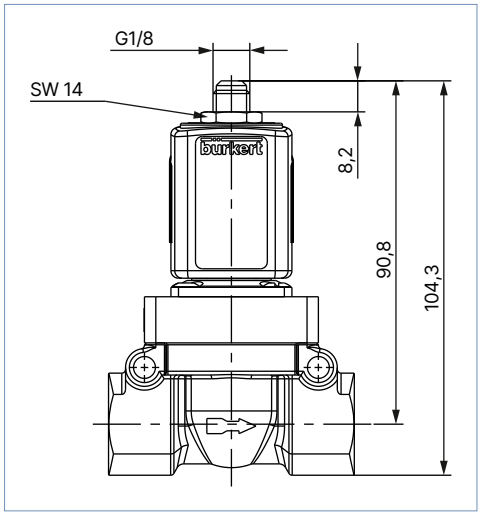

DTS 1000659455 ZH Version: B Status: RL (released | freigegeben | valide) printed: 26.01.2026

valvesgo.com

5.5. ATEX/IECEx 版本

电缆版本

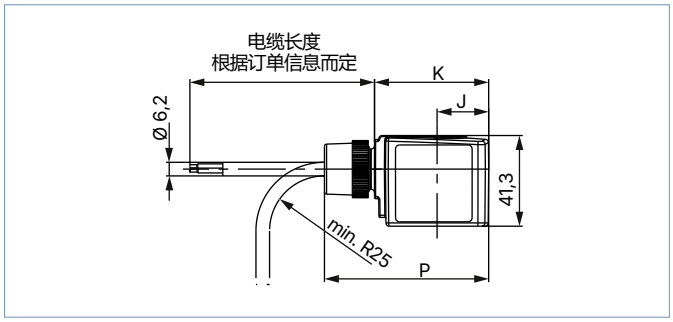

接线盒版本

注意:

- 尺寸 mm。
- 对于 G 螺纹，D1 和 F1 尺寸适用。
- 对于 NPT 螺纹，D2 和 F2 尺寸适用。
- 对于 Rc 螺纹，D3 和 F3 尺寸适用。

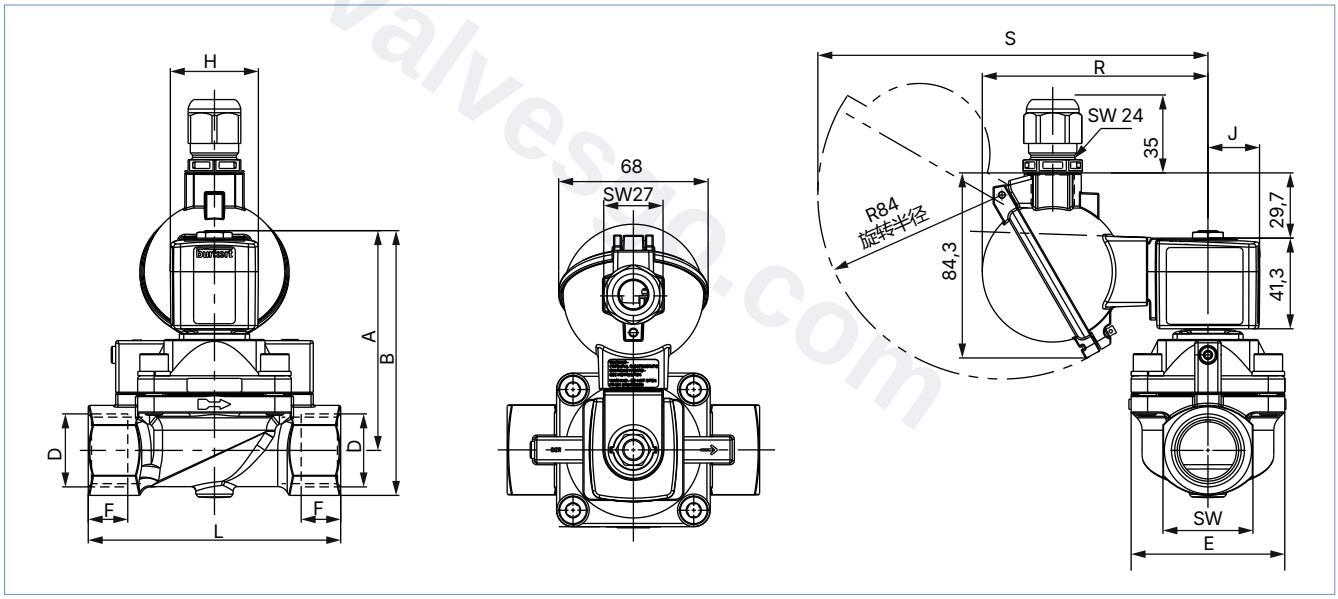

线圈尺寸	DN	WWA		WWB		G 螺纹		NPT 螺纹		Rc 螺纹		E	L	SW	H	J	K	P	R	S
		A	B	A	B	D1	F1	D2	F2	D3	F3									
5	12	83	96.5	90.8	104.3	G ½	14	NPT ½	13.7	Rc ½	13.2	33	65	27	32	20.5	46	68.8	99.8	174.7
	20	93	109			G ¾	16	NPT ¾	14	Rc ¾	14.5	60	100	32						
	25	99.5	119			G 1	18	NPT 1	16.8	Rc 1	16.8	70	115	41						
6	12	83	96.5	90.8	104.3	G ½	14	NPT ½	13.7	Rc ½	13.2	33	65	27	40	23.5	52	74.8	102.8	177.7
	20	93	109			G ¾	16	NPT ¾	14	Rc ¾	14.5	60	100	32						
	25	99.5	119			G 1	18	NPT 1	16.8	Rc 1	16.8	70	115	41						

DTS 1000659455 ZH Version: B Status: RL (released | freigegeben | valide) printed: 26.01.2026

valvesgo.com

6. 性能说明

6.1. 蒸汽版本 NA07 的温度/负载周期降额曲线图

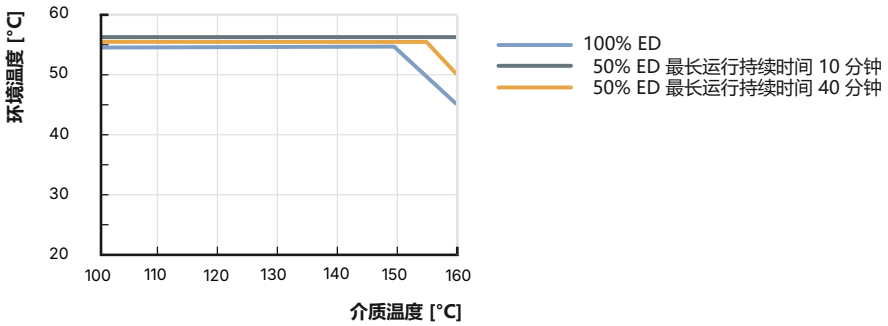

6.2. 间歇运行的特征值

$$t_{SD}\,[s] = \frac{60}{SH\left[\frac{1}{min}\right]}$$

$$t_{ED}\,[s] = \frac{ED[\%]}{100} \times t_{SD}\,[s]$$

$$t_{SP}\,[s] = t_{SD}\,[s] - t_{ED}\,[s]$$

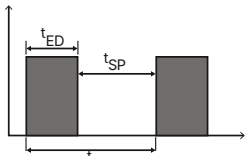

t_{SD} – 运行持续时间

t_{ED} – 负载周期

t_{SP} – 无电流间歇

ED – 负载周期

SH – 开关频率

7. 产品附件

7.1. 用于 ATEX/IECEX 接线盒的电缆格兰头

注意:
一个聚酰胺版本电缆格兰头包含在供货范围内。镀镍黄铜可额外付费订购，参见 “用于 ATEX/IECEX 接线盒的电缆格兰头” 在第 25 页。

说明	Ex 认证		尺寸	
	证明	标识		
Ex 电缆格兰头， 镀镍黄铜，6...13 mm 	PTB 04 ATEX 1112 X, IECEx PTB 13.0027X	II 2 G Ex e IIC Gb, II 2 D Ex tb IIIC Db IP68	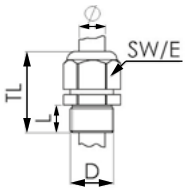	TL 29...37 mm L 6 mm D 20 mm SW 24 mm E 27 mm
Ex 电缆格兰头， 聚酰胺，7...13 mm 	PTB 13 ATEX 1015 X, IECEx PTB 13.0034X	II 2 G Ex e IIC Gb, II 2 D Ex tb IIIC Db IP68	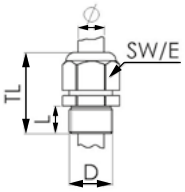	TL 36...45 mm L 10 mm D 20 mm SW 24 mm E 28 mm

DTS 1000659455 ZH Version: B Status: RL (released | freigegeben | valide) printed: 26.01.2026

valvesgo.com

7.2. 用于转动接线盒的专用工具

注意:
这种专用工具不包含在阀门的供货范围内，参见“用于 ATEX/IECEX 接线盒的电缆格兰头”在第 25 页。

说明	套件的组成部分
SC02-AC10 套件 	• 专用工具 • 维护说明

8. 订货信息

8.1. Bürkert 网上商店

Bürkert 网上商店——轻松订购、快速送达

您想快速查找并直接订购您所需的 Bürkert 产品或备件吗？我们的网上商店全天 24 小时开放。立即注册享受便利。

立即在线订购

8.2. Bürkert 产品选型

Bürkert 产品选型——快速找到合适的产品

您想要基于您的技术需求选择合适的产品吗？利用 Bürkert 产品选型，查找匹配您应用的合适产品。

立即筛选产品

8.3. Bürkert 产品咨询表

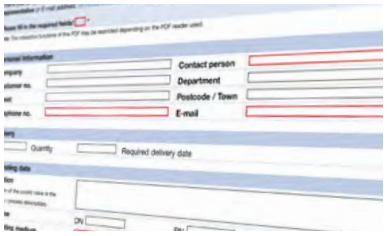

Bürkert 产品咨询表，让您快速便捷地咨询

您希望基于您的技术要求有针对性地提出产品咨询吗？为此，可使用我们的产品咨询表。在那里您可以找到与您的 Bürkert 联系人相关的所有信息。这样我们就能为您提供最佳建议。

立即填写表格

DTS 1000659455 ZH Version: B Status: RL (released | freigegeben | valide) printed: 26.01.2026

valvesgo.com

8.4. 订货表

标准版本 DN 12...DN 25

注意:

- 请注意，电气连接插头需单独订购，参见 “8.5. 附件订货表” 在第 25 页或 **2518 型** ▶单独的数据表。
- 其他版本可按需提供。

作用方式	管路接口	公称直径	K_V 值（水）	压力范围		订货号		
				液体	气体	024/DC	024/50	230/50
		[mm]	[m³/h]	[bar]	[bar]	[V/Hz]	[V/Hz]	[V/Hz]
密封材料 PTFE/FKM								
WW A	G ½	12	2.0	1...50	1...50	308501	177853	308502
二位二通电磁阀	G ¾	20	7.0	1...25	1...32	308503	—	—
伺服辅助				1...25	1...40	—	308504	308505
在断电位置关闭	G 1	25	10.0	1...25	1...32	308506	—	—
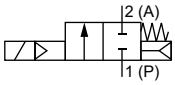				1...25	1...40	—	308507	308508
WW B	G ½	12	2.0	1...32	1...32	309022	301170	295636
二位二通电磁阀	G ¾	20	7.0	1...25	1...25	303209	295276	295651
伺服辅助	G 1	25	10.0	1...25	1...25	295660	308120	301740
在断电位置打开								
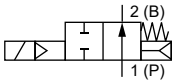								

— = 不可用

标准版本 DN 32...DN 50

作用方式	管路接口	公称直径	K_V 值（水）	压力范围		订货号		
				液体	气体	024/DC	024/50	230/50
		[mm]	[m³/h]	[bar]	[bar]	[V/Hz]	[V/Hz]	[V/Hz]
密封材料 PTFE/FKM								
WW A	G 1¼	32	18.0	1...16	1...16	122579	—	—
二位二通电磁阀				1...25	1...25	—	085337	085340
伺服辅助	G 1½	40	18.0	1...16	1...16	085343	—	—
在断电位置关闭				1...25	1...25	—	085342	085345
	G 2	50	36.0	1...8	1...8	307475	—	—
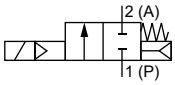				1...20	1...20	—	307476	085350

— = 不可用

DTS 1000659455 ZH Version: B Status: RL (released | freigegeben | valide) printed: 26.01.2026

valvesgo.com

蒸汽版本 NA07，DN 13...DN 25

注意:

- 请注意，电气连接插头需单独订购，参见 “8.5. 附件订货表” 在第 25 页或 **2518 型** ▶单独的数据表。
- 由于温度范围的要求，针对蒸汽版本 NA07，电气连接插头配有硅胶密封件。
- 另请注意降额曲线图，参见 “6.1. 蒸汽版本 NA07 的温度/负载周期降额曲线图” 在第 19 页。

作用方式	管路接口	公称直径	K_V 值（水）	压力范围	最高介质温度	阀体材料	订货号		
							024/DC	024/50	230/50
		[mm]	[m³/h]	[bar]	[°C]		[V/Hz]	[V/Hz]	[V/Hz]
密封材料 PTFE/石墨									
WW A 二位二通电磁阀 伺服辅助 在断电位置关闭 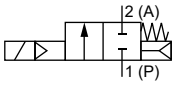	G ½	13	3.7	1...5	150	黄铜	307267	—	—
				1...12		黄铜	—	307269	307276
				1...12	180	黄铜	—	20004404	20004405
	G ¾	20	7.0	1...5	150	黄铜	307286	—	—
				1...12		黄铜	—	307284	307326
				1...12	180	黄铜	—	20004406	20004407
	G 1	25	10.0	1...5	150	黄铜	307342	—	—
				1...12		黄铜	—	307343	307351
				1...12	180	黄铜	—	20004409	20004410
	法兰符合 DIN EN 1902-1 标准	25	10.0	1...5	150	不锈钢	354392	—	—
				1...12		不锈钢	—	20004413	354392
				1...12	180	不锈钢	—	20004411	20004412

— = 不可用

蒸汽版本 NA07，DN 32...DN 40

注意:

- 请注意，电气连接插头需单独订购，参见 “8.5. 附件订货表” 在第 25 页或 **2518 型** ▶单独的数据表。
- 由于温度范围的要求，针对蒸汽版本 NA07，电气连接插头配有硅胶密封件。
- 另请注意降额曲线图，参见 “6.1. 蒸汽版本 NA07 的温度/负载周期降额曲线图” 在第 19 页。

作用方式	管路接口	公称直径	K_V 值（水）	压力范围	阀体材料	订货号		
						024/DC	024/50	230/50
		[mm]	[m³/h]	[bar]		[V/Hz]	[V/Hz]	[V/Hz]
密封材料 PTFE/石墨								
WW A 二位二通电磁阀 伺服辅助 在断电位置关闭 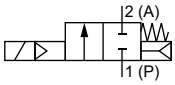	G 1¼	32	18.0	1...4	黄铜	316584	—	—
				1...12	黄铜	—	316580 □	316579
	法兰符合 DIN EN 1902-1 标准	32	18.0	1...4	不锈钢	on request	—	—
				1...12	不锈钢	—	on request	363040
	G 1½	40	18.0	1...4	黄铜	316592	—	—
				1...12	黄铜	—	316586 □	316588
	法兰符合 DIN EN 1902-1 标准	40	18.0	1...4	不锈钢	on request	—	—
				1...12	不锈钢	—	370111 □	363041

— = 不可用
on request = 可按需提供

DTS 1000659455 ZH Version: B Status: RL (released | freigegeben | valide) printed: 26.01.2026

valvesgo.com

高压版本 PN 08

注意:

- 请注意，电气连接插头需单独订购，参见 “8.5. 附件订货表” 在第 25 页或 **2518 型** ▸单独的数据表。
- 请注意：对于液体和高压差，可能会发生很大的关闭冲击。

作用方式	管路接口	公称直径	K_V 值（水）	压力范围		订货号		
				液体	气体	024/DC	024/50	230/50
		[mm]	[m³/h]	[bar]	[bar]	[V/Hz]	[V/Hz]	[V/Hz]
密封材料 PTFE/FKM								
WW A 二位二通电磁阀 伺服辅助 在断电位置关闭 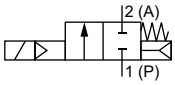	G ½	12	2.0	1...80	1...80	304191	304193	304194

压缩机泄压阀 CF05

作用方式	管路接口	公称直径	K_V 值（水）	压力范围		订货号		
				液体	气体	024/DC	024/50	230/50
		[mm]	[m³/h]	[bar]	[bar]	[V/Hz]	[V/Hz]	[V/Hz]
密封材料 PTFE/FKM								
WW B 二位二通电磁阀 伺服辅助 在断电位置打开 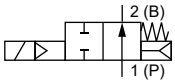	G ½	12	2.0	1...40	1...40	301723	308781	308783

DTS 1000659455 ZH Version: B Status: RL (released | freigegeben | valide) printed: 26.01.2026

valvesgo.com

valvesgo.com

ATEX/IECEx 电缆版本

注意:
液态介质的压力值列在铭牌上。

作用方式	管路接口	公称直径 [mm]	K_V 值 (水) [m³/h]	压力范围 液体 [bar]	压力范围 气体 [bar]	订货号 24/AC/DC [V/Hz]	订货号 230/AC/DC [V/Hz]
密封材料 PTFE/FKM							
WW A 二位二通电磁阀 伺服辅助 在断电位置关闭 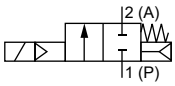	G ½	12	2.0	1...50	1...50	349290	349292
	G ¾	20	7.0	1...25	1...32	349294	349296
	G 1	25	10.0	1...25	1...32	349300	349301
WW B 二位二通电磁阀 伺服辅助 在断电位置打开 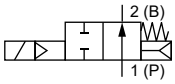	G ½	12	2.0	1...32	1...32	349302	349304
	G ¾	20	7.0	1...25	1...25	349307	349309
	G 1	25	10.0	1...25	1...25	349310	349313

ATEX/IECEx 接线盒版本

注意:
- 请注意，电气连接插头必须单独订购，参见 “8.5. 附件订货表” 在第 25 页或 **2509 型** ▶的单独数据表。
- 液态介质的压力值列在铭牌上。

作用方式	管路接口	公称直径 [mm]	K_V 值 (水) [m³/h]	压力范围 液体 [bar]	压力范围 气体 [bar]	订货号 24/AC/DC [V/Hz]	订货号 230/AC/DC [V/Hz]
密封材料 PTFE/FKM							
WW A 二位二通电磁阀 伺服辅助 在断电位置关闭 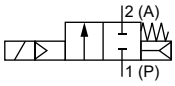	G ½	12	2.0	1...50	1...50	349289	349293
	G ¾	20	7.0	1...25	1...32	349295	349297
	G 1	25	10.0	1...25	1...32	349299	349297
WW B 二位二通电磁阀 伺服辅助 在断电位置打开 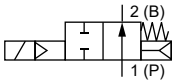	G ½	12	2.0	1...32	1...32	349303	349305
	G ¾	20	7.0	1...25	1...25	349306	349308
	G 1	25	10.0	1...25	1...25	349311	349312

其他版本可按需提供	
认证 更多信息，请参见章节 “3. 认证和符合性” 在第 5 页	**温度** 特殊温度范围
过程接口 • NPT • UN	**电压** 110/50，其他电压规格可按需提供

DTS 1000659455 ZH Version: B Status: RL (released | freigegeben | valide) printed: 26.01.2026

valvesgo.com

8.5. 附件订货表

2518 型电气连接插头，A 型插头，符合 DIN EN 175301-803 标准

注意:

- 尺寸 mm。
- 其他版本，参见 **2518 型** ▶数据表。

电气连接插头	尺寸	版本	电压	订货号
	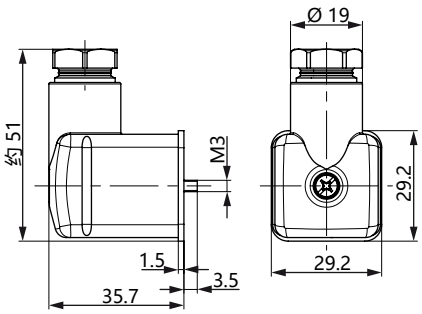	无接线 (AC/DC)	0...250 V AC/DC	314802
		带 LED (AC/DC)	12...24 V AC/DC	314812
		带 LED 和压敏电阻 (AC/DC)	12...24 V AC/DC	314820
		带整流器、LED 和压敏电阻	12...24 V AC/DC	314816
		无接线 (AC/DC)，带硅胶密封件，适用于较高的环境温度，例如蒸汽版本 (NA07)	0...250 V AC/DC	361687

2509 型电气连接插头，A 型插头，符合 DIN EN 175301-803 标准

注意:

- 尺寸 mm。
- 无接线（标准）。
- 与 Bürkert 电磁阀一起装配时，2509 型电气连接插头符合 ATEX 类别3 GD 的要求。
- 与 Bürkert 电磁阀一起装配时，2509 型电气连接插头符合 UL 列名 (UL 429) 的要求。
- 有关电气连接插头的更多信息，请参见 **2509 型** ▶数据表。

电气连接插头	尺寸	版本	电压	订货号
	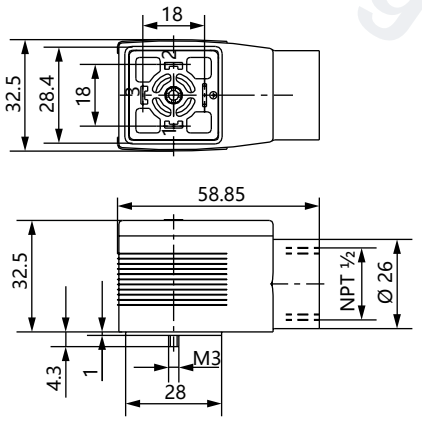	无接线	0...250 V AC/DC	137943

用于 ATEX/IECEX 接线盒的电缆格兰头

注意:

- 一个聚酰胺版本电缆格兰头包含在供货范围内。镀镍黄铜可额外付费订购。
- 有关 Ex 电缆格兰头的更多信息，参见 **“7.1. 用于 ATEX/IECEX 接线盒的电缆格兰头”在第 19 页**。
- 有关特殊扳手的更多信息，参见 **“7.2. 用于转动接线盒的专用工具”在第 20 页**。

说明	订货号
Ex 电缆格兰头，镀镍黄铜，6...13 mm [1.)]	773278
Ex 电缆格兰头，聚酰胺，7...13 mm [1.)]	773277
SC02-AC10 套件： 特殊工具 [2.)]，维护说明	293488

1.)电缆直径
2.)不包含在阀门的供货范围内

DTS 1000659455 ZH Version: B Status: RL (released | freigegeben | valide) printed: 26.01.2026

valvesgo.com