带气动塑料执行机构的二位二通隔膜阀（CLASSIC 型）

- 行程限制器可作为选件安装。阀体和膜片有不同的材料和版本可供选择
- Ra ≤0.38…≤1.6 µm 的介质接触表面（可选择电抛光）
- 提供所有常见的接口尺寸和接口版本

数据表中所述的产品型号可能与产品介绍及说明中的产品型号有所不同。

可与以下产品组合使用

SV02 型
隔膜

2034 型
多功能阀组解决方案

2933 型
带手动执行机构的两位两通隔膜阀

2036 型
Robolux 多通道组合隔膜阀，气动操作

8690 型
适用于 ELEMENT 过程阀离散自动化的气动控制装置

8697 型
适用于 ELEMENT 过程阀离散自动化的气动控制装置

8098 型
FLOWave SAW 流量计

型号说明

从外部控制的 2031 型隔膜阀由一个气动活塞驱动、一个隔膜以及一个两位阀门外壳组成。经验证且坚固耐用的执行机构搭配塑料阀体，可在卫生或侵蚀性环境条件下使用。采用经过流量优化设计的阀体实现最小死区，高流量且用途广泛。阀体和膜片有各种常见的材料和版本可供选择。执行机构采用紧凑的可高压灭菌设计（PPS 版本）。8690/8697 自动化单元的集成可以在所有扩展阶段进行（可加装）。我们还推出了 ATEX/IECEx 的防爆型号。膜片底座可选择塑料或不锈钢材质。驱动器标配集成的视觉位置显示器，最小/最大。

DTS 1000547355 ZH Version: D Status: RL (released | freigegeben | valide) printed: 04.08.2026

© Christian Bürkert GmbH & Co. KG，保留更改的权利

valvesgo.com

目录

1. 常规技术参数 3

2. 控制功能 5

3. 认证和符合性 6

3.1. 一般说明 6
3.2. 符合性 6
3.3. 标准 6
3.4. 防爆 6
3.5. 食品和饮料/卫生 6
3.6. 其他 7

4. 材料 7

4.1. Bürkert resistApp 7
4.2. 塑料阀体的压力-温度图 7
4.3. 材料说明 8
4.4. 可提供的膜片材料示例 9

5. 尺寸 9

5.1. 执行机构 9
CLASSIC 执行机构 9
带有模块安装组件接口的 CLASSIC 执行机构 (MT85) 10
CLASSIC 执行机构带 8697 型控件 11
5.2. 带焊接接口的锻造阀体 (VS) 12
5.3. 带卡盘接口的锻造阀体 (VS) 14
5.4. 带有焊接接口的管压式阀体 (VP) 16
5.5. 带有卡盘接口的管压式阀体 (VP) 17
5.6. 带螺纹接口的管压式阀体 (VP) 18
5.7. 带有法兰接口的管压式阀体 (VP) 19
5.8. 带焊接接口的铸造阀体 (VG) 20
5.9. 带卡盘接口的铸造阀体 (VG) 22
5.10. 塑料 (PV、PP、PD) 阀体带粘接接口和焊接接口 23
5.11. 塑料 (PW、PV、PP、PD) 阀体带粘接套筒和焊接套筒 25
5.12. 塑料 (PV、PP、PD) 阀体带法兰接口 28

6. 性能描述 30

6.1. 流量特点 30
锻造阀体 (VS) 30
管压式阀体 (VP) 30
铸造阀体 (VG) 31
塑料阀体 (PW、PV、PP、PD) 31
6.2. 介质压力 32

7. 产品配件 32

8. 联网并与其他 Bürkert 产品组合 33

9. 订货信息 34

9.1. Bürkert 网上商店 34
9.2. Bürkert 产品选型 34
9.3. Bürkert 产品咨询表 34

DTS 1000547355 ZH Version: D Status: RL (released | freigegeben | valide) printed: 04.08.2026

valvesgo.com

1. 常规技术参数

产品特征	
尺寸	更多信息，请参见章节“5. 尺寸” 在第 10 页。
材料 1.)	
锻造阀体 (VS) 1.)	锻造不锈钢 1.4435 符合 BN2 DIN EN 10222-5、F316L 符合 ASTM A182/A182 m 和 316L 符合 ASME BPE
块状阀体 (VI) 1.)	不锈钢阀块材料 1.4435 符合 BN2，316L 符合 ASME BPE (表 MM-2.1.1, Ed. 2024) B2 可按需提供
管压式阀体 (VP) 1.)	不锈钢管 1.4435-BN2/UNS S31603 (316L) 符合 DIN 11866、ASTM A269/A270、 DIN EN 10217-7/10216-5
铸造阀体 (VG) 1.)	不锈钢铸件 1.4435/316L
塑料阀体 (PW、PV、PP、PD) 1.)	PVC-C、PVC-U、PP、PVDF
膜片	EPDM (AD) 1.)、PTFE/EPDM (EA) 1.)、高级 PTFE/EPDM (EU) 1.)、GYLON® 和 EPDM 层压材料 (ER) 1.)
执行机构	PPS、PA
膜片尺寸	6 至 100，对于管成型阀体 8 至 80 mm，对于塑料阀体 15 至 100
标准表面质量 2.)	
锻造阀体 (VS) 1.)	内部电解抛光：Ra≤ 0.38 µm (NO17) 1.) (ASME BPE SF4/DIN HE4) （外部锻造表面，电解抛光） 内部机械抛光：Ra≤ 0.5 µm (NO14) 1.)(ASME BPE SF1) （外部锻造表面）
块状阀体 (VI) 1.)	内部电抛光：Ra ≤ 0,38 µm (NO17) 1.) (ASME BPE SF4 / DIN HE4) (外部：≤ 1.6 µm) 内部机械抛光：Ra ≤ 0,5 µm (NO14) 1.) (ASME BPE SF1) (外部：≤ 1.6 µm)
管压式阀体 (VP) 1.)	内部电解抛光：Ra≤ 0.38 µm (NO17) 1.) (ASME BPE SF4/DIN HE4) （外部电解抛光） 内部玻璃珠喷砂：Ra≤ 1.6 µm (NO05) 1.) （外部玻璃珠喷砂：(NO01) 1.)
铸造阀体 (VG) 1.)	内部电抛光：Ra≤ 0.6 µm (NO16) 1.) (ASME BPE SF6) （外部浇铸表面电抛光） 内部机械抛光：Ra≤ 0.76 µm (NO06) 1.) (ASME BPE SF3/DIN H2) （外部铸造表面）
性能数据	
最大控制压力 (SF A)	7 bar（对于执行机构尺寸 40 1.) 至 125 1.)/PPS） 6 bar（对于执行机构尺寸 175 1.) 和 225 1.)/PA） 参见“6.2. 介质压力” 在第 34 页
控制空气接口	螺纹 G ¼；螺纹 G ⅛ 对于执行机构尺寸 40 和 50
介质参数	
工作介质	中性气体和液体，高纯度、无菌、腐蚀性介质 （参见**耐化学性表**▶）
介质温度 6.)	
PA 执行机构	最高 +100 °C
EPDM (AD) 1.)	-10 °C 至 +143 °C（+150 °C 下蒸汽灭菌 60 分钟）
PTFE/EPDM (EA) 1.)	-10 °C 至 +130 °C（+140 °C 下蒸汽灭菌 60 分钟）
高级 PTFE/EPDM (EU) 1.)	-5 °C 至 +143 °C（+150 °C 下蒸汽灭菌 60 分钟）
GYLON® 和 EPDM 层压材料 (ER) 1.)	-5 °C 至 +130 °C（+140 °C 下蒸汽灭菌 60 分钟）
塑料阀体	参见“4.2. 塑料阀体的压力-温度图” 在第 7 页
控制介质	中性气体、空气
连接方式	
管道接口 2.)	
公称直径	DN 06 至 DN 100 (⅛英寸 至 4英寸)
不锈钢阀体 3.)	
焊接接口 2.)	DIN EN ISO 1127/ISO 4200/DIN 11866 系列 B DIN 11850-2/DIN 11866 系列 A/DIN EN 10357 系列 A ASME BPE/DIN 11866 系列 C
卡盘接口 2.)	DIN 32676 系列 A（DIN 管道） DIN 32676 系列 B（ISO 管道） ASME BPE
塑料外壳	
承插连接	DN 15 至 DN 50
双油令	DN 15 至 DN 50
活套法兰	DN 15 至 DN 65
固定法兰	DN 80 至 DN 100

DTS 1000547355 ZH Version: D Status: RL (released | freigegeben | valide) printed: 04.08.2026

valvesgo.com

环境与安装	
安装位置	参见 **2031 型** ▶使用说明
环境温度[4.)]	
PPS 执行机构尺寸≤80 mm	+5 °C 至 +140 °C[5.)]
PPS 执行机构尺寸 100 mm、125 mm	+5 °C 至 +90 °C (短时达+140 °C) [5.)]
PA 执行机构尺寸≤125 mm	-10 °C 至 +60 °C[5.)]
PA 执行机构尺寸≥175 mm	-10 °C 至 +50 °C[5.)]

1.) 这些信息是产品代码的一部分(参见"9.3. Bürkert 产品咨询表" 在第 37 页)。
2.) 其他版本可应要求提供。
3.) 管成型外壳(VP)还有法兰连接和联轴节联接可供选择
4.) 塑料外壳由于外壳材料,可能存在温度限制
5.) 对于标准设备
6.) 最大允许温度最低的组件(执行机构、膜片或外壳)决定了允许的最大介质及环境温度。

DTS 1000547355 ZH Version: D Status: RL (released | freigegeben | valide) printed: 04.08.2026

valvesgo.com

valvesgo.com

2. 控制功能

符号	说明
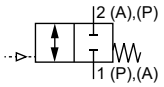	**控制功能 A (SF A)** 气动二位二通开/关阀 双向 在静止位置通过弹簧力关闭
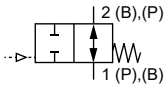	**控制功能 B (SF B)** 气动二位二通开/关阀 双向 在静止位置通过弹簧力打开
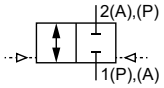	**控制功能 I (SF I)** 两侧气动二位二通开/关阀 双向 开关位置取决于外部控制

DTS 1000547355 ZH Version: D Status: RL (released | freigegeben | valide) printed: 04.08.2026

valvesgo.com

valvesgo.com

3. 认证和符合性

3.1. 一般说明

- 查询时，必须指出以下所述认证或符合性。只有这样，
  我们才能确保产品满足所有规定的性能。
- 并非所有可订购的设备版本都会提供以下所述认证或符合性。

3.2. 符合性

根据欧盟符合性声明，产品符合欧盟指令。

3.3. 标准

用于证明其符合欧盟指令的适用标准可以在欧盟型式检验证书和/或欧盟符合性声明中找到。

3.4. 防爆

<table>
<tr><th>认证</th><th>说明</th></tr>
<tr><td></td><td>
可选：防爆（适用于可变代码 PX51）
作为 2 类设备适用于 1/21 区和 2/22 区。

ATEX：
EPS 18 ATEX 2 008 X
II 2G Ex h IIC T4…T2 Gb
II 2D Ex h IIIC T135 °C…T300 °C Db

IECEx：
IECEx EPS 18.0007X
Ex h IIC T4…T2 Gb
Ex h IIIC T135 °C…T300 °C Db
<table>
<tr><td>温度等级</td><td>T2</td><td>T3</td><td>T4</td></tr>
<tr><td>最高表面温度</td><td>+300 °C</td><td>+200 °C</td><td>+135 °C</td></tr>
<tr><td>环境温度</td><td>-40 至 +130 °C</td><td>-40 至 +130 °C</td><td>-40 至 +100 °C</td></tr>
<tr><td>设备采用的最高介质温度</td><td>+285 °C</td><td>+185 °C</td><td>+125 °C</td></tr>
</table>
说明：环境温度范围和介质温度范围可能受防爆相关规范的限制。遵守操作手册。
</td></tr>
</table>

3.5. 食品和饮料/卫生

符合性	说明
	3-A Sanitary Standards Inc.（适用于可变代码 PE05） 产品根据证书符合 3-A Sanitary Standards Inc.(3-A SSI) 标准。
FDA	**FDA——《联邦法规汇编》** 由 EPDM (AD)、PTFE/EPDM (EA)、高级 PTFE/EPDM (EU) 以及 GYLON® 和 EPDM 层压材料 (ER) 制成的膜片就其成分而言符合由 FDA（美国食品药品监督管理局）发布的《联邦法规汇编》。
USP	**美国药典委员会 (USP)** 由 EPDM (AD)、PTFE/EPDM (EA)、高级 PTFE/EPDM (EU) 以及 GYLON® 和 EPDM 层压材料 (ER) 制成的膜片根据 USP Class VI 进行测试。
	欧洲议会和理事会 EC 法规 1935/2004 由 EPDM (AD)、PTFE/EPDM (EA)、高级 PTFE/EPDM (EU) 以及 GYLON®和 EPDM 层压材料 (ER) 制成的膜片就其成分而言适用于食品和饮料（根据 EC 法规 1935/2004/EC）。

DTS 1000547355 ZH Version: D Status: RL (released | freigegeben | valide) printed: 04.08.2026

valvesgo.com

3.6. 其他

符合性	说明
TA-Luft	保持空气洁净的技术说明(适用于可变代码 PM01)

4. 材料

4.1. Bürkert resistApp

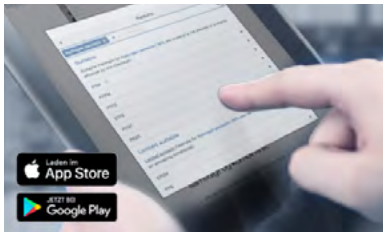

Bürkert resistApp——耐化学性表

您想在个人应用情况下保证材料的可靠性和耐久性吗?在我们的网页上或在 resistApp 中验证您的介质和材料组合。

立即检验耐化学性

4.2. 塑料阀体的压力-温度图

注意:
这些信息对于材料选择非常重要。请遵守允许的工作压力,具体取决于介质温度。

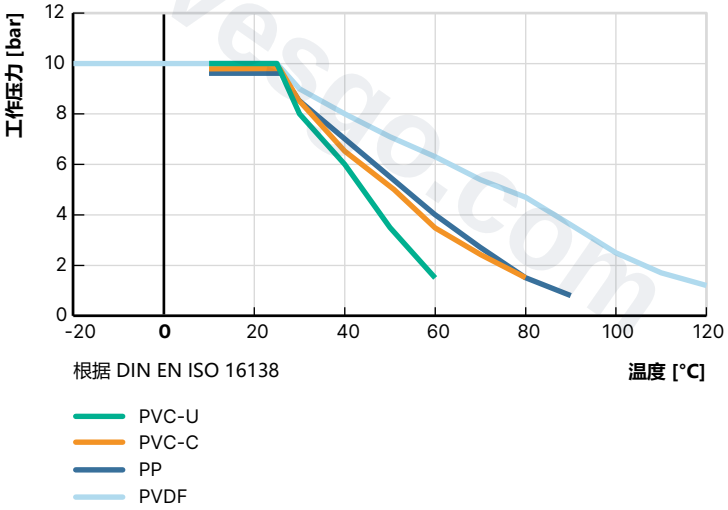

DTS 1000547355 ZH Version: D Status: RL (released | freigegeben | valide) printed: 04.08.2026

valvesgo.com

4.3. 材料说明

执行机构尺寸 40 至 125

注意：
示例性描述可能与实际产品存在偏差。

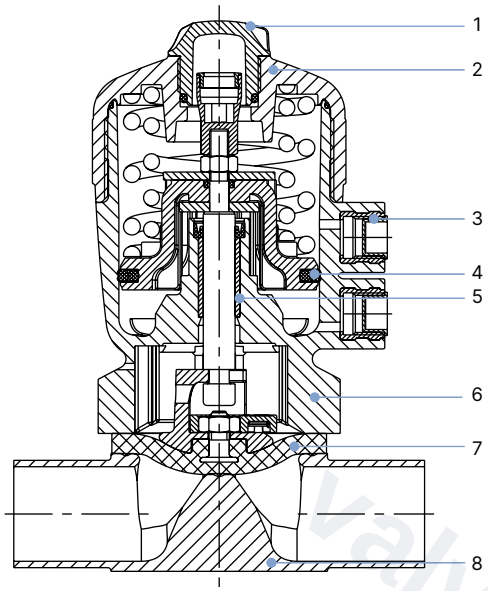

编号	元件	材料
1	透明盖板	聚砜 PSU
2	盖子	聚苯硫醚 PPS（标准） 聚酰胺 PA（可应要求提供）
3	控制空气接口	不锈钢 1.4305
4	活塞密封件	FKM 氟橡胶
5	插口	烧结金属
6	接口	聚苯硫醚 PPS（标准） 聚酰胺 PA（可应要求提供） 不锈钢 1.4404（可应要求提供）
7	膜片	EPDM (AD)、PTFE/EPDM (EA)、 高级 PTFE/EPDM (EU)、 GYLON® 和 EPDM 层压材料 (ER)
8	阀体	参见 “1. 常规技术参数” 在第 3 页

执行机构尺寸 175 和 225

注意：
示例性描述可能与实际产品存在偏差。

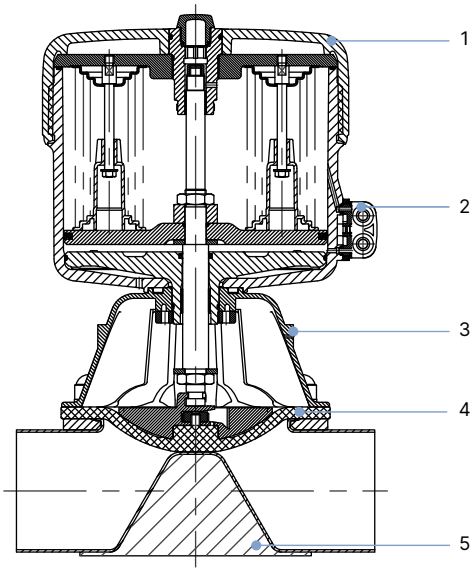

编号	元件	材料
1	盖子	聚酰胺 PA
2	控制空气接口	不锈钢 1.4305
3	膜片底座	不锈钢 1.4308
4	膜片	EPDM (AD)、PTFE/EPDM (EA)、 高级 PTFE/EPDM (EU)、 GYLON® 和 EPDM 层压材料 (ER)
5	阀体	参见 “1. 常规技术参数” 在第 3 页

DTS 1000547355 ZH Version: D Status: RL (released | freigegeben | valide) printed: 04.08.2026

valvesgo.com

4.4. 可提供的膜片材料示例

研发出的膜片可以适应卫生和无菌要求的独特挑战。Bürkert 提供的膜片具有精确的材料成分和高精度。Bürkert 膜片有多种材料可供选择，在食品和饮料行业、生物技术以及制药和化妆品行业的应用中均行之有效。在研发和生产期间测试膜片，以确保在恶劣的过程条件下的可靠性。

- EPDM (AD)
- PTFE/EPDM (EA)
- 高级 PTFE/EPDM (EU)
- GYLON® 和 EPDM 层压材料 (ER)

详细信息请参见我方**网站** ▶上的宣传册“符合卫生应用的膜片”。

DTS 1000547355 ZH Version: D Status: RL (released | freigegeben | valide) printed: 04.08.2026

valvesgo.com

valvesgo.com

5. 尺寸

5.1. 执行机构

CLASSIC 执行机构

注意：
尺寸单位为 mm，除非另行说明

膜片尺寸 6

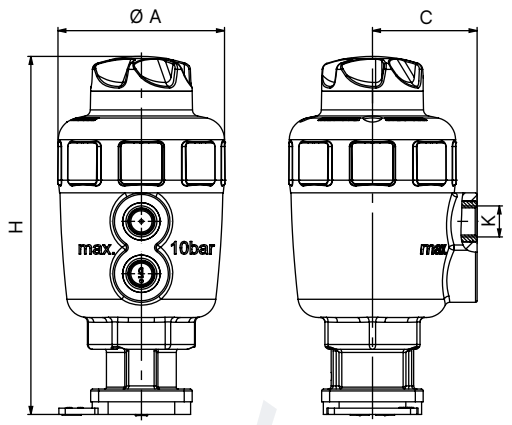

膜片尺寸 8 至 50

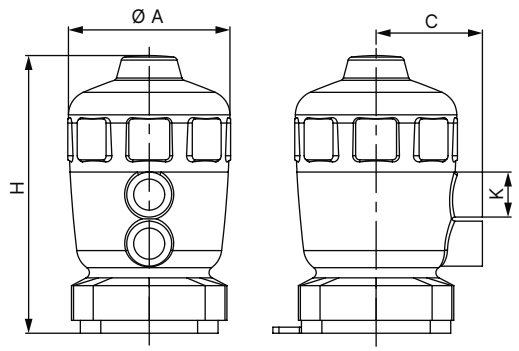

膜片尺寸 65 至 100

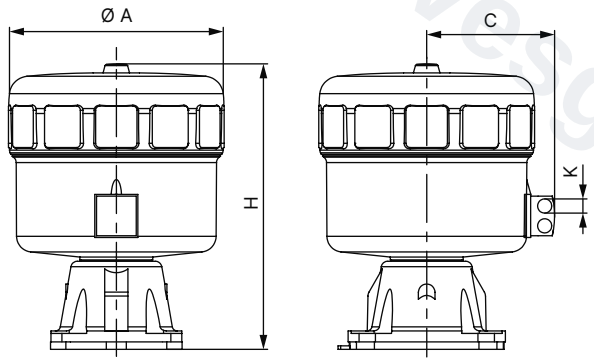

膜片尺寸	执行机构尺寸 Ø	ØA	C	K	H
6	40 (C)	53	34	G ⅛	113
8	40 (C)	53	34	G ⅛	89
15	50 (D)	64	39	G ⅛	108
	63 (E)	80	52	G ¼	125
20	63 (E)	80	52	G ¼	131
	80 (F)	101	60	G ¼	152
25	63 (E)	80	52	G ¼	136
	80 (F)	101	60	G ¼	156
40	100 (G)	127	73	G ¼	205
	125 (H)	158	86	G ¼	243
50	100 (G)	127	73	G ¼	207
	125 (H)	158	86	G ¼	242
65	175 (K)	211	130	G ¼	350
80	175 (K)	211	130	G ¼	350
	225 (L)	261	155	G ¼	345
100	225 (L)	261	155	G ¼	345

DTS 1000547355 ZH Version: D Status: RL (released | freigegeben | valide) printed: 04.08.2026

valvesgo.com

带有模块安装组件接口的 CLASSIC 执行机构 (MT85)

注意:
尺寸单位为 mm, 除非另行说明

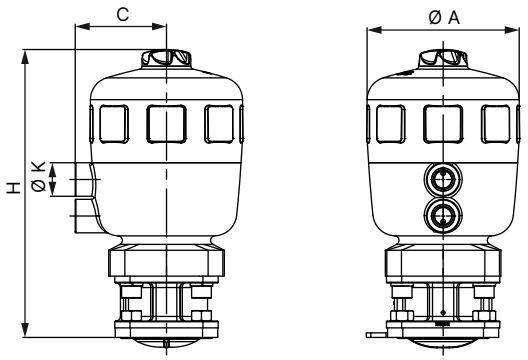

膜片尺寸	执行机构尺寸 Ø	H	ØA	C	K
6[1.)]	40 (C)	113	53	34	G ⅛
8	40 (C)	111	53	34	G ⅛
15	50 (D)	137	64	39	G ⅛
	63 (E)	154	80	52	G ¼
20	63 (E)	165	80	52	G ¼
	80 (F)	186	101	52	G ¼
25	63 (E)	170	80	52	G ¼
	80 (F)	190	101	60	G ¼
40	100 (G)	246	127	73	G ¼
	125 (H)	284	158	86	G ¼
50	100 (G)	254	127	73	G ¼
	125 (H)	288	158	86	G ¼

1.) 始终带类似 MT85 接口的金属接口 (参见第 "CLASSIC 执行机构" 在第 10 页)

DTS 1000547355 ZH Version: D Status: RL (released | freigegeben | valide) printed: 04.08.2026

valvesgo.com

DTS 1000547355 ZH Version: D Status: RL (released | freigegeben | valide) printed: 04.08.2026

CLASSIC 执行机构带 8697 型控件

注意：
尺寸单位为 mm，除非另行说明

CLASSIC 执行机构带控件	CLASSIC 执行机构带控件 (MT85)
膜片尺寸 6 至 50	膜片尺寸 6 至 50
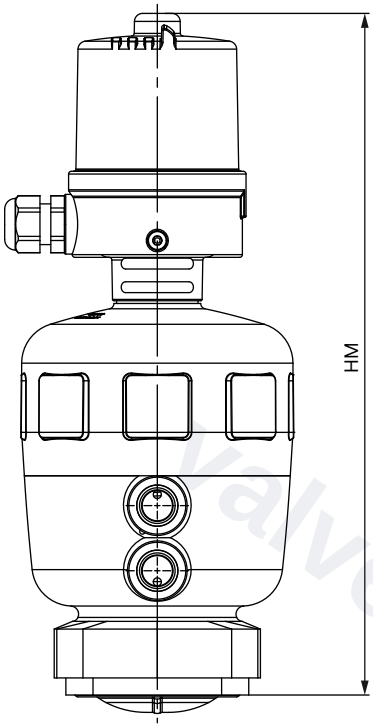	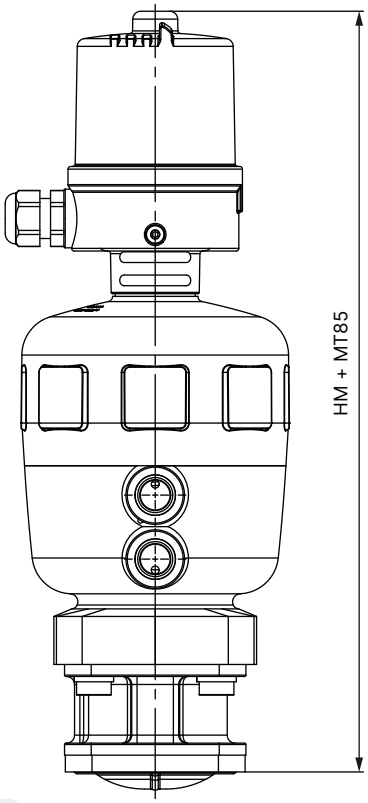

膜片尺寸	执行机构尺寸 Ø	HM	HM + MT85
6[1.)]	40 (C)	209	209
8	40 (C)	185	207
15	50 (D)	204	233
	63 (E)	220	249
20	63 (E)	227	261
	80 (F)	247	281
25	63 (E)	232	266
	80 (F)	252	286
40	100 (G)	298	339
	125 (H)	336	377
50	100 (G)	301	347
	125 (H)	335	381
65	175 (K)	—	437
80	175 (K)	—	446
	225 (L)	—	440
100	225 (L)	—	440

1.) 始终带类似 MT85 接口的金属接口（参见第 “CLASSIC 执行机构” 在第 10 页）

valvesgo.com

5.2. 带焊接接口的锻造阀体 (VS)

注意：

- 尺寸单位为 mm，除非另行说明
- 有关排出角度的更多信息，请参见我方网站上的“2xxx 3xxx 型附加说明”（参见 **2031 型使用说明** ▶）。

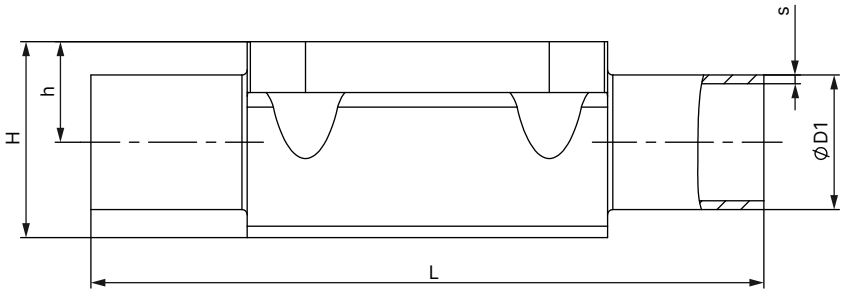

膜片尺寸	管道接口 DN	Ø D1	s	L	h	H	产品代码 1.)
DIN EN ISO 1127/ISO 4200/DIN 11866 系列 B							
6 2.)	8	13.5	1.6	72	8.5	18.0	SA40
15	8	13.5	1.6	108	8.15	19.85	SA40
8	10	17.2	1.6	90	9.3	18.8	SA41
15	10	17.2	1.6	110	12.05	23.75	SA41
15	15	21.3	1.6	110	12.05	23.75	SA42
20	15	21.3	1.6	119	16.0	30.3	SA42
20	20	26.9	1.6	119	16.0	30.3	SA43
25	20	26.9	1.6	119	19.0	37	SA43
25	25	33.7	2.0	129	19.0	37	SA44
40	25	33.7	2.0	161	27.6	52.4	SA44
40	32	42.4	2.0	161	27.6	52.4	SA45
40	40	48.3	2.0	161	27.6	52.4	SA46
50	50	60.3	2.0	192	35.5	68.3	SA47
80	65	76.1	2.0	250	51.0	98.1	SA48
80	80	88.9	2.3	250	51.0	98.1	SA49
100 2.)	100	114.3	2.3	295	63.5	127.0	SA39
DIN 11850-2/DIN 11866 系列 A/DIN EN 10357 系列 A							
6 2.)	10	13	1.5	72	8.5	18.0	SD40
15	10	13	1.5	110	8.15	19.85	SD40
15	15	19	1.5	110	12.05	23.75	SD42
20	20	23	1.5	119	16.0	30.3	SD43
25	25	29	1.5	129	19.0	37.0	SD44
40	32	35	1.5	161	27.6	52.4	SD45
40	40	41	1.5	161	27.6	52.4	SD46
50	50	53	1.5	192	35.5	68.3	SD47
80	65	70	2.0	250	51.0	98.1	SD48
80	80	85	2.0	250	51.0	98.1	SD49
100 2.)	100	104	2.0	295	63.5	127.0	SD50

DTS 1000547355 ZH Version: D Status: RL (released | freigegeben | valide) printed: 04.08.2026

valvesgo.com

膜片尺寸	管道接口 DN	Ø D1	s	L	h	H	产品代码 1.)
ASME BPE/DIN 11866 系列 C							
6 2.)	¼ 英寸	6.35	0.89	78	5.7	15.2	SA90
6 2.)	⅜ 英寸	9.53	0.89	89	5.7	15.2	SA91
6 2.)	½ 英寸	12.7	1.65	89	9.3	18.8	SA92
8	¼英寸	6,35	0,89	78	5,7	15,2	SA90
8	⅜英寸	9,53	0,89	89	5,7	15,2	SA91
8	½英寸	12,7	1,65	89	9,3	18,8	SA92
15	½ 英寸	12.7	1.65	108	8.15	19.85	SA92
15	¾ 英寸	19.05	1.65	108	12.05	23.75	SA93
20	¾ 英寸	19.05	1.65	117	16.0	30.3	SA93
25	1 英寸	25.4	1.65	127	19.0	37.0	SODF
40	1½ 英寸	38.1	1.65	159	27.6	52.4	SODH
50	2 英寸	50.8	1.65	190	35.5	68.3	SODI
50	2½ 英寸	63.5	1.65	192	35.5	68.6	SODJ
80	2½ 英寸	63.5	1.65	250	51.0	98.1	SODJ
80	3 英寸	76.2	1.65	250	51.0	98.1	SODK
100 2.)	4 英寸	101.6	2.11	295	63.5	127.0	SODL
BS 4825							
8	8	6.35	1.20	78	5.7	15.2	SODB
8	10	9.53	1.20	89	5.7	15.2	SODC
15	15	12.7	1.20	108	8.15	19.85	SODD
20	20	19.05	1.20	117	16.0	30.3	SODE
25	25	25.4	1.65	127	19.0	37.0	SODF
40	40	38.1	1.65	159	27.6	52.4	SODH
50	50	50.8	1.65	190	35.5	68.3	SODI
50	65	63.5	1.65	192	35.5	68.6	SODJ
80	80	63.5	1.65	250	51.0	98.1	SODJ
80	80	76.2	1.65	250	51.0	98.1	SODK
SMS 3008							
25	25	25.0	1.2	129	19.0	37.0	SA60
40	40	38.0	1.2	161	27.6	52.4	SA62
50	50	51.0	1.2	192	35.5	68.3	SA63
100 2.)	100	101.6	2	295	63.5	127.0	SA66
DIN 11850 系列 0							
8	6	8.0	1.0	90	5.7	15.2	SC41
8	8	10.0	1.0	90	5.7	15.2	SC42

1.) 这些信息是产品代码的一部分 (参见 "9.3. Bürkert 产品咨询表" 在第 37 页)。
2.) 只提供套装组合

DTS 1000547355 ZH Version: D Status: RL (released | freigegeben | valide) printed: 04.08.2026

valvesgo.com

valvesgo.com

5.3. 带卡盘接口的锻造阀体 (VS)

注意：

- 尺寸单位为 mm，除非另行说明
- 有关排出角度的更多信息，请参见我方网站上的“2xxx 3xxx 型附加说明”（参见 **2031 型使用说明** ▶）。

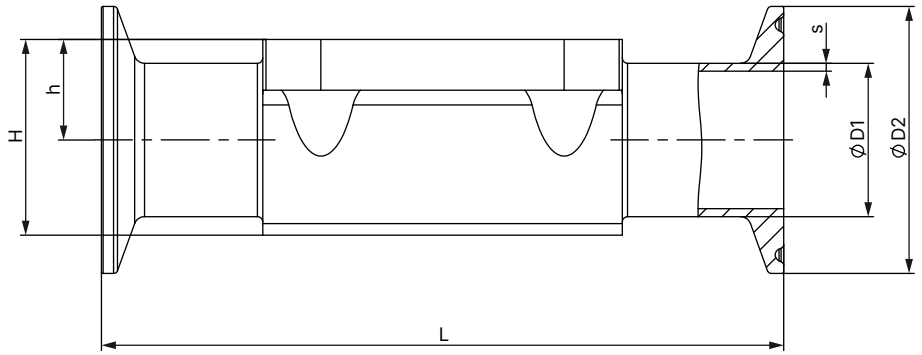

膜片尺寸	管道接口 DN	Ø D1	s	Ø D2	L	h	H	产品代码 1.)	可变代码 1.)
DIN 32676 系列 B（ISO 管道）									
6 2.)	15	13.5	1.6	25.0	63.5	8.5	18.0	TC40	—
15	15	21.3	1.6	50.5	167	12.05	23.75	TC52	—
20	20	26.9	1.6	50.5	114	16.0	30.3	TC43	—
25	25	33.7	2	50.5	129	19	37	TC44	—
40	40	48.3	2	64.0	161	27.6	52.4	TC46	—
50	50	60.3	2	77.5	190	35.5	68.3	TC47	—
65	65	76.1	2	91	190	35.5	63.3	TC48	—
80	80	88.9	2.3	106	222	51.0	98.1	TC49	—
100 2.)	100	114.3	2.3	130	350	63.5	127.0	TC50	—
DIN 32676 系列 A（DIN 管道）									
6 2.)	15	10	1	25.0	63.5	8.5	18.0	TD40	–
8	10	13	1.5	34.0	126	9.3	18.8	TD41	—
15	10	13	1.5	34.0	110	8.15	19.85	TD41	—
15	15	19	1.5	34.0	110	12.05	23.75	TD42	—
20	20	23	1.5	34.0	119	16	30.3	TD43	—
25	25	29	1.5	50.5	129	19	37	TD44	—
40	40	41	1.5	50.5	161	27.6	52.4	TD46	—
50	50	53	1.5	64.0	192	35.5	68.3	TD47	—
65	65	70	2	91	248	43.0	83.5	TC48	—
80	80	70	2	91	222	51.0	98.1	TC49	—

DTS 1000547355 ZH Version: D Status: RL (released | freigegeben | valide) printed: 04.08.2026

valvesgo.com

ASME BPE									
6[2.)]	¼ 英寸	6.35	0.89	25.0	63.5	8.5	18.0	TG50	—
6[2.)]	⅜ 英寸	9.53	0.89	25.0	63.5	8.5	18.0	TG01	—
6[2.)]	½ 英寸	12.7	1.65	25.0	63.5	8.5	18.0	TG02	—
8	¼ 英寸	6.35	0.89	25.0	64.5	5.7	15.2	TG50	—
8	⅜ 英寸	9.53	0.89	25.0	89	5.7	15.2	TG01	AF34
8	½ 英寸	12.7	1.65	25.0	64	9.3	18.8	TG02	—
8	½ 英寸	12.7	1.65	25.0	89	9.3	18.8	TG02	AF34
15	½ 英寸	12.7	1.65	25.0	89	8.15	19.85	TG02	—
15	½ 英寸	12.7	1.65	25.0	108	8.15	19.85	TG02	AF34
15	¾ 英寸	19.05	1.65	25.0	89	12.05	23.75	TG03	—
20	¾ 英寸	19.05	1.65	25.0	102	16	30.3	TG03	—
20	¾ 英寸	19.05	1.65	25.0	117	16	30.3	TG03	AF34
25	1 英寸	25.4	1.65	50.5	114	19	37	TG04	—
25	1 英寸	25.4	1.65	50.5	127	19	37	TG04	AF34
40	1½ 英寸	38.1	1.65	50.5	140	27.6	52.4	TG05	—
40	1½ 英寸	38.1	1.65	50.5	159	27.6	52.4	TG05	AF34
50	2 英寸	50.8	1.65	64.0	159	35.5	68.3	TG06	—
50	2 英寸	50.8	1.65	64.0	190	35.5	68.3	TG06	AF34
65	2½ 英寸	63.5	1.65	77.5	249	43	83.5	TG07	—
80	2½ 英寸	63.5	1.65	77.5	216	51	98.1	TG07	—
80	3 英寸	76.2	1.65	91.0	222	51	98.1	TG08	—
100[2.)]	4 英寸	101.6	2.11	119.0	306	63.5	127.0	TG09	—

1.) 这些信息是产品代码的一部分 (参见 “9.3. Bürkert 产品咨询表” 在第 37 页)。
2.) 只提供套装组合

DTS 1000547355 ZH Version: D Status: RL (released | freigegeben | valide) printed: 04.08.2026

valvesgo.com

valvesgo.com

5.4. 带有焊接接口的管压式阀体 (VP)

注意:

- 尺寸单位为 mm, 除非另行说明
- 有关排出角度的更多信息, 请参见我方网站上的"2xxx 3xxx 型附加说明" (参见 **2031 型使用说明** ▶)。

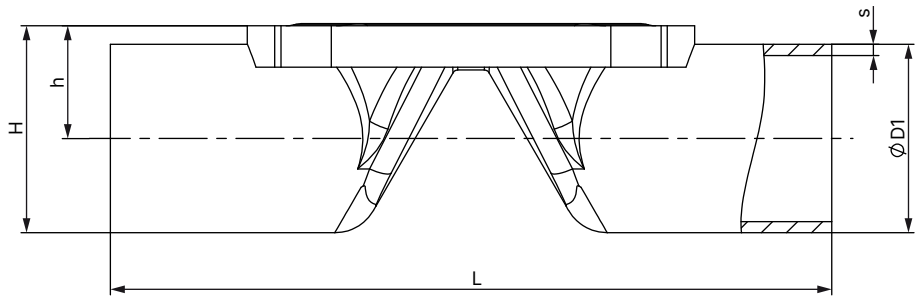

膜片尺寸	管道接口 DN	Ø D1	s	L	h	H	产品代码 1.)
DIN EN ISO 1127/ISO 4200/DIN 11866 系列 B							
8	8	13.5	1.6	90	9.85	16.60	SA40
8	10	17.2	1.6	90	11.70	20.30	SA41
15	15	21.3	1.6	110	14.35	25.00	SA42
20	20	26.9	1.6	119	17.15	30.45	SA43
25	25	33.7	2.0	129	20.55	37.40	SA44
32	32	42.4	2.0	148	25.10	46.30	SA45
40	40	48.3	2.0	161	29.35	53.50	SA46
50	50	60.3	2.0	192	35.35	65.50	SA47
DIN 11850-2/DIN 11866 系列 A/DIN EN 10357 系列 A							
8	10	13	1.5	90	9.85	16.35	SD40
15	15	19	1.5	110	13.20	22.70	SD42
15	20	23	1.5	119	15.20	26.70	SD43
20	25	29	1.5	129	18.20	32.70	SD44
25	32	35	1.5	148	21.20	38.70	SD45
32	40	41	1.5	161	24.40	44.90	SD46
40	50	53	1.5	192	31.70	58.20	SD47
ASME BPE/DIN 11866 系列 C							
8	½ 英寸	12.7	1.65	90	9.45	21.95	SA92
15	¾ 英寸	19.05	1.65	117	13.23	25.73	SA93
20	1 英寸	25.4	1.65	127	16.40	41.65	SODF
32	1½ 英寸	38.1	1.65	159	22.95	48.20	SODH
40	2 英寸	50.8	1.65	190	30.60	62.60	SODI
50	2½ 英寸	63.5	1.65	192	37.35	69.10	SODJ
65	3 英寸	76.2	1.65	250	46.30	84.40	SODK
80	4 英寸	101.6	2.11	295	60.00	110.80	SODL

1.) 这些信息是产品代码的一部分 (参见 "9.3. Bürkert 产品咨询表" 在第 37 页)。

DTS 1000547355 ZH Version: D Status: RL (released | freigegeben | valide) printed: 04.08.2026

valvesgo.com

5.5. 带有卡盘接口的管压式阀体 (VP)

注意：

- 尺寸单位为 mm，除非另行说明
- 有关排出角度的更多信息，请参见我方网站上的“2xxx 3xxx 型附加说明”（参见 **2031 型使用说明** ▶）。

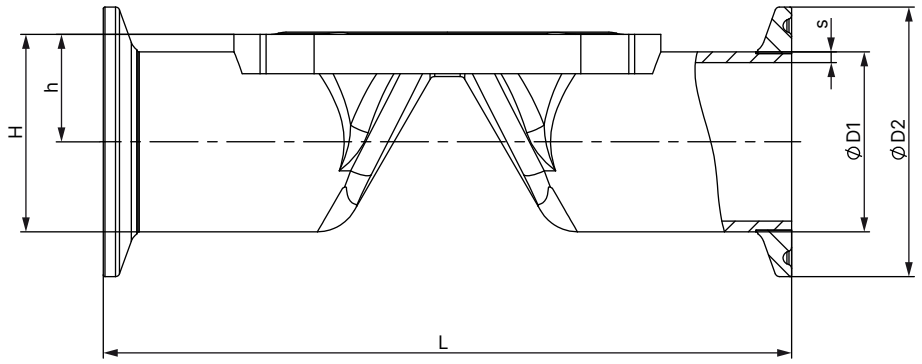

膜片尺寸	管道接口 DN	Ø D1	s	Ø D2	L	h	H	产品代码 1.)
DIN 32676 系列 B（ISO 管道）								
8	8	13.5	1.6	25.0	89	9.85	22.35	TC40
8	10	17.2	1.6	25.0	89	11.70	24.20	TC53
15	15	21.3	1.6	50.5	110	14.35	39.60	TC52
20	20	26.9	1.6	50.5	119	17.15	42.40	TC43
25	25	33.7	2.0	50.5	129	20.55	45.80	TC44
32	32	42.4	2.0	64.0	148	25.10	57.10	TC55
40	40	48.3	2.0	64.0	161	29.35	61.35	TC46
50	50	60.3	2.0	77.5	192	35.35	74.10	TC47
DIN 32676 系列 A（DIN 管道）								
8	10	13.0	1.5	34.0	89	9.85	26.85	TD41
15	15	19.0	1.5	34.0	110	13.20	30.20	TD42
15	20	23.0	1.5	34.0	119	15.20	32.20	TD43
20	25	29.0	1.5	50.5	129	18.20	43.45	TD44
25	32	35.0	1.5	50.5	148	21.20	46.45	TD45
32	40	41.0	1.5	50.5	161	24.40	49.65	TD46
40	50	53.0	1.5	64.0	192	31.70	63.70	TD47
ASME BPE								
8	½ 英寸	12.7	1.65	25.0	89	9.45	21.95	TG02
15	¾ 英寸	19.05	1.65	25.0	102	13.20	25.73	TG03
20	1 英寸	25.4	1.65	50.5	114	16.40	41.65	TG04
32	1½ 英寸	38.10	1.65	50.5	140	22.95	48.20	TG05
40	2 英寸	50.80	1.65	64.0	159	30.60	62.60	TG06
50	2½ 英寸	63.5	1.65	77.5	190	37.35	69.10	TG07

1.) 这些信息是产品代码的一部分（参见 “9.3. Bürkert 产品咨询表” 在第 37 页）。

DTS 1000547355 ZH Version: D Status: RL (released | freigegeben | valide) printed: 04.08.2026

valvesgo.com

5.6. 带螺纹接口的管压式阀体 (VP)

注意：

- 尺寸单位为 mm，除非另行说明
- 有关排出角度的更多信息，请参见我方网站上的“2xxx 3xxx 型附加说明”（参见 **2031 型使用说明** ▶）。

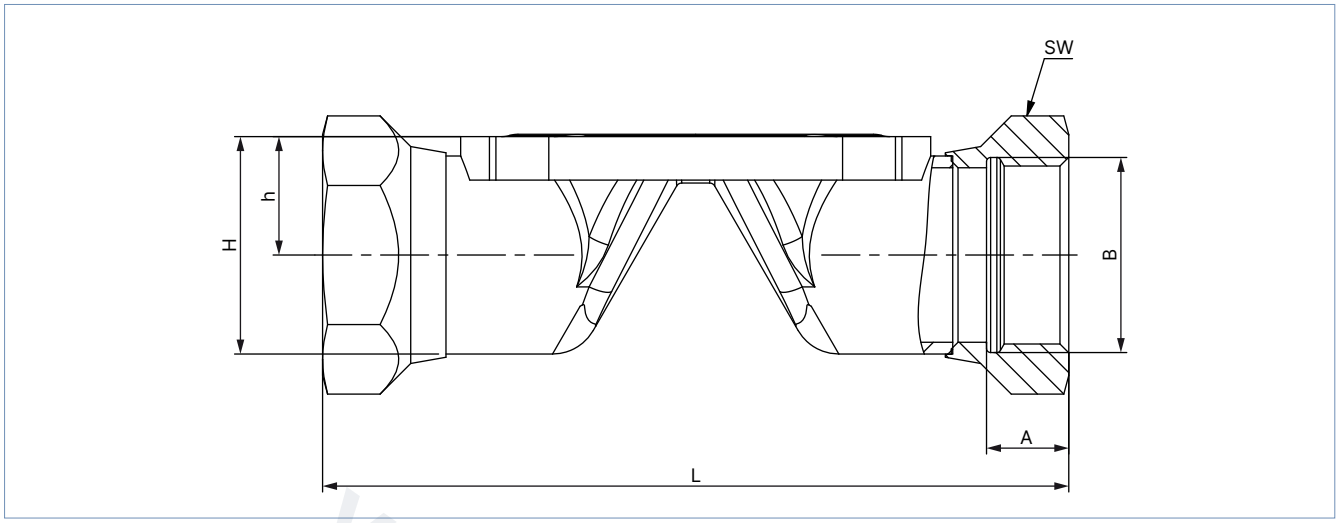

膜片尺寸	L	A	B	h	H	套筒的扳手口开度	产品代码 1.)
8	85	9	G ¼	11.70	20.3	17	GM82
15	102	14	G ½	14.35	25.0	27	GM84
20	118	12	G ¾	17.15	30.45	32	GM85
25	127	14	G 1	20.55	37.4	41	GM86
32	146	16	G 1¼	25.10	46.3	50	GM87
40	159	18	G 1½	29.35	53.5	60	GM88
50	191	20	G 2	35.35	65.5	70	GM89
膜片尺寸	**L**	**A**	**B**	**h**	**H**	**套筒的扳手口开度**	**产品代码 1.)**
8	85	9.7	Rc ¼	11.70	20.3	17	RC82
15	102	13.2	Rc ½	14.35	25.0	27	RC84
20	118	14.5	Rc ¾	17.15	30.45	32	RC85
25	127	16.8	Rc 1	20.55	37.4	41	RC86
32	146	19.1	Rc 1¼	25.10	46.3	50	RC87
40	159	19.1	Rc 1½	29.35	53.5	60	RC88
50	191	23.4	Rc 2	35.35	65.5	70	RC89
膜片尺寸	**L**	**A**	**B**	**h**	**H**	**套筒的扳手口开度**	**产品代码 1.)**
8	85	10	NPT ¼	11.70	20.3	17	NM82
15	102	13.7	NPT ½	14.35	25.0	27	NM84
20	118	14	NPT ¾	17.15	30.45	32	NM85
25	127	16.8	NPT 1	20.55	37.4	41	NM86
32	146	17.3	NPT 1¼	25.10	46.3	50	NM87
40	159	17.3	NPT 1½	29.35	53.5	60	NM88
50	191	17.6	NPT 2	35.35	65.5	70	NM89

1.) 这些信息是产品代码的一部分（参见“9.3. Bürkert 产品咨询表” 在第 37 页）。

DTS 1000547355 ZH Version: D Status: RL (released | freigegeben | valide) printed: 04.08.2026

valvesgo.com

5.7. 带有法兰接口的管压式阀体 (VP)

注意：

- 尺寸单位为 mm，除非另行说明
- 有关排出角度的更多信息，请参见我方网站上的“2xxx 3xxx 型附加说明”（参见 **2031 型使用说明** ▶）。

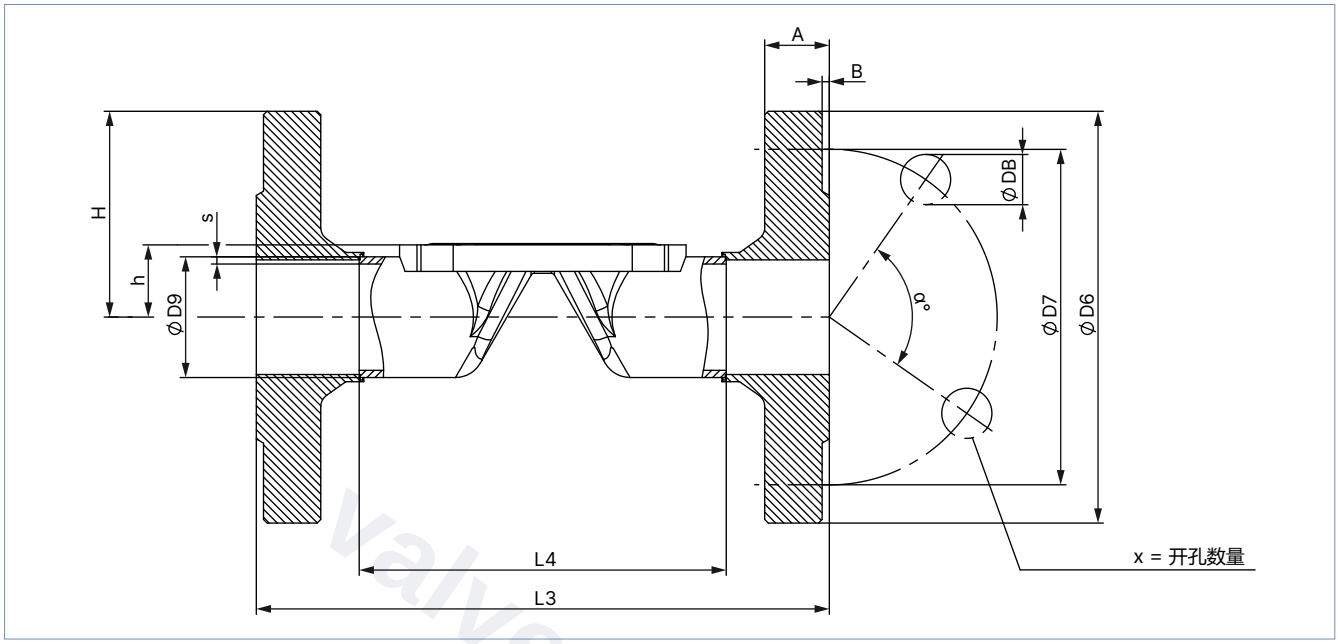

膜片尺寸	L4	L3	s	ØD9	ØD6	ØD7	a°	ØDB	A	B	X	产品代码[1.)]
DIN EN 1092-1												
15	76.5	130	1.6	21.3	95	65	90	14	16	2	4	FD22
20	92.5	150	1.6	26.9	105	75	90	14	18	2	4	FD23
25	102.5	160	2.0	33.7	115	85	90	14	18	2	4	FD24
32	122.5	180	2.0	42.4	140	100	90	18	18	2	4	FD25
40	136.5	200	2.0	48.3	150	110	90	18	18	3	4	FD26
50	160.5	230	2.0	60.3	165	125	90	18	20	3	4	FD27
ANSI B 16.5												
15	67.0	130	1.6	21.3	89	60.5	90	15.7	11.2	1.6	4	FA02
20	83.0	150	1.6	26.9	99	69.9	90	15.7	12.7	1.6	4	FA03
25	106.0	160	2.0	33.7	108	79.2	90	15.7	14.2	1.6	4	FA04
40	128.0	200	2.0	48.3	127	98.6	90	15.7	17.5	1.6	4	FA06
50	151.0	230	2.0	60.3	152	120.7	90	19.1	19.1	1.6	4	FA07
JIS 10K												
15	89	130	1.6	21.3	95	70	90	15	12	1	4	FJ01
20	103	150	1.6	26.9	100	75	90	15	14	1	4	FJ02
25	116	160	2.0	33.7	125	90	90	19	14	1	4	FJ03
40	147	200	2.0	48.3	140	105	90	19	16	2	4	FJ05
50	175	230	2.0	60.3	155	120	90	19	16	2	4	FJ06

1.) 这些信息是产品代码的一部分（参见 “9.3. Bürkert 产品咨询表” 在第 37 页）。

DTS 1000547355 ZH Version: D Status: RL (released | freigegeben | valide) printed: 04.08.2026

valvesgo.com

5.8. 带焊接接口的铸造阀体 (VG)

注意：

- 尺寸单位为 mm，除非另行说明
- 有关排出角度的更多信息，请参见我方网站上的“2xxx 3xxx 型附加说明”（参见 **2031 型使用说明** ▶）。

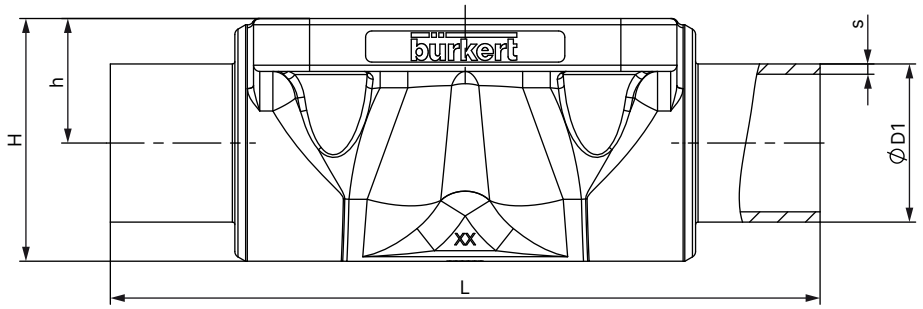

膜片尺寸	管道接口 DN	Ø D1	s	L	h	H	产品代码 1.)
DIN EN ISO 1127/ISO 4200/DIN 11866 系列 B							
6	8	13.5	1.6	72	8.5	18.0	SA40
8	8	13.5	1.6	90	9.6	18.5	SA40
8	10	17.2	1.6	90	9.6	18.6	SA41
15	15	21.3	1.6	110	13.5	25.0	SA42
20	15	21.3	1.6	119	18.0	32.9	SA42
20	20	26.9	1.6	119	18.0	32.7	SA43
25	25	33.7	2.0	129	20.0	39.0	SA44
40	32	42.4	2.0	161	28.6	55.0	SA45
40	40	48.3	2.0	161	28.6	55.0	SA46
50	50	60.3	2.0	192	35.5	68.0	SA47
65	65	76.1	2.0	192	43.0	82.0	SA48
80	80	76.1	2.0	250	51.0	101.0	SA48
80	80	88.9	2.3	250	51.0	101.0	SA49
100	100	114.3	2.3	295	63.5	123.5	SA39
DIN 11850-2/DIN 11866 系列 A/DIN EN 10357 系列 A							
6	10	13	1.5	72	8.5	18.0	SD40
8	10	13	1.5	90	9.6	18.6	SD40
15	15	19	1.5	110	13.5	25.0	SD42
20	20	23	1.5	119	18.0	32.8	SD43
25	25	29	1.5	129	20.0	39.0	SD44
40	40	41	1.5	161	28.6	55.0	SD46
50	50	53	1.5	192	35.5	68.0	SD47
65	65	70	2.0	192	43.0	82.0	SD48
80	80	85	2.0	250	51.0	101.0	SD49
100	100	104	2.0	295	63.5	123.5	SD50
ASME BPE/DIN 11866 系列 C							
6	⅜ 英寸	9.53	0.89	72	8.5	18,0	SA91
6	½ 英寸	12.7	1.65	72	8.5	18,0	SA92
8	¼ 英寸	6.35	0.89	64.5	9.6	18.6	SA90
8	⅜ 英寸	9.53	0.89	89	9.6	18.6	SA91
8	½ 英寸	12.7	1.65	89	9.6	18.6	SA92
15	¾ 英寸	19.05	1.65	102	13.5	25.0	SA93
20	¾ 英寸	19.05	1.65	119	18.0	32.8	SA93
20	1 英寸	25.4	1.65	119	18.0	32.7	SODF
25	1 英寸	25.4	1.65	114	20.0	39.0	SODF
40	1½ 英寸	38.1	1.65	140	28.6	55.0	SODH
50	2 英寸	50.8	1.65	159	35.5	68.0	SODI
50	2½ 英寸	63.5	1.65	192	35.5	68.0	SODJ
65	2½ 英寸	63.5	1.65	192	43.0	82.0	SODJ
80	3 英寸	76.2	1.65	250	51.0	101.0	SODK
100	4 英寸	101.6	2.11	295	63.5	123.5	SODL

DTS 1000547355 ZH Version: D Status: RL (released | freigegeben | valide) printed: 04.08.2026

valvesgo.com

膜片尺寸	管道接口 DN	Ø D1	s	L	h	H	产品代码 1.)
BS 4825							
8	8	6.35	1.20	64.5	9.6	18.6	SODB
8	10	9.53	1.20	89	9.6	18.6	SODC
8	15	12.7	1.20	89	9.6	18.6	SODD
15	20	19.05	1.20	102	14.0	25.5	SODE
20	25	25.4	1.65	119	18.0	32.8	SODF
25	25	25.4	1.65	114	20.0	39.0	SODF
40	40	38.1	1.65	140	28.6	55.0	SODH
50	50	50.8	1.65	159	35.5	68.0	SODI
50	65	63.5	1.65	192	35.5	68.0	SODJ
65	65	63.5	1.65	192	43.0	82.0	SODJ
80	80	76.2	1.65	250	51.0	101.0	SODK
100	100	101.6	2.11	295	63.5	123.5	SODL
SMS 3008							
20	25	25	1.2	119	18.0	32.8	SA60
25	25	25	1.2	129	20.0	39.0	SA60
40	40	38	1.2	161	28.6	55.0	SA62
50	50	51	1.2	192	35.5	68.0	SA63
DIN 11850 系列 0							
8	4	6	1.0	90	9.6	18.6	SC40
8	6	8	1.0	90	9.6	18.6	SC41
8	8	10	1.0	90	9.6	18.6	SC42
15	15	18	1.5	110	13.5	25.0	SC43
20	20	22	1.5	119	18.0	32.8	SC44
25	25	28	1.5	129	20.0	39.0	SC45
25	32	34	1.5	129	20.0	39.0	SC46
40	40	40	1.5	161	28.6	56.0	SC47
50	50	52	1.5	192	35.5	68.0	SC48

1.) 这些信息是产品代码的一部分(参见"9.3. Bürkert 产品咨询表" 在第 37 页)。

DTS 1000547355 ZH Version: D Status: RL (released | freigegeben | valide) printed: 04.08.2026

valvesgo.com

valvesgo.com

5.9. 带卡盘接口的铸造阀体 (VG)

注意：

- 尺寸单位为 mm，除非另行说明
- 有关排出角度的更多信息，请参见我方网站上的“2xxx 3xxx 型附加说明”（参见 **2031 型使用说明** ▶）。

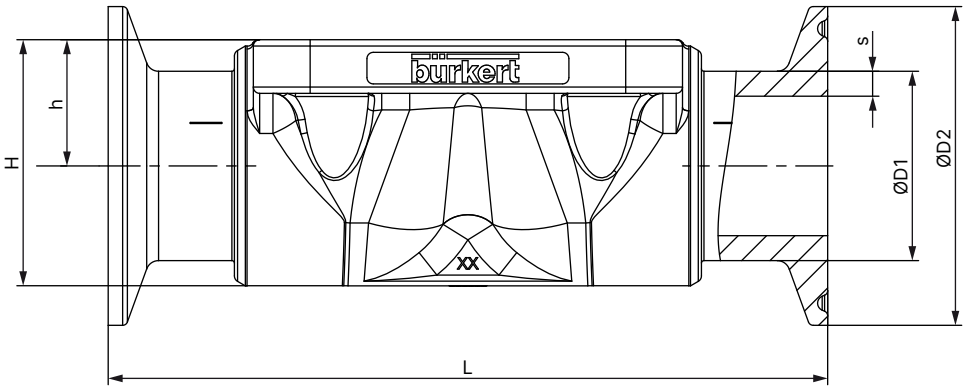

膜片尺寸	管道接口 DN	Ø D1	s	Ø D2	L	h	H	产品代码 1.)
DIN 32676 系列 B（ISO 管道）								
25	25	33.7	2	50.5	129	20.0	39.0	TC44
40	40	48.3	2	64.0	161	28.6	55.0	TC46
50	50	60.3	2	77.5	192	35.5	68.0	TC47
DIN 32676 系列 A（DIN 管道）								
15	15	19	1.5	34.0	110	13.5	25.0	TD42
20	20	23	1.5	34.0	119	18.0	32.8	TD43
25	25	29	1.5	50.5	129	20.0	39.0	TD44
40	40	41	1.5	50.5	161	28.6	55.0	TD46
50	50	53	1.5	64.0	192	35.5	68.0	TD47
ASME BPE								
6	¼ 英寸	6.35	0.89	25.0	63.5	8.5	17.5	TG50
6	⅜ 英寸	9.53	0.89	25.0	63.5	8.5	17.5	TG01
6	½ 英寸	12.7	1.65	25.0	63.5	8.5	17.5	TG02
8	⅜ 英寸	9.53	0.89	25.0	89	9.6	18.6	TG01
8	½ 英寸	12.7	1.65	25.0	89	9.6	18.6	TG02
15	¾ 英寸	19.05	1.65	25.0	102	13.5	23.0	TG03
20	¾ 英寸	19.05	1.65	25.0	117	18.0	25.0	TG03
25	1 英寸	25.4	1.65	50.5	114	18.0	40.0	TG04
40	1½ 英寸	38.1	1.65	50.5	140	28.6	55.0	TG05
50	2 英寸	50.8	1.65	64.0	159	35.5	68.0	TG06
50	2½ 英寸	63.5	1.65	77.5	190	35.5	68.0	TG07
65	2½ 英寸	63.5	1.65	77.5	249.2	43.0	82.0	TG07
80	3 英寸	76.2	1.65	91	306.2	51.0	101.0	TG08
100	4 英寸	101.6	2.11	119	352.2	63.5	123.5	TG09
BS 4825：卡盘 BS 4825-3/管道 BS 4825-1								
8	15	12.7	1.2	25	89	9.6	18.9	TH42
15	20	19.05	1.2	25	102	13.5	25.0	TH43
25	25	25.4	1.65	50.5	114	20.0	39.0	TG04
40	40	38.1	1.65	50.5	140	28.6	55.0	TG05
50	50	50.8	1.65	64.0	159	35.5	68.0	TG06
50	65	63.5	1.65	77.5	190	35.5	68.0	TG07
卡盘 34.0 相当于 DIN 32676 系列 B（ISO 管道）								
15	15	21.3	1.6	34	110	13.5	25.0	TC42

1.) 这些信息是产品代码的一部分（参见 “9.3. Bürkert 产品咨询表” 在第 37 页）。

DTS 1000547355 ZH Version: D Status: RL (released | freigegeben | valide) printed: 04.08.2026

valvesgo.com

5.10. 塑料（PV、PP、PD）阀体带粘接接口和焊接接口

注意：
尺寸单位为 mm，除非另行说明

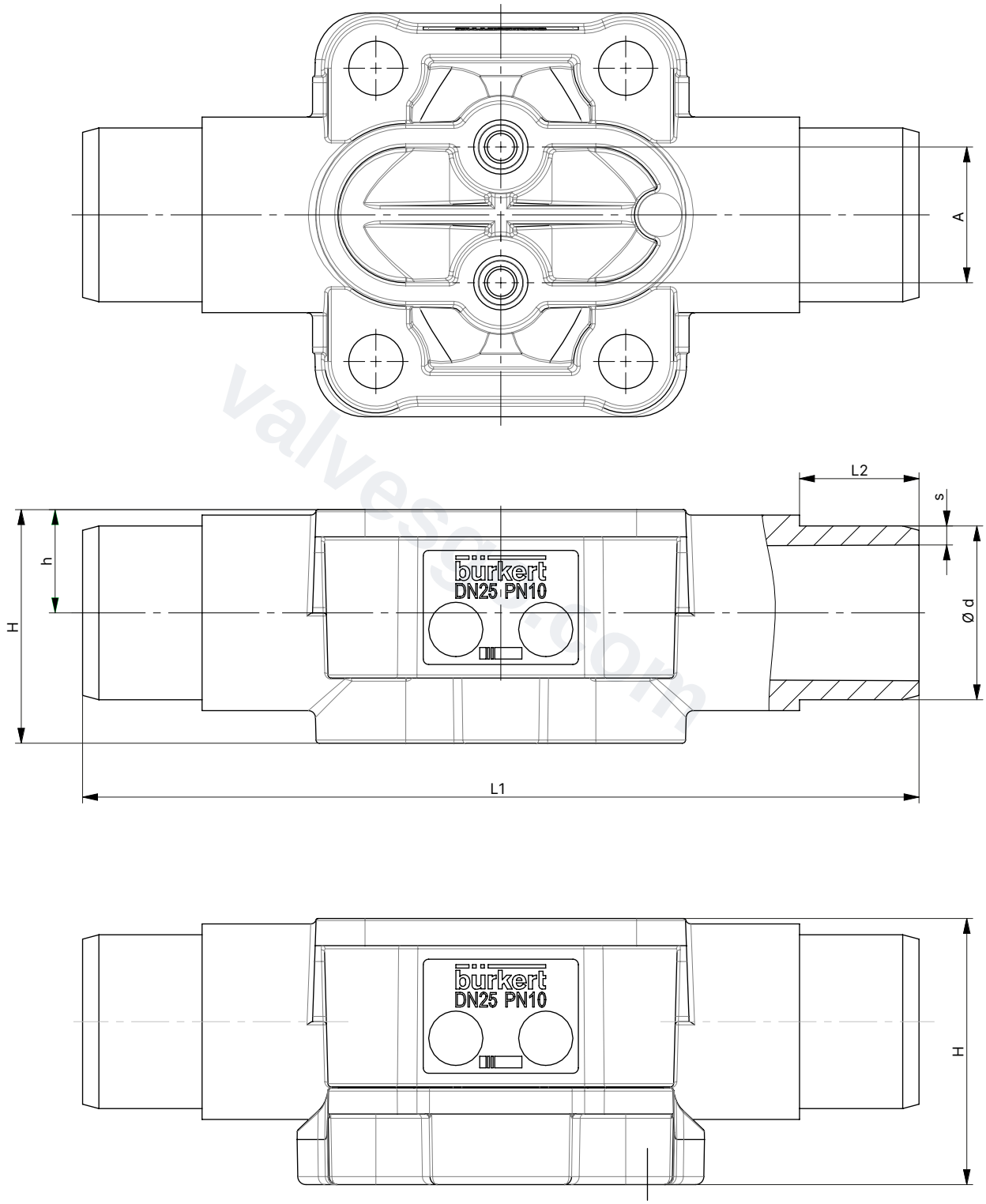

适用于 PP 材料和公称直径 15 至 25 的外壳加固件

DTS 1000547355 ZH Version: D Status: RL (released | freigegeben | valide) printed: 04.08.2026

valvesgo.com

膜片尺寸	A	L1	L2	Ø d	s	h	H	产品代码 1.)
PP (PP)								
15	25	124	16	20	2.5	12	33	SS25
20	25	144	19	25	2.5	17	42	SS26
25	25	154	22	32	3.5	19	49	SS27
32	45	174	26	40	4	25	52.5	SS28
40	45	194	31	50	5	28.6	65.5	SS29
50	45	224	44	63	6.5	35.5	79	SS30
PVDF (PD)								
15	25	124	16	20	2.5	12	29	SS25
20	25	144	19	25	2.5	17	36	SS26
25	25	154	22	32	3.5	19	43	SS27
32	45	174	26	40	4	25	52.5	SS28
40	45	194	31	50	5	28.6	65.5	SS29
50	45	224	44	63	6.5	35.5	79	SS30
PVC-U (PV)								
15	25	124	16	20	2.5	12	29	KS25
20	25	144	19	25	2.5	17	36	KS26
25	25	154	22	32	3.5	19	43	KS27
32	45	174	26	40	4	25	52.5	KS28
40	45	194	31	50	5	28.6	65.5	KS29
50	45	224	44	63	6.5	35.5	79	KS30

1.) 这些信息是产品代码的一部分(参见“9.3. Bürkert 产品咨询表” 在第 37 页)。

DTS 1000547355 ZH Version: D Status: RL (released | freigegeben | valide) printed: 04.08.2026

valvesgo.com

valvesgo.com

5.11. 塑料（PW、PV、PP、PD）阀体带粘接套筒和焊接套筒

注意：
尺寸单位为 mm，除非另行说明

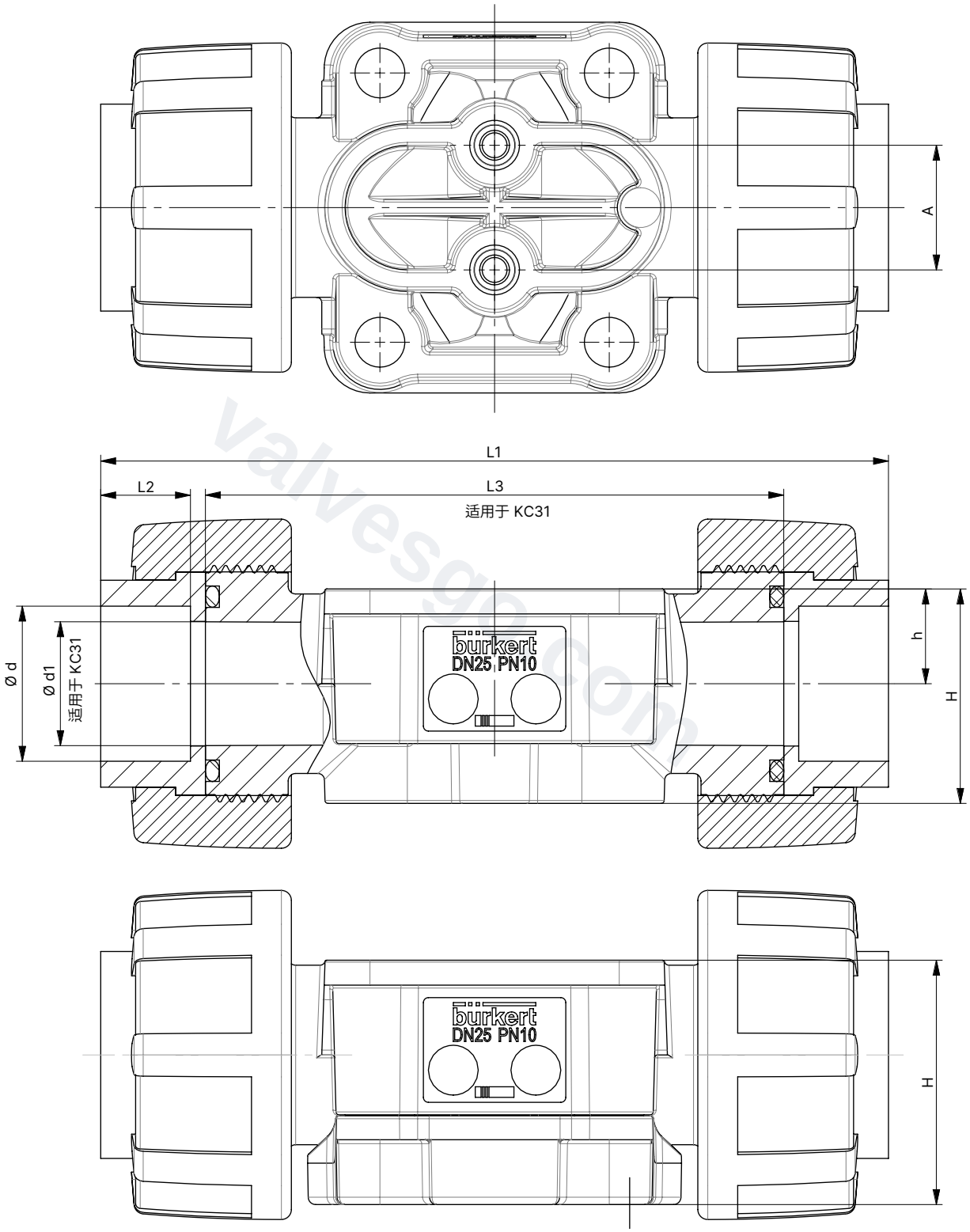

DTS 1000547355 ZH Version: D Status: RL (released | freigegeben | valide) printed: 04.08.2026

valvesgo.com

膜片尺寸	A	L1	L2	L3	Ø d	Ø d1	h	H	产品代码 1.)	版本代码
PP (PP)										
15	25	125	14.5	–	19.2	–	12	33	SM25	–
20	25	146	16	–	24.2	–	17	42	SM26	
25	25	158	18	–	31.1	–	19	49	SM27	
32	45	181	20.5	–	39	–	25	52.5	SM28	
40	45	207	23.5	–	48.9	–	28.6	65.5	SM29	
50	45	245	27.5	–	61.6	–	35.5	79	SM30	
15	25	–	–	90	–	14.9	12	33	SM25	KC31 不带插入件、O 形圈和活接螺母的管道接口
20	25	–	–	108	–	19.9	17	42	SM26	
25	25	–	–	116	–	24.9	19	49	SM27	
32	45	–	–	134	–	31.9	25	52.5	SM28	
40	45	–	–	154	–	39.9	28.6	65.5	SM29	
50	45	–	–	184	–	49.9	35.5	79	SM30	
15	25	132	18	–	20	–	12	33	KM25	可选配版本代码 KC93 PVC-C 插入件
20	25	156	21	–	25	–	17	42	KM26	
25	25	170	24	–	32	–	19	49	KM27	
32	45	196	28	–	40	–	25	52.5	KM28	
40	45	222	31	–	50	–	28.6	65.5	KM29	
50	45	266	38	–	63	–	35.5	79	KM30	
PVDF (PD)										
15	25	125	14.5	–	19.2	–	12	29	SM25	–
20	25	146	16	–	24.2	–	17	36	SM26	
25	25	158	18	–	31.1	–	19	43	SM27	
32	45	181	20.5	–	39	–	25	52.5	SM28	
40	45	207	23.5	–	48.9	–	28.6	65.5	SM29	
50	45	245	27.5	–	61.6	–	35.5	79	SM30	
15	25	–	–	90	–	14.9	12	29	SM25	KC31 不带插入件、O 形圈和活接螺母的管道接口
20	25	–	–	108	–	19.9	17	36	SM26	
25	25	–	–	116	–	24.9	19	43	SM27	
32	45	–	–	134	–	31.9	25	52.5	SM28	
40	45	–	–	154	–	39.9	28.6	65.5	SM29	
50	45	–	–	184	–	49.9	35.5	79	SM30	
15	25	132	18	–	20	–	12	29	KM25	可选配版本代码 KC93 PVC-C 插入件
20	25	156	21	–	25	–	17	36	KM26	
25	25	170	24	–	32	–	19	43	KM27	
32	45	196	28	–	40	–	25	52.5	KM28	
40	45	222	31	–	50	–	28.6	65.5	KM29	
50	45	266	38	–	63	–	35.5	79	KM30	

DTS 1000547355 ZH Version: D Status: RL (released | freigegeben | valide) printed: 04.08.2026

valvesgo.com

PVC-U (PV)										
15	25	128	16	–	20	–	12	29	KM25	–
20	25	152	19	–	25	–	17	36	KM26	
25	25	166	22	–	32	–	19	43	KM27	
32	45	192	26	–	40	–	25	52.5	KM28	
40	45	222	31	–	50	–	28.6	65.5	KM29	
50	45	266	38	–	63	–	35.5	79	KM30	
15	25	–	–	90	–	14.9	12	29	KM25	KC31 不带插入件、O 形圈和活接螺母的管道接口
20	25	–	–	108	–	19.9	17	36	KM26	
25	25	–	–	116	–	24.9	19	43	KM27	
32	45	–	–	134	–	31.9	25	52.5	KM28	
40	45	–	–	154	–	39.9	28.6	65.5	KM29	
50	45	–	–	184	–	49.9	35.5	79	KM30	
15	25	140.6	22.3	–	21.5	–	12	29	KM41	–
20	25	164.8	25.4	–	26.7	–	17	36	KM42	
25	25	179.2	28.6	–	33.5	–	19	43	KM43	
32	45	203.6	31.8	–	42.3	–	25	52.5	KM44	
40	45	230	35	–	48.6	–	28.6	65.5	KM45	
50	45	266.2	38.1	–	60.6	–	35.5	79	KM46	
PVC-C (PW)										
15	25	–	–	90	–	14.9	12	29	KM25	KC31 不带插入件、O 形圈和活接螺母的管道接口
20	25	–	–	108	–	19.9	17	36	KM26	
25	25	–	–	116	–	24.9	19	43	KM27	
32[2.)]	45	–	–	134	–	31.9	25	52.5	KM28	
40[2.)]	45	–	–	154	–	39.9	28.6	65.5	KM29	
50[2.)]	45	–	–	184	–	49.9	35.5	79	KM30	
15	25	132	18	–	20	–	12	29	KM25	–
20	25	156	21	–	25	–	17	36	KM26	
25	25	170	24	–	32	–	19	43	KM27	
32[2.)]	45	196	28	–	40	–	25	52.5	KM28	
40[2.)]	45	222	31	–	50	–	28.6	65.5	KM29	
50[2.)]	45	266	38	–	63	–	35.5	79	KM30	

1.) 这些信息是产品代码的一部分(参见"9.3. Bürkert 产品咨询表" 在第 37 页)。
2.) 即将上市

DTS 1000547355 ZH Version: D Status: RL (released | freigegeben | valide) printed: 04.08.2026

valvesgo.com

valvesgo.com

5.12. 塑料(PV、PP、PD)阀体带法兰接口

注意:
尺寸单位为 mm,除非另行说明

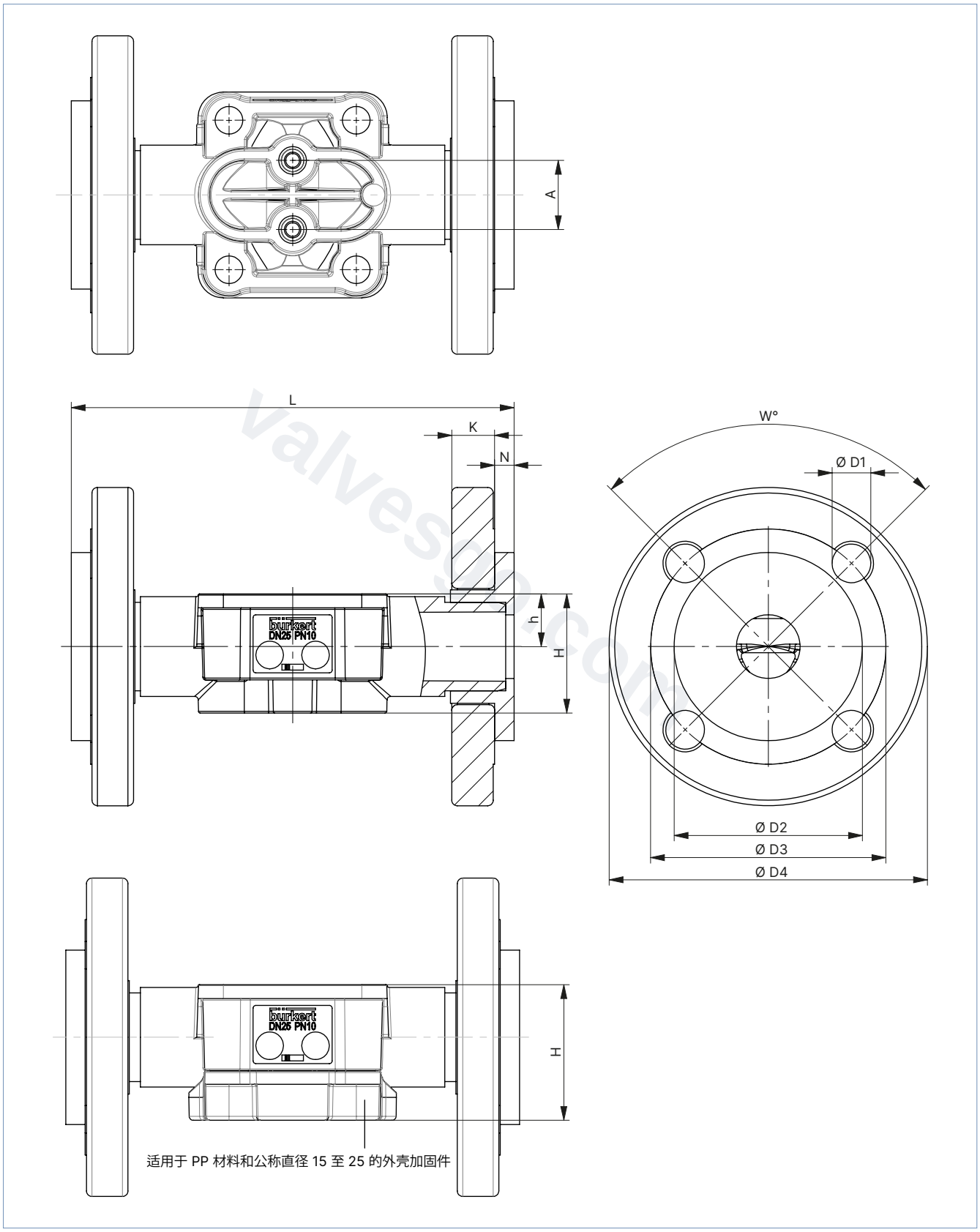

DTS 1000547355 ZH Version: D Status: RL (released | freigegeben | valide) printed: 04.08.2026

valvesgo.com

膜片尺寸	A	L	K	N	h	H	W°	Ø D1	Ø D2	Ø D3	Ø D4	产品代码 1.)
PP (PP)												
15	25	134	13.5	7	12	33	90	4x14	45	65	95	FL24
20	25	154	14.5	7	17	42	90	4x14	54	75	105	FL25
25	25	164	15.5	7	19	49	90	4x14	63	85	115	FL26
32	45	184	17.5	8	25	52.5	90	4x18	73	100	140	FL27
40	45	204	17.5	8	28.6	65.5	90	4x18	82	110	150	FL28
50	45	234	19.5	14	35.5	79	90	4x18	102	125	166	FL29
65	72	290	19	–	47	93	90	4x17.5	106	144	185	FL30
80	120	310	36	–	50	107	45	8x18	–	160	200	FF31
100	120	350	35	–	65.5	134.5	45	8x18	–	180	225	FF32
PVDF (PD)												
15	25	130	13.5	6	12	29	90	4x14	45	65	95	FL24
20	25	150	14.5	7	17	36	90	4x14	58	75	105	FL25
25	25	160	15.5	7	19	43	90	4x14	68	85	115	FL26
32	45	180	17.5	8	25	52.5	90	4x18	78	100	140	FL27
40	45	200	17.5	8	28.6	65.5	90	4x18	88	110	150	FL28
50	45	230	19.5	9	35.5	79	90	4x18	102	125	166	FL29
65	72	290	19	–	47	93	90	4x17.5	106	144	185	FL30
80	120	310	36	–	50	107	45	8x18	–	160	200	FF31
100	120	350	35	–	65.5	134.5	45	8x18	–	180	225	FF32
PVC-U (PV)												
15	25	130	13.5	6	12	29	90	4x14	34	65	95	FL24
20	25	150	14.5	7	17	36	90	4x14	41	75	105	FL25
25	25	160	15.5	7	19	43	90	4x14	50	85	115	FL26
32	45	180	17.5	8	25	52.5	90	4x18	61	100	140	FL27
40	45	200	17.5	8	28.6	65.5	90	4x18	73	110	150	FL28
50	45	230	19.5	9	35.5	79	90	4x18	90	125	166	FL29
65	72	290	19	–	47	93	90	4x17.5	106	144	185	FL30
80	120	310	36	–	50	107	45	8x18	–	160	200	FF31
100	120	350	35	–	65.5	134.5	45	8x18	–	180	225	FF32

1.) 这些信息是产品代码的一部分(参见"9.3. Bürkert 产品咨询表" 在第 37 页)。

DTS 1000547355 ZH Version: D Status: RL (released | freigegeben | valide) printed: 04.08.2026

valvesgo.com

valvesgo.com

6. 性能描述

6.1. 流量特点

注意:

- 对于不同的执行机构尺寸和膜片材料,K_V 值可能会略有不同。
- 其他 K_V 值可应要求提供。
- 流量:弹性膜的 K_V 值 (m^3/h),介质为水
- 在 +20 °C,阀门入口压力 4 bar,阀门出口压力 3 bar 时测量

锻造阀体 (VS)

膜片尺寸	管道接口		K_V值 [m^3/h]					
			DIN EN ISO 1127 ISO 4200 DIN 11866 系列 B	DIN 11850-2 DIN 11866 系列 A DIN EN 10357 系列 A	ASME BPE DIN 11866 系列 C	DIN 11850 系列 0	BS4825	SMS3008
	[mm]	[英寸]	[m^3/h]	[m^3/h]	[m^3/h]	[m^3/h]	[m^3/h]	[m^3/h]
6	6	⅛	–	–	–	1.1	–	–
6	8	¼	2.2	–	0.7	–	–	–
6	10	⅜	–	2.0	1.6	–	–	–
6	15	½	–	–	2.0	–	–	–
8	6	⅛	—	—	—	1.1	—	—
8	8	¼	1.5	—	0.7	1.7	0.5	—
8	10	⅜	1.5	1.5	1.6	—	1.4	—
8	15	½	—	—	1.9	—	—	—
15	10	⅜	5.5	3.5	—	—	—	—
15	15	½	6.5	6.5	3.1	—	3.7	—
15	20	¾	—	—	6.5	—	—	—
20	20	¾	12.5	12.4	8.4	—	8.9	—
25	25	1	18	20	15.5	—	15.5	16
40	32	1¼	—	34	—	—	—	—
40	40	1½	41	40	37	—	37	38
50	50	2	66	66	66	—	66	66
50	65	2½	—	—	66	—	66	66
65	65	2½	110	—	110	—	—	—
80	80	3	160	160	160	—	—	—
100	100	4	235	235	235	—	—	—

DTS 1000547355 ZH Version: D Status: RL (released | freigegeben | valide) printed: 04.08.2026

valvesgo.com

valvesgo.com

管压式阀体 (VP)

膜片尺寸	管道接口		K_V值 [m³/h]		
			DIN EN ISO 1127 ISO 4200 DIN 11866 系列 B	DIN 11850-2 DIN 11866 系列 A DIN EN 10357 系列 A	ASME BPE DIN 11866 系列 C
	[mm]	[英寸]	[m³/h]	[m³/h]	[m³/h]
8	8	¼	1.9	—	—
8	10	⅜	—	1.9	—
8	15	½	—	—	1.8
15	10	⅜	—	—	7.1
15	20	¾	—	7.4	—
20	20	¾	13.5	—	—
20	25	1	—	14.9	12.8
25	32	1¼	—	22.3	—
25	25	1	20.8	—	—
32	32	1¼	36	–	–
32	40	1½	—	34.8	31
40	40	1½	47.9	—	—
40	50	2	—	46.2	43
50	50	2	69.7	—	—
50	65	2½	–	–	60
65	80	3	—	—	75
80	100	4	—	—	145

铸造阀体 (VG)

膜片尺寸	管道接口		K_V值
	[mm]	[英寸]	[m³/h]
6	8	¼	1
8	8	¼	1
15	15	½	5.6
20	20	¾	10.7
25	25	1	14.6
40	40	1½	35
50	50	2	47
65	65	2½	110
80	80	3	130
100	100	4	150

DTS 1000547355 ZH Version: D Status: RL (released | freigegeben | valide) printed: 04.08.2026

valvesgo.com

塑料阀体 (PW、PV、PP、PD)

膜片尺寸	密封材料	管道接口		K_V 值	
				以前的塑料阀体 产品代码 REV1	全新塑料阀体
		[mm]	[英寸]	[m³/h]	
15	EPDM	15	½	3	8.1
	PTFE/EPDM				7.5
20	EPDM	20	¾	7	14.1
	PTFE/EPDM				13.1
25	EPDM	25	1	11.4	25.5
	PTFE/EPDM				21.5
32	EPDM	32	1¼	17	38.5
	PTFE/EPDM				37.5
40	EPDM	40	1½	24.5	57
	PTFE/EPDM				56
50	EPDM	50	2	41.5	92
	PTFE/EPDM				92
65	EPDM	65	2½	60	—
	PTFE/EPDM				
80	EPDM	80	3	105	—
	PTFE/EPDM				
100	EPDM	100	4	154	—
	PTFE/EPDM				

DTS 1000547355 ZH Version: D Status: RL (released | freigegeben | valide) printed: 04.08.2026

valvesgo.com

valvesgo.com

6.2. 介质压力

控制功能 A 的说明

注意：

- 以下拧紧扭矩值基于上述静态介质压力。扭矩过大可能会导致膜片的使用寿命缩短。
- 压力数据：表压。静态：在关闭状态下，最大工作压力施加到阀门一侧。
- 对于规定的拧紧扭矩，公差为 +10%

膜片尺寸	执行机构尺寸 Ø	控制压力	密封材料的最大静态工作压力	
			EPDM、FKM	PTFE/EPDM、高级 PTFE/EPDM、GYLON® 和 EPDM 层压材料
			静态	静态
	[mm]	[bar]	[bar]	[bar]
6	40 (C)	5.0 至 7	10 1.)	10 2.)
8	40 (C)	5.0 至 7	10	10
15	50 (D)	5.0 至 7	10	–
	63 (E)	5.0 至 7	10	10
20	63 (E)	5.5 至 7	10	10
	80 (F)	5.0 至 7	10	10
25	80 (F)	5.5 至 7	10	10
32	100 (G)	5.5 至 7	10	10
40	100 (G)	5.5 至 7	10	9 3.)
	125 (H)	5.5 至 7	10	10
50	125 (H)	5.5 至 7	10	10
65	175 (K)	5.0 至 6	10	6
80	175 (K)	5.0 至 6	7	4 4.)
	225 (L)	5.0 至 6	10	10
100	225 (L)	5.0 至 6	10	7

1.) 仅提供EPDM材料（AD 膜片）
2.) 仅提供 GYLON® 和 EPDM 复合材料（ER 膜片）
3.) GYLON® 和 EPDM 层压材料（ER 膜片）的最大工作压力为 6 bar。
4.) 密封值仅适用于 GYLON® 和 EPDM 层压材料（ER 膜片），而对于 PTFE/EPDM 和高级 PTFE/EPDM（EA 膜片和 EU 膜片）则为 0 bar。

DTS 1000547355 ZH Version: D Status: RL (released | freigegeben | valide) printed: 04.08.2026

valvesgo.com

valvesgo.com

7. 产品配件

电气位置传感器	
8697 型 ▶执行机构尺寸 Ø40 至 225 mm	
	8697 型位置传感器为集成安装在 CLASSIC 系列过程阀上，并且特别针对卫生过程环境的要求而设计。机械式或电感式限位开关可检测阀门位置。 **特点** • 紧凑式设计 • LED 位置指示器 • 用于终点位置记录的机械或电感式接近开关 • 易于清洁、耐化学腐蚀的阀体，符合 IP65/67，4X 级 • 符合 ATEX/IECEx 的可选本质安全版 **客户的利益** • 简便快捷的安装 • 通过限位开关的自动设置保障信号安全 • 对设备管道中的空间需求极小，提高了设备设计的灵活性

DTS 1000547355 ZH Version: D Status: RL (released | freigegeben | valide) printed: 04.08.2026

valvesgo.com

valvesgo.com

8. 联网并与其他 Bürkert 产品组合

注意：
开/关 CLASSIC 8801-DA 型（或 8801-DB 型）阀门系统由 **2030 型（或 2031 型）隔膜阀**和 **8697 型位置传感器**组成。

订购两个组件，获得一个完全组装好并经过测试的阀门。

例如：

隔膜阀

2030 型 /2031 型

位置传感器

8697 型
用于 ELEMENT 过程阀离散自动化的气动控制装置

阀门系统
开/关 CLASSIC

阀门系统
8801-DA-U 8801-DB-U 型 型

valvesgo.com

DTS 1000547355 ZH Version: D Status: RL (released | freigegeben | valide) printed: 04.08.2026

valvesgo.com

9. 订货信息

9.1. Bürkert 网上商店

Bürkert 网上商店——轻松订购、快速送达

您想快速查找并直接订购您所需的 Bürkert 产品或备件吗?我们的网上商店全天 24 小时开放。立即注册享受便利。

立即在线订购

9.2. Bürkert 产品选型

Bürkert 产品选型——快速找到合适的产品

您想要基于您的技术需求选择合适的产品吗?利用 Bürkert 产品选型,查找匹配您应用的合适产品。

立即筛选产品

9.3. Bürkert 产品咨询表

注意:
在我们的产品咨询表中,您可以找到关于规格代码的完整解释。

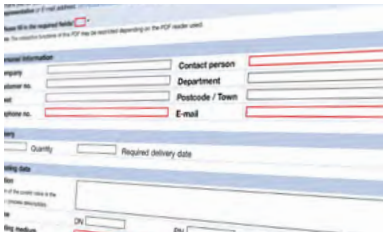

Bürkert 产品咨询表,让您快速便捷地咨询

您希望基于您的技术要求有针对性地提出产品咨询吗?为此,可使用我们的产品咨询表。在那里您可以找到与您的 Bürkert 联系人相关的所有信息。这样我们就能为您提供最佳建议。

立即填写表格

DTS 1000547355 ZH Version: D Status: RL (released | freigegeben | valide) printed: 04.08.2026

valvesgo.com