直动式二位二通柱塞阀

- 直动式紧凑型小阀，公称直径达 DN 2.5
- 抗振螺栓线圈系统
- 防爆版本
- 提供节能的 Kick and Drop 变体

数据表中所述的产品型号可能与产品介绍及说明中的产品型号有所不同。

可与以下产品组合使用

1087 型
定时器

2518 型
设备插口 DIN EN 175301-803 A 型插头

2509 型
设备插口，A 型插头，符合 DIN EN 175301-803

型号说明

6013 阀门是一种直动式柱塞阀。为了提高抗压和抗泄漏能力，止动器和阀芯导向管被焊接在一起。根据应用而定，有不同的密封材料组合可供选择。Bürkert 特有的底板连接版本 (SFB) 使阀门可以在一个多通道汇流板上排列安装，节省空间。可提供 Kick and Drop 线圈，用于在运行时降低电耗。

DTS 1000660444 ZH Version: H Status: RL (released | freigegeben | valide) printed: 16.09.2026

© Christian Bürkert GmbH & Co. KG，保留更改的权利

valvesgo.com

目录

1. 常规技术参数 4

1.1. 标准版本 4
1.2. 分析版本 5
1.3. DVGW 版本 5

2. 回路功能 5

3. 认证和符合性 6

3.1. 一般说明 6
3.2. 符合性 6
3.3. 标准 6
3.4. 防爆 6
3.5. 北美（美国/加拿大） 7
3.6. 饮用水 7
3.7. 食品和饮料/卫生 7
3.8. 其他 8
燃气 8

4. 材料 8

4.1. Bürkert resistApp 8
4.2. 材料说明 8
标准版本 8
ATEX/IECEx 电缆版本 9
ATEX/IECEx 接线盒版本 10

5. 尺寸 11

5.1. 标准版本 11
5.2. ATEX/IECEx 电缆版本 12
5.3. ATEX/IECEx 接线盒版本 13
5.4. 单通道汇流板 14
5.5. 多通道汇流板 15
5.6. 用于模块化安装的汇流板 15

6. 性能说明 16

6.1. 功耗 16
作用方式 A 16
作用方式 B 16

7. 产品安装 17

7.1. 安装提示 17
带反转驱动的脉冲版本控件 17

8. 产品附件 18

8.1. 用于 ATEX/IECEX 接线盒的电缆格兰头 18
8.2. 用于转动接线盒的专用工具 18

DTS 1000660444 ZH Version: H Status: RL (released | freigegeben | valide) printed: 16.09.2026

valvesgo.com

valvesgo.com

9. 订货信息 **19**

9.1. Bürkert 网上商店 19
9.2. Bürkert 产品选型 19
9.3. Bürkert 产品咨询表 19
9.4. 订货表 20
标准版本 20
脉冲版本 21
分析版本 22
DVGW 版本 22
ATEX/IECEx 电缆版本 23
ATEX/IECEx 接线盒版本 23
9.5. 附件订货表 24
单通道汇流板 24
多通道汇流板 24
2518 型电气连接插头，A 型插头，符合 DIN EN 175301-803 标准 24
2509 型电气连接插头，A 型插头，符合 DIN EN 175301-803 标准 25
用于 ATEX/IECEX 接线盒的电缆格兰头 25

DTS 1000660444 ZH Version: H Status: RL (released | freigegeben | valide) printed: 16.09.2026

valvesgo.com

valvesgo.com

1. 常规技术参数

1.1. 标准版本

产品特征	
尺寸	更多信息，请参见章节“5. 尺寸” 在第 11 页
材料	
密封件	FKM、PTFE/石墨（可按需提供 EPDM）
阀体	黄铜、不锈钢 1.4305/303
线圈	聚酰胺或环氧树脂
公称直径	DN 2.0 至 DN 6.0
回路功能	A 和 B 更多信息，请参见章节“2. 回路功能” 在第 5 页
电磁线圈的绝缘等级	聚酰胺线圈 B 级 环氧树脂线圈 H 级
性能数据	
负载周期/以模块化方式安装在汇流板上的单阀	连续运行 100% ED 间歇性操作 60%（30 分钟）或使用 5 W 线圈
电气参数	
工作电压	
标准版本	24 V DC、24 V 50 Hz、24 V 60 Hz、120 V 50 Hz、230 V 50 Hz、240 V 60 Hz
分析版本	24 V DC、230 V 50 Hz（其他电压规格可按需提供）
功耗	更多信息，请参见章节“6. 性能说明” 在第 16 页
电压允差	±10%
介质参数	
工作介质	
标准版本	技术真空、中性气体和液体（如压缩空气、水、液压油）
分析版本	不腐蚀阀体材料和密封材料的中性介质 更多信息请参见章节“4.1. Bürkert resistApp” 在第 8 页
介质温度	
对于 FKM	-10 °C 至 +100 °C（PA 线圈），-10 °C 至 +120 °C（环氧树脂线圈），可按需提供 -40 °C
对于 PTFE/石墨	-40 °C 至 +180 °C（更多信息请参见章节“4.1. Bürkert resistApp” 在第 8 页）
对于 FKM，作用方式 B	-10 °C 至 100 °C (AC)，-10 °C 至 +120 °C (DC)
粘度	最大 21 mm^2/s
连接方式	
电气连接	• 符合 DIN EN 175301-803 标准 A 型的插头接线片，适用于 **2518 型电气连接插头** ▶。 更多信息，请参见章节“2518 型电气连接插头，A 型插头，符合 DIN EN 175301-803 标准” 在第 24 页 • 符合 DIN EN 175301-803 标准 A 型的插头接线片，适用于 **2509 型电气连接插头** ▶。 更多信息，请参见章节“2509 型电气连接插头，A 型插头，符合 DIN EN 175301-803 标准” 在第 25 页 • ATEX/IECEx 版本带 3 m 模制电缆或接线端电缆
管路接口	
标准版本	G ⅛、G ¼、G ⅜、NPT ⅛、NPT ¼、NPT ⅜、底板式 (SFB)
分析版本	G ⅛、G ¼、NPT ⅛、NPT ¼
认证和符合性	
防护等级	IP65，带电气连接插头
防爆	更多信息，请参见章节“3.4. 防爆” 在第 6 页
北美（美国/加拿大）	更多信息，请参见章节“3.5. 北美（美国/加拿大）” 在第 7 页
环境与安装	
安装位置	任意，建议执行机构朝上
环境温度	最高 +55 °C（更高温度可按需提供）

DTS 1000660444 ZH Version: H Status: RL (released | freigegeben | valide) printed: 16.09.2026

valvesgo.com

1.2. 分析版本

该版本特别适用于切换高纯度气态和液态介质。所有与介质接触的部件均经过额外的清洗程序，使介质在任何情况下都不会被污染。

在氦检漏仪上进行密封性测试，最低 10^{-4} mbar l/s

产品特征	
材料	
密封件	无硅、无油、无脂版本 密封性超过 10^{-4} mbar l/s
阀体	黄铜、不锈钢 1.4305/303
介质参数	
工作介质	不腐蚀阀体材料和密封材料的中性介质 更多信息请参见章节“4.1. Bürkert resistApp” 在第 8 页
环境与安装	
安装说明	不要使用油、润滑脂或硅树脂作为组装助剂

1.3. DVGW 版本

6013 DVGW 型 电磁阀主要用作燃气的自动安全切断阀。阀门入口处安装有滤网。

产品特征	
材料	
密封件	丁腈橡胶 NBR
阀体	黄铜、不锈钢 1.4305/303
作用方式	A 更多信息请参见章节“2. 回路功能” 在第 5 页
性能数据	
工作压力（最大）	0 至 5 bar
介质参数	
工作介质	燃气（例如民用煤气、远距离输送的燃气、液化气） 更多信息请参见章节“4.1. Bürkert resistApp” 在第 8 页
介质温度	-20 °C 至 +80 °C
认证和符合性	
标准	DIN EN 161:2013, DIN EN 13611:2016
环境与安装	
环境温度	-20 °C 至 +55 °C

2. 回路功能

符号	说明
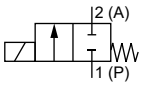	**作用方式 A (WW A)** 二位二通电磁阀 直动式 在断电位置关闭
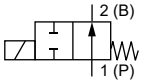	**作用方式 B (WW B)** 二位二通电磁阀 直动式 在断电位置打开

DTS 1000660444 ZH Version: H Status: RL (released | freigegeben | valide) printed: 16.09.2026

valvesgo.com

3. 认证和符合性

3.1. 一般说明

- 查询时，必须指出以下所述认证或符合性。只有这样，我们才能确保产品满足所有规定的性能。
- 并非所有可订购的设备版本都会提供以下所述认证或符合性。

3.2. 符合性

根据欧盟符合性声明，产品符合欧盟指令。

3.3. 标准

用于证明其符合欧盟指令的适用标准可以在欧盟型式检验证书和/或欧盟符合性声明中找到。

3.4. 防爆

<table>
<tr><th>认证</th><th>说明</th></tr>
<tr><td></td><td>

可选：防爆符合 2 类（1/21 区）

组件的 Ex 标识符合下表：

<table>
<tr><th colspan="2">AC10 型线圈</th></tr>
<tr><th>带接出电缆的线圈</th><th>带接线盒的线圈</th></tr>
<tr><td>

ATEX：
EPS 18 ATEX 1232 X
II 2G Ex mb IIC T4 Gb
II 2D Ex mb IIIC T130 °C Db

IECEx：
IECEx EPS 18.0110 X
Ex mb IIC T4 Gb
Ex mb IIIC T130 °C Db

</td><td>

ATEX：
EPS 18 ATEX 1232 X
II 2G Ex eb mb IIC T4 Gb
II 2D Ex mb tb IIIC T130 °C Db

IECEx：
IECEx EPS 18.0110 X
Ex eb mb IIC T4 Gb
Ex mb tb IIIC T130 °C Db

</td></tr>
</table>

可选：防爆符合 3 类（2/22 区）

组件的 Ex 标识符合下表：

<table>
<tr><th colspan="2">AC10 型线圈</th></tr>
<tr><th colspan="2">带 A 型插头接线片和 2509 型电气连接插头的线圈</th></tr>
<tr><td colspan="2">

ATEX：
EPS 21 ATEX 1234 X
II 3G Ex ec IIC T4 Gc
II 3D Ex tc IIIC T135 °C Dc

IECEx：
IECEx EPS 21.0078X
Ex ec IIC T4 Gc
Ex tc IIIC T135 °C Dc

</td></tr>
</table>

</td></tr>
</table>

DTS 1000660444 ZH Version: H Status: RL (released | freigegeben | valide) printed: 16.09.2026

valvesgo.com

3.5. 北美(美国/加拿大)

认证	说明
LISTED	**可选:美国的 UL 列名认证(适用于阀门)** 阀门通过美国 UL 列名认证: • UL 429(电动阀)
c UL us LISTED SOLENOID FOR USE IN HAZARDOUS LOCATIONS E504714	**可选:UL 危险场所, 防爆(适用于线圈)** 美国和加拿大危险场所 UL 列名认证 Class I, Zone 1 Class I, Division 2, Groups A、B、C 和 D Class II+III, Division 2, Group F 和 G
	可选:美国的 UL 认可(适用于阀门) 阀门通过美国 UL 认可: • UL 429(电动阀)
	可选:加拿大 CSA(适用于阀门) 阀门通过加拿大 CSA 认证: • CSA 139(电动控制阀)
FM C US APPROVED	**可选:FM (Factory Mutual)——防爆(适用于线圈)** 美国和加拿大危险场所 FM Class I, Zone 1 Class I, Division 1, Groups A、B、C 和 D Class II + III, Division 1, Groups E、F 和 G

3.6. 饮用水

符合性	说明
H_2O	**适用于饮用水领域** 这些材料符合与饮用水接触材料 (TrinkwasserV) 的评估原则 (UBA)。 **PA 阀体:** PF36:适用于最高温度 +60 °C(温水)的设备 **PPS 阀体、黄铜阀体和不锈钢阀体:** PF39:适用于最高温度 +85 °C(热水)的设备

3.7. 食品和饮料/卫生

符合性	说明
FDA	**FDA——《联邦法规汇编》(适用于版本代码 PL02、PL03)** 根据制造商的声明, 所有与介质接触的材料均符合 FDA(美国食品和药品管理局)公布的《美国联邦法规》。
USP	**美国药典委员会 (USP)(适用于版本代码 PL04)** 根据制造商的声明, 所有与介质接触的材料都具有生物相容性。
	欧洲议会和理事会 EC 法规 1935/2004(适用于版本代码 PL01、PL02) 根据制造商的声明, 所有与介质接触的材料都符合 EC 法规 1935/2004/EC。

DTS 1000660444 ZH Version: H Status: RL (released | freigegeben | valide) printed: 16.09.2026

valvesgo.com

3.8. 其他

燃气

符合性	说明
CE	**燃气(适用于变量代码 PO16)** 产品符合以下标准: • 欧洲燃气用具法规 (EU) 2016/426 和 • DVGW DIN EN 161(自动开/关阀适用于燃气燃烧器和燃气用具)
DVGW	**可选:DIN EN 549:2023-07 认证** 与介质接触的阀门密封件符合 DIN EN 549:2023-07(燃气器具和燃气设备中密封件和膜片用弹性体材料),适用介质温度范围为 -20 °C 至 +80 °C;对于炊具,介质温度范围为 0 °C 至 +135 °C。

4. 材料

4.1. Bürkert resistApp

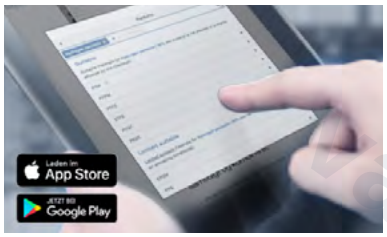

Bürkert resistApp——耐化学性表

您想在个人应用情况下保证材料的可靠性和耐久性吗?在我们的网站上或在 resistApp 中验证您的介质和材料组合。

立即检验耐化学性

4.2. 材料说明

标准版本

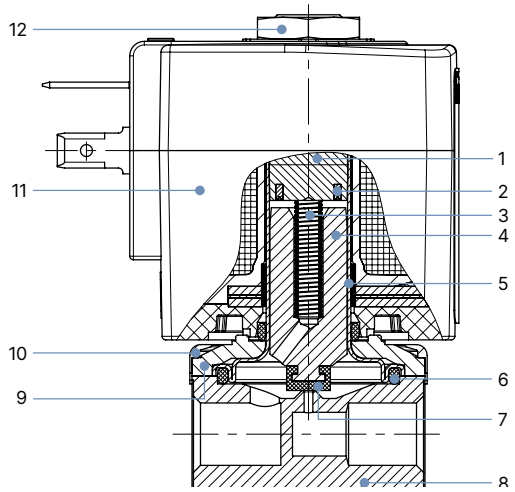

编号	元件	材料
1	止动器	不锈钢 1.4105/430F
2	短路环	铜(黄铜版本) 银(不锈钢版本)
3	弹簧	不锈钢 1.4310/301
4	衔铁	不锈钢 1.4105/430F
5	阀芯导向管	不锈钢 1.4303/305/308
6	密封件	FKM 石墨(高温版本)
7	阀芯密封件	FKM PTFE
8	阀体	黄铜 不锈钢 1.4305/303
9	底板	钢,表面厚膜钝化(黄铜版本) 不锈钢 1.4301/304(不锈钢版本)
10	保护罩	聚酰胺
11	线圈	PA(聚酰胺) 环氧树脂
12	螺母	钢,表面厚膜钝化(黄铜版本) 不锈钢 1.4305/303 涂覆 PTFE(不锈钢版本)

DTS 1000660444 ZH Version: H Status: RL (released | freigegeben | valide) printed: 16.09.2026

valvesgo.com

ATEX/IECEx 电缆版本

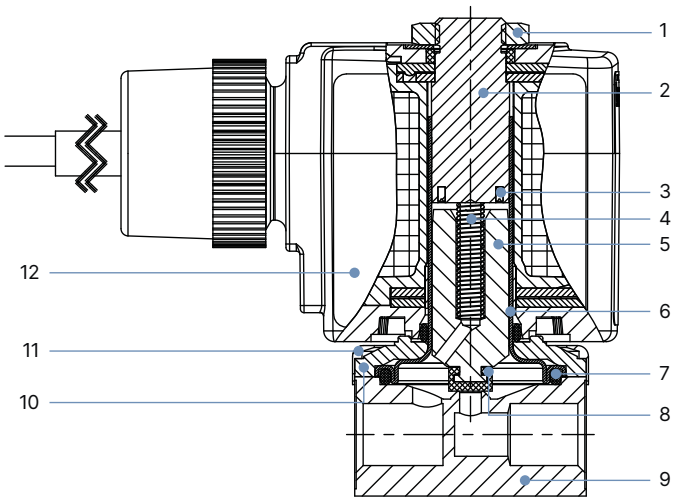

编号	元件	材料
1	螺母	钢，表面厚膜钝化（黄铜版本） 不锈钢 1.4305/303 涂覆 PTFE （不锈钢版本）
2	止动器	不锈钢 1.4105/430F
3	短路环	铜（黄铜版本） 银（不锈钢版本）
4	弹簧	不锈钢 1.4310/301
5	衔铁	不锈钢 1.4105/430F
6	阀芯导向管	不锈钢 1.4303/305/308
7	密封件	FKM 石墨（高温版本）
8	阀芯密封件	FKM PTFE（高温版本）
9	阀体	黄铜 不锈钢 1.4305/303
10	底板	钢，表面厚膜钝化（黄铜版本） 不锈钢 1.4301/304（不锈钢版本）
11	保护罩	聚酰胺
12	线圈	环氧树脂

valvesgo.com

DTS 1000660444 ZH Version: H Status: RL (released | freigegeben | valide) printed: 16.09.2026

valvesgo.com

ATEX/IECEx 接线盒版本

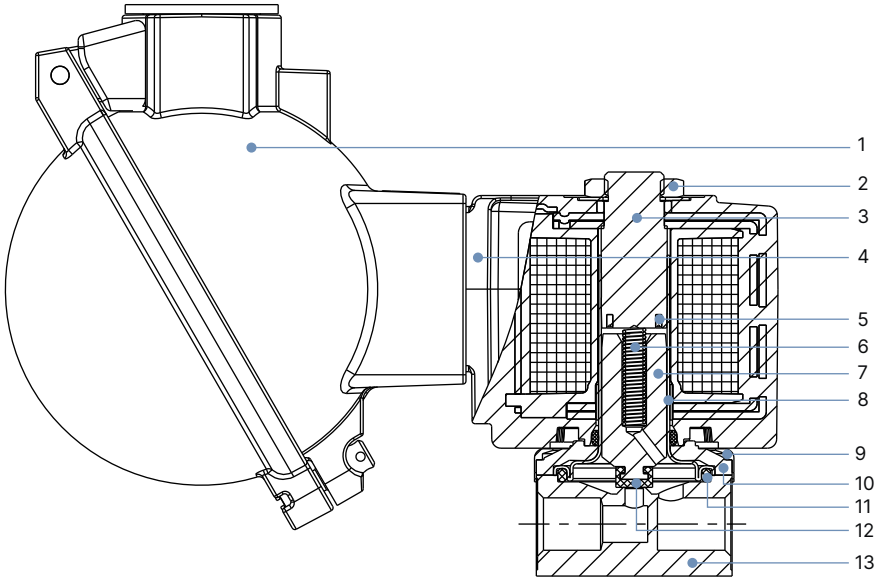

编号	元件	材料
1	端子接线盒	铝
2	螺母	钢，表面厚膜钝化（黄铜版本） 不锈钢 1.4305/303 涂覆 PTFE（不锈钢版本）
3	止动器	不锈钢 1.4105/430F
4	线圈	环氧树脂
5	短路环	铜（黄铜版本） 银（不锈钢版本）
6	弹簧	不锈钢 1.4310/301
7	衔铁	不锈钢 1.4105/430F
8	阀芯导向管	不锈钢 1.4303/305/308
9	保护罩	聚酰胺
10	底板	钢，表面厚膜钝化（黄铜版本） 不锈钢 1.4301/304（不锈钢版本）
11	密封件	FKM 石墨（高温版本）
12	阀芯密封件	FKM PTFE（高温版本）
13	阀体	黄铜 不锈钢 1.4305/303

DTS 1000660444 ZH Version: H Status: RL (released | freigegeben | valide) printed: 16.09.2026

valvesgo.com

5. 尺寸

5.1. 标准版本

注意:
尺寸 mm

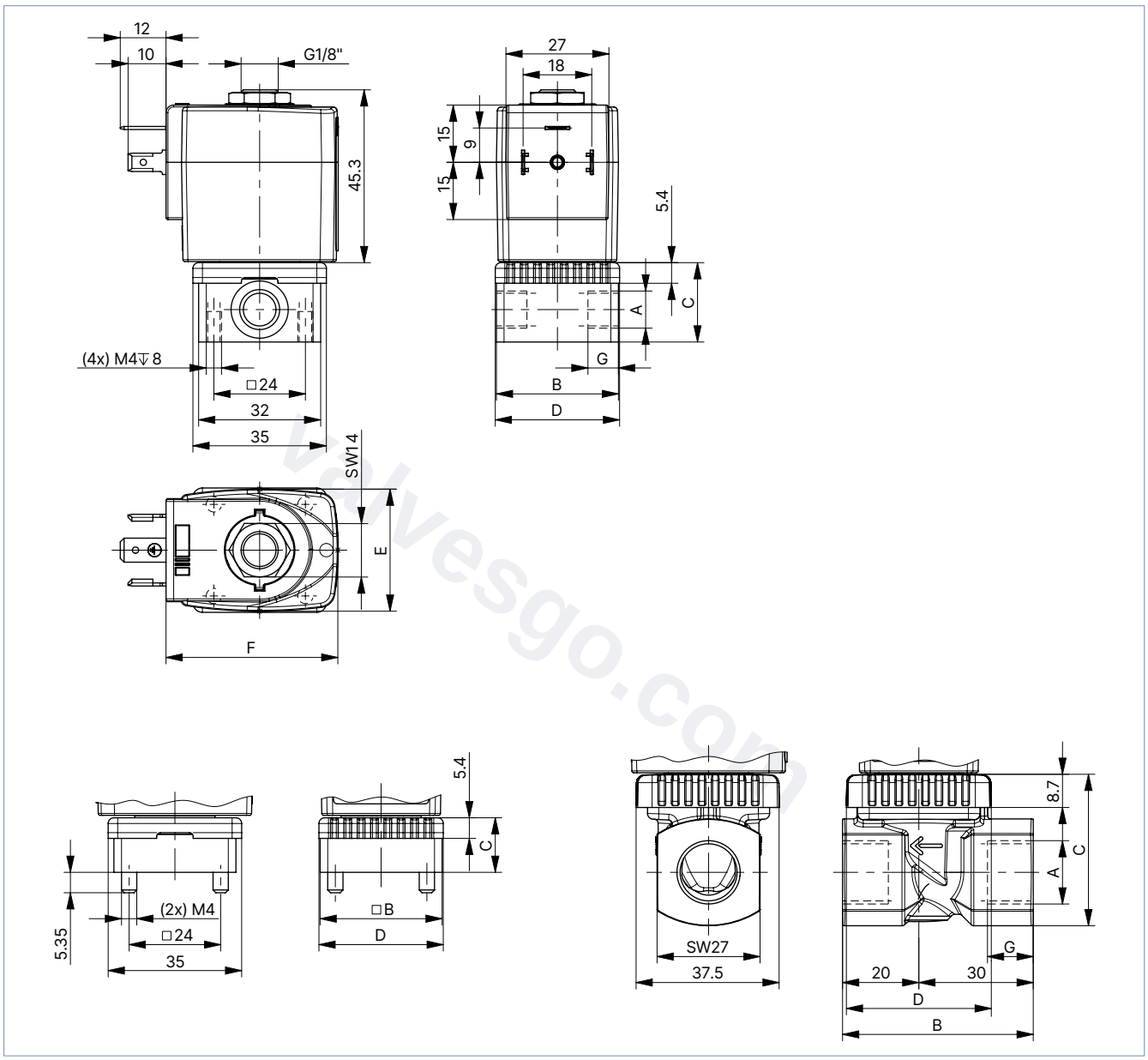

管路接口	A [in]	B [mm]	C [mm]	D [mm]	G [mm]
螺纹	G/NPT ⅛	32	20.8	32.6	8
	G/NPT ¼	46	26.8	49	12
	G/NPT ⅜	50	39.8	38	12
底板	—	32	14.3	32.6	—

线圈尺寸	E [mm]	F [mm]
5	32	45
6	40	51

DTS 1000660444 ZH Version: H Status: RL (released | freigegeben | valide) printed: 16.09.2026

valvesgo.com

5.2. ATEX/IECEx 电缆版本

注意:
尺寸 mm

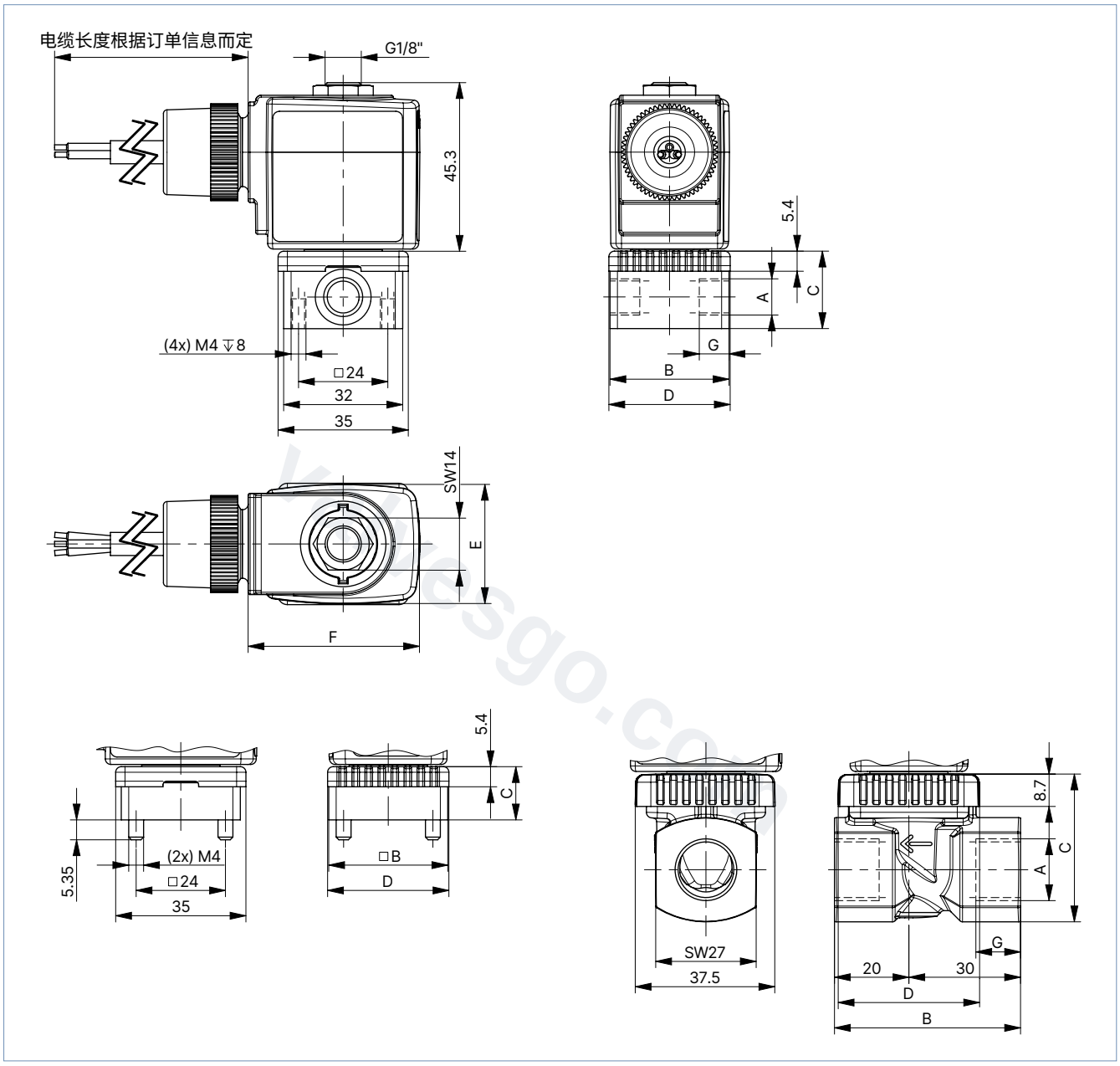

管路接口	A	B	C	D	G
	[in]	[mm]	[mm]	[mm]	[mm]
螺纹	G/NPT ⅛	32	20.8	32.6	8
	G/NPT ¼	46	26.8	49	12
	G/NPT ⅜	50	39.8	38	12
底板	—	32	14.3	32.6	—

线圈尺寸	E	F
	[mm]	[mm]
5	32	46
6	40	52

DTS 1000660444 ZH Version: H Status: RL (released | freigegeben | valide) printed: 16.09.2026

valvesgo.com

5.3. ATEX/IECEx 接线盒版本

注意:
尺寸 mm

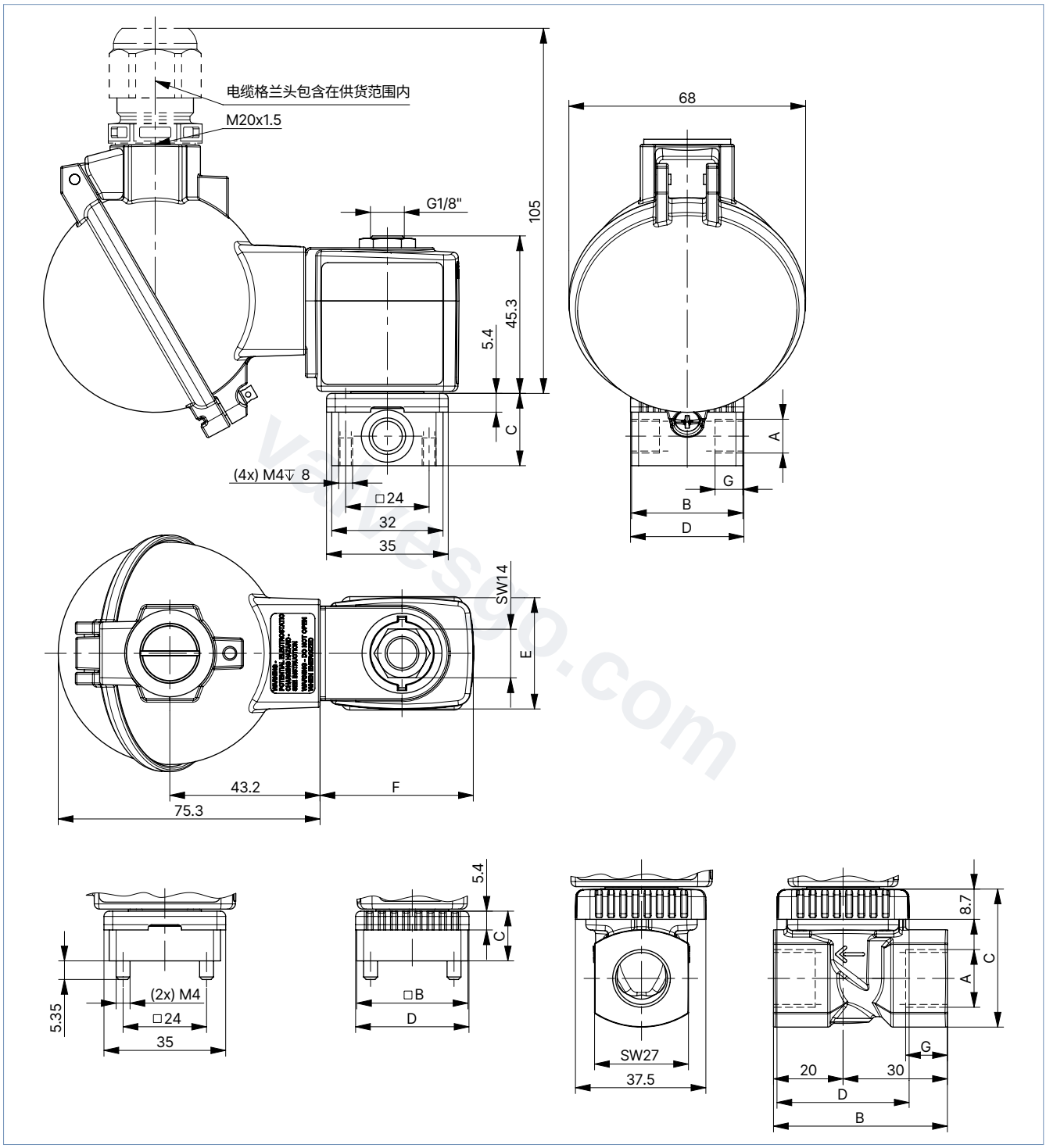

DTS 1000660444 ZH Version: H Status: RL (released | freigegeben | valide) printed: 16.09.2026

valvesgo.com

管路接口	A	B	C	D	H
	[in]	[mm]	[mm]	[mm]	[mm]
螺纹	G/NPT ⅛	32	20.8	32.6	8
	G/NPT ¼	46	26.8	49	12
	G/NPT ⅜	50	39.8	38	12
底板	—	32	14.3	32.6	—

线圈尺寸	E	F
	[mm]	[mm]
5	32	44
6	40	51

5.4. 单通道汇流板

注意：

- 尺寸 mm
- 有关汇流板安装的更多信息请参见 “5.6. 用于模块化安装的汇流板” 在第 15 页

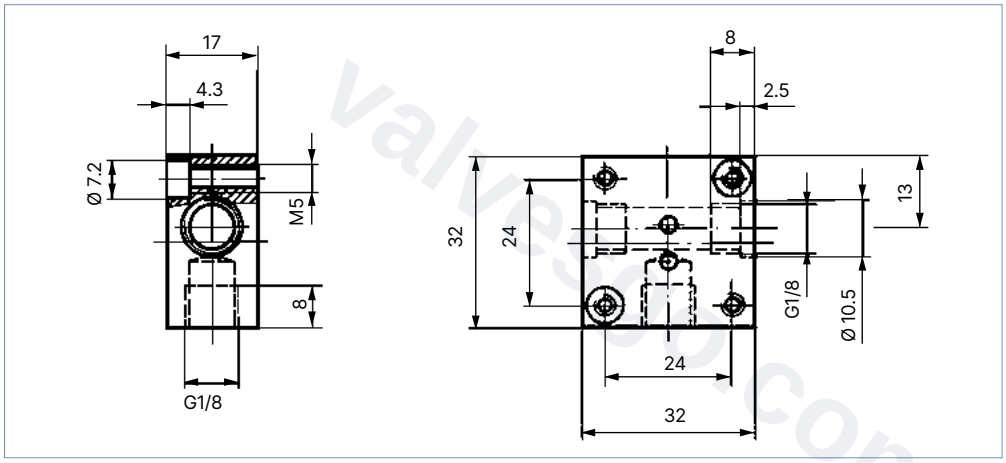

DTS 1000660444 ZH Version: H Status: RL (released | freigegeben | valide) printed: 16.09.2026

valvesgo.com

5.5. 多通道汇流板

注意：

- 尺寸 mm。
- 汇流板仅适用于电磁线圈 5。
- 黄铜或不锈钢汇流板可按需提供。

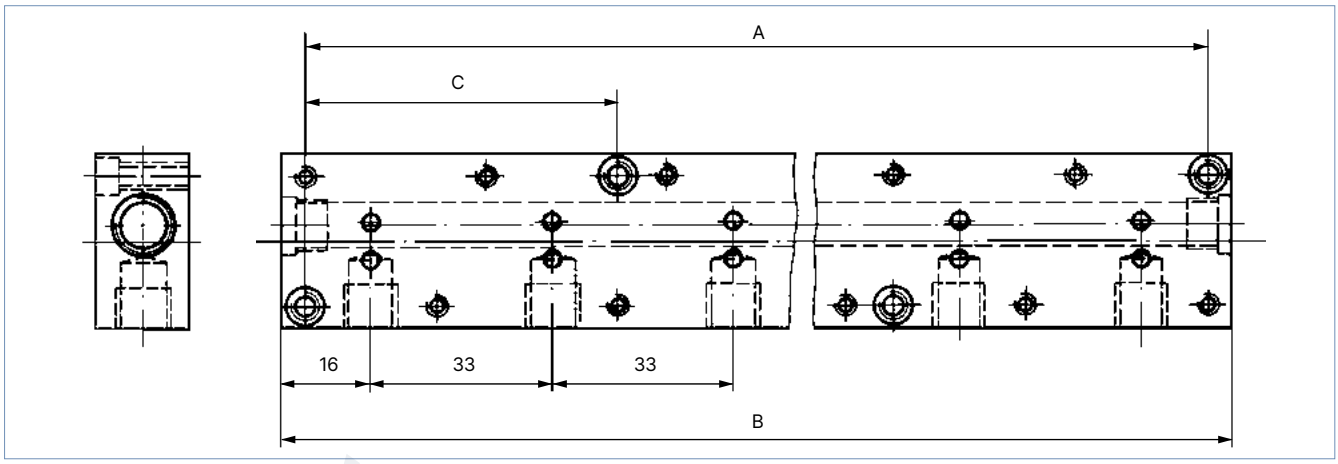

附件	阀槽数量	孔间距 A		总长度 B		孔间距 C		订货号
		[mm]	[in]	[mm]	[in]	[mm]	[in]	
多层汇流板（铝制）	2	57	2.24	65	2.56	—	—	005023
	3	90	3.54	98	3.86	—	—	005286
	4	123	4.84	131	5.16	—	—	005287
	5	156	6.14	164	6.46	57	2.24	005035
	6	189	7.44	197	7.76	57	2.24	005038
	8	255	10.04	263	10.35	90	3.54	005386
	10	321	12.64	329	12.95	90	3.54	005764
单层汇流板（铝制）								005020
带 O 型圈的插入式内接头，用于连接汇流板								005040
带螺钉和 O 型圈的盖板，用于封闭未使用的阀槽								005630

5.6. 用于模块化安装的汇流板

注意：

- 将不需要的敞开式阀门接口用盖板封闭（参见附件）。
- 将汇流板固定在标准导轨上。
- 有关尺寸的更多信息请参见章节 “5.5. 多通道汇流板” 在第 15 页。

对于模块化安装，请注意允许的接通时长（5 W 版本为 100% ED，可按需提供；8 W 版本为 60% ED，标配）。
汇流板上的压力接口用 P (R) 标记，而出口则用 A (B) 标记。仅连接具有相同标记的接口。

如果工作压力依据铭牌相符，6013 型二位二通阀可与 6014 型二位三通阀（无电流关闭，非无电流打开或通用）一起在汇流板上运行。
考虑到阀门功能，汇流板也可以排成一排。带 O 型圈的插入式内接头用于连接接口 P (R)。

DTS 1000660444 ZH Version: H Status: RL (released | freigegeben | valide) printed: 16.09.2026

valvesgo.com

6. 性能说明

6.1. 功耗

作用方式 A

公称直径	线圈功率[1.)]	电功率		线圈尺寸	切换时间	
		吸合 AC	运行 AC		打开	关闭
[mm]	[W]	[VA]	[VA]		[ms]	[ms]
2.0	8 W AC 或 8 W DC (9)	24	17	5 (32 mm)	20	30
2.5	8 W AC 或 8 W DC (9)	24	17	5 (32 mm)	20	30
3.0	8 W AC 或 8 W DC (9)	24	17	5 (32 mm)	20	30
3.0	10 W AC 或 10 W DC (11)	30	22	6 (40 mm)	20	30
4.0	8 W AC 或 8 W DC (9)	24	17	5 (32 mm)	20	30
4.0	10 W AC 或 10 W DC (11)	30	22	6 (40 mm)	20	30
6.0	8 W AC 或 8 W DC (9)	24	17	5 (32 mm)	20	30
6.0	10 W AC 或 10 W DC (11)	30	22	6 (40 mm)	20	30

1.) 括号中的值对应于 +20 °C 的线圈温度。

作用方式 B

公称直径	线圈功率[1.)]	电功率		线圈尺寸	切换时间	
		吸合 AC	运行 AC		打开	关闭
[mm]	[W]	[VA]	[VA]		[ms]	[ms]
2.00	7 W AC 或 8 W DC (9)	24	17	5 (32 mm)	20	30
3.00	7 W AC 或 8 W DC (9)	24	17	5 (32 mm)	20	30
4.00	7 W AC 或 8 W DC (9)	24	17	5 (32 mm)	20	30
6.00	7 W AC 或 8 W DC (9)	24	17	5 (32 mm)	20	30

1.) 括号中的值对应于 +20 °C 的线圈温度。

DTS 1000660444 ZH Version: H Status: RL (released | freigegeben | valide) printed: 16.09.2026

Valvesgo.com

valvesgo.com

7. 产品安装

7.1. 安装提示

带反转驱动的脉冲版本控件

注意：

- 仅将不带电线的电气连接插头用于脉冲版本
- 脉冲持续时间最短50 ms

极性（在线圈上用标签标记）	**说明**	**接线端子分配**
– switch ON +	阀门打开	(+) 接端子 2 和 (–) 接端子 1（参见下方）
+ switch OFF –	阀门关闭	(+) 接端子 1 和 (–) 接端子 2（参见下方）

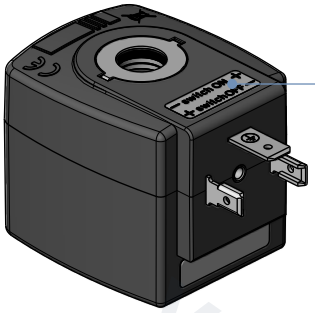

极性在线圈上用标签标记：
- switch ON +
+ switch OFF -

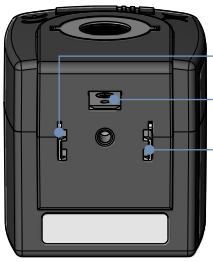

1

保护接地端

2

DTS 1000660444 ZH Version: H Status: RL (released | freigegeben | valide) printed: 16.09.2026

valvesgo.com

valvesgo.com

8. 产品附件

8.1. 用于 ATEX/IECEX 接线盒的电缆格兰头

注意：
一个聚酰胺版本电缆格兰头包含在供货范围内。镀镍黄铜可额外付费订购，参见“9.5. 附件订货表” 在第 24 页。

说明	Ex 认证		尺寸	
	证明	标识		
Ex 电缆格兰头， 镀镍黄铜，6 至 13 mm 	PTB 04 ATEX 1112 X， IECEx PTB 13.0027X	II 2 G Ex e IIC Gb， II 2 D Ex tb IIIC Db IP68	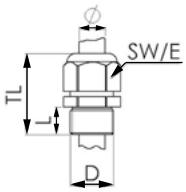	TL 29 至 37 mm L 6 mm D 20 mm SW 24 mm E 27 mm
Ex 电缆格兰头， 聚酰胺，7 至 13 mm 	PTB 13 ATEX 1015 X， IECEx PTB 13.0034X	II 2 G Ex e IIC Gb， II 2 D Ex tb IIIC Db IP68	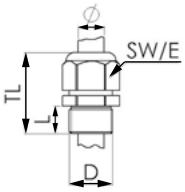	TL 36 至 45 mm L 10 mm D 20 mm SW 24 mm E 28 mm

8.2. 用于转动接线盒的专用工具

注意：
这种专用工具不包含在阀门的供货范围内，参见“9.5. 附件订货表” 在第 24 页。

说明	套件的组成部分
SC02-AC10 套件 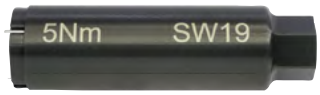	• 专用工具 • 维护说明

DTS 1000660444 ZH Version: H Status: RL (released | freigegeben | valide) printed: 16.09.2026

valvesgo.com

valvesgo.com

9. 订货信息

9.1. Bürkert 网上商店

Bürkert 网上商店——轻松订购、快速送达

您想快速查找并直接订购您所需的 Bürkert 产品或备件吗?我们的网上商店全天 24 小时开放。立即注册享受便利。

立即在线订购

9.2. Bürkert 产品选型

Bürkert 产品选型——快速找到合适的产品

您想要基于您的技术需求选择合适的产品吗?利用 Bürkert 产品选型，查找匹配您应用的合适产品。

立即筛选产品

9.3. Bürkert 产品咨询表

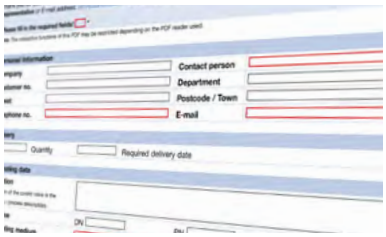

Bürkert 产品咨询表，让您快速便捷地咨询

您希望基于您的技术要求有针对性地提出产品咨询吗?为此，可使用我们的产品咨询表。在那里您可以找到与您的 Bürkert 联系人相关的所有信息。这样我们就能为您提供最佳建议。

立即填写表格

DTS 1000660444 ZH Version: H Status: RL (released | freigegeben | valide) printed: 16.09.2026

valvesgo.com

9.4. 订货表

标准版本

注意：
请注意，电气连接插头需单独订购，参见“2518 型电气连接插头，A 型插头，符合 DIN EN 175301-803 标准” 在第 24 页或 **2518 型** ▶ 单独的数据表。

作用方式	管路接口	公称直径	K_V 值（水）1.)	电压/频率	线圈有效功率	压力范围2.)	订货号 黄铜阀体	订货号 不锈钢阀体
		[mm]	[m³/h]	[V/Hz]	[W]	[bar]	FKM 密封件	
带 FKM 密封件，黄铜或不锈钢阀体（B 级）								
WW A 二位二通电磁阀 直动式 在断电位置关闭 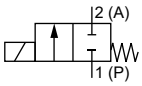	G ⅛	2.0	0.12	024/DC	8	0 至 12	134237	134233
				024/50		0 至 25	132865	134234
				230/50		0 至 25	134239	134236
	G ¼		0.12	024/DC	8	0 至 12	137537	137533
				024/50		0 至 25	137538	137534
				230/50		0 至 25	137540	137536
	底板 (SFB)		0.12	024/DC	8	0 至 12	134244	145954
				024/50		0 至 25	134245	—
				230/50		0 至 25	20022979	—
	G ⅛	2.5	0.16	024/DC	8	0 至 10	134240	437352
				024/50		0 至 16	134241	—
				230/50		0 至 16	134243	—
	G ⅛	3.0	0.23	024/DC	8	0 至 6	126091	126078
				024/50		0 至 10	126092	126079
				230/50		0 至 10	126094	126081
	G ¼		0.23	024/DC	8	0 至 6	125301	125317
				024/50		0 至 10	125302	126082
				230/50		0 至 10	125304	126084
	G ⅜		0.23	024/DC	10	0 至 8	134248	—
				024/50		0 至 14	134249	—
				230/50		0 至 14	134251	—
	G ¼	4.0	0.30	024/DC	8	0 至 1.5	125306	125318
				024/50		0 至 4	125307	125319
				230/50		0 至 4	125309	125320
	G ⅜		0.30	024/DC	10	0 至 2.5	134252	—
				024/50		0 至 6	134253	—
				230/50		0 至 6	134255	—
	G ¼	6.0	0.55	024/DC	8	0 至 0.5	125311	126086
				024/50		0 至 1.5	125312	126087
				230/50		0 至 1.5	125314	126089
	G ⅜		0.55	024/DC	10	0 至 0.75	134256	—
				024/50		0 至 2.5	134257	—
				230/50		0 至 2.5	134259	—

— = 不可用

DTS 1000660444 ZH Version: H Status: RL (released | freigegeben | valide) printed: 16.09.2026

valvesgo.com

作用方式	管路接口	公称直径	K_V 值 (水) 1.)	电压/频率	线圈有效功率	压力范围 2.)	订货号
		[mm]	[m³/h]	[V/Hz]	[W]	[bar]	
适用于高温应用(-40 °C 至 +180 °C), PTFE 阀座密封件, 黄铜阀体(H 级)							
WW A 二位二通电磁阀 直动式 在断电位置关闭 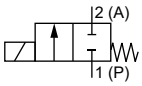	G ¼	2.0	0.12	024/DC	8	0 至 12	136015
				024/50		0 至 25	136016
				230/50		0 至 25	136018
	G ¼	3.0	0.23	024/DC	10	0 至 6	136019
				024/50		0 至 10	136020
				230/50		0 至 10	136022
	G ⅜		0.23	024/DC	10	0 至 8	136023
				024/50		0 至 14	136024
				230/50		0 至 14	136026

1.) 在 +20 °C、阀门入口处 1 bar 2.) 压力和自由排出时测量
2.) 压力数据:表压

作用方式	管路接口	公称直径	K_V 值 (水) 1.)	电压/频率	线圈有效功率	压力范围 2.)	订货号
		[mm]	[m³/h]	[V/Hz]	[W]	[bar]	
带 FKM 密封件和黄铜阀体(H 级)							
WW B 二位二通电磁阀 直动式 在断电位置打开 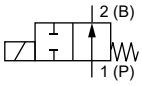	G ⅛	2.0	0.12	024/DC	8	0 至 16	213543
				230/50	7		213550
	G ⅛	3.0	0.23	024/DC	8	0 至 8	213545
				230/50	7		213551
	G ¼		0.23	024/DC	8	0 至 8	213546
				230/50	7		213552
	G ¼	4.0	0.3	0024/DC	8	0 至 4	213548
				230/50	7		213553
	G ¼	6.0	0.55	0024/DC	8	0 至 2	213549
				230/50	7		213554

1.) 在 +20 °C、阀门入口处 1 bar 2.) 压力和自由排出时测量
2.) 压力数据:表压

脉冲版本

注意:
请注意,电气连接插头需单独订购,参见 **"2518 型电气连接插头, A 型插头, 符合 DIN EN 175301-803 标准" 在第 24 页**或 **2518 型** ▶ 单独的数据表。

作用方式	管路接口	公称直径	K_V 值 (水) 1.)	压力范围 2.)	电气功耗 DC (热态/冷态线圈)	订货号	
						012/DC	024/DC
		[mm]	[m³/h]	[bar]	[W]	[V/Hz]	[V/Hz]
带 FKM 密封件和黄铜阀体(H 级)							
WW A 二位二通电磁阀 直动式 在断电位置关闭 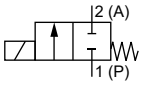	底板(SFB)	2.0	0.12	0 至 16	7	209266	209272
		2.5	0.16	0 至 10	7	209267	209273
		3.0	0.23	0 至 6	7	209268	209274
	G ⅛	2.0	0.12	0 至 16	7	209269	209275
		2.5	0.16	0 至 10	7	209270	209276
		3.0	0.23	0 至 6	7	209271	209277

1.) 在 +20 °C、阀门入口处 1 bar 2.) 压力和自由排出时测量
2.) 压力数据:表压

DTS 1000660444 ZH Version: H Status: RL (released | freigegeben | valide) printed: 16.09.2026

valvesgo.com

burkert FLUID CONTROL SYSTEMS

分析版本

注意：
请注意，电气连接插头需单独订购，参见“2518 型电气连接插头，A 型插头，符合 DIN EN 175301-803 标准” 在第 24 页或 **2518 型** ▶ 单独的数据表。

作用方式	管路接口	公称直径	K_V 值 (水) 1.)	电压/频率	线圈有效功率	压力范围 2.)	订货号
		[mm]	[m³/h]	[V/Hz]	[W]	[bar]	
带 FKM 密封件和黄铜阀体（B 级）							
WW A 二位二通电磁阀 直动式 在断电位置关闭 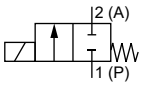	G ⅛	2.0	0.12	024/DC	8	0 至 12	137826
				230/50		0 至 25	137827
	G ⅛	2.5	0.16	024/DC	8	0 至 10	137828
				230/50		0 至 16	137829
	G ¼	3.0	0.23	024/DC	8	0 至 6	137830
				230/50		0 至 10	137831
	G ¼	4.0	0.30	024/DC	8	0 至 1.5	137832
				230/50		0 至 4	137833
带 FKM 密封件和不锈钢阀体（B 级）							
WW A 二位二通电磁阀 直动式 在断电位置关闭 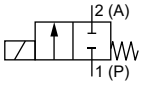	G ⅛	2.0	0.12	024/DC	8	0 至 12	137818
				230/50		0 至 25	137819
	G ¼	2.0	0.12	024/DC	8	0 至 12	137820
				230/50		0 至 25	137821
	G ¼	3.0	0.23	024/DC	8	0 至 6	137822
				230/50		0 至 10	137823
	G ¼	4.0	0.30	024/DC	8	0 至 1.5	137824
				230/50		0 至 4	137825

1.) 在 +20 °C、阀门入口处 1 bar 2.) 压力和自由排出时测量
2.) 压力数据：表压

DVGW 版本

作用方式	管路接口	公称直径	K_V 值 (水) 1.)	电压/频率	线圈有效功率	压力范围 2.)	订货号
		[mm]	[m³/h]	[V/Hz]	[W]	[bar]	
带 NBR 密封件和黄铜阀体（B 级）							
WW A 二位二通电磁阀 直动式 在断电位置关闭 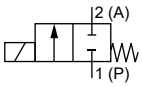	G ¼	3.0	0.23	024/DC	8	0 至 5	258362
				230/50		0 至 5	296548
	G ¼	4.0	0.3	024/DC	8	0 至 1.5	258361
				230/50		0 至 4	296549
	G ¼	6.0	0.55	024/DC	8	0 至 0.15	266293
				230/50		0 至 1.5	301072

1.) 在 +20 °C、阀门入口处 1 bar 2.) 压力和自由排出时测量
2.) 压力数据：表压

DTS 1000660444 ZH Version: H Status: RL (released | freigegeben | valide) printed: 16.09.2026

valvesgo.com

ATEX/IECEx 电缆版本

注意：

- 最大介质温度不得超过允许的温度等级（T4：+135 °C，T5：+100 °C，T6：+85 °C）扣除 5 K。
- 标配 3 m 电缆。其他长度可应要求提供。

作用方式	管路接口	公称直径	K_V 值（水）1.)	电压/频率	线圈有效功率	压力范围 2.)	订货号	
		[mm]	[m³/h]	[V/Hz]	[W]	[bar]	黄铜阀体	不锈钢阀体
Ex m T4，带 FKM 密封件和注塑电缆 (3 m)，适用于单独安装								
WW A 二位二通电磁阀 直动式 在断电位置关闭 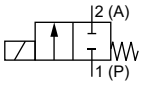 	底板（SFB）	2.0	0.11	024/AC/DC	7	0 至 6	351923	351915
				230/AC/DC			364417	按需
	G ⅛		0.12	024/AC/DC	9	0 至 10	351895	351900
				230/AC/DC			按需	351926
	G ¼		0.12	024/AC/DC	9	0 至 10	351909	351901
				230/AC/DC			351920	351914
	G ⅛	2.5	0.16	024/AC/DC	9	0 至 8	364430	按需
				230/AC/DC			按需	按需
	G ⅛	3.0	0.23	024/AC/DC	9	0 至 5	按需	351933
				230/AC/DC			按需	按需
	G ¼		0.23	024/AC/DC	9	0 至 5	351896	351899
				230/AC/DC			351925	351936
	G ¼	4.0	0.30	024/AC/DC	9	0 至 1.2	351921	364523
				230/AC/DC			按需	364528
	G ¼	6.0	0.55	024/AC/DC	9	0 至 0.4	351902	351948
				230/AC/DC			364517	按需

ATEX/IECEx 接线盒版本

注意：
最大介质温度不得超过允许的温度等级（T4：+135 °C，T5：+100 °C，T6：+85 °C）扣除 5 K。

作用方式	管路接口	公称直径	K_V 值（水）1.)	电压/频率	线圈有效功率	压力范围 2.)	订货号	
		[mm]	[m³/h]	[V/Hz]	[W]	[bar]	黄铜阀体	不锈钢阀体
Ex m T4，带 FKM 密封件和接线盒，适用于单独安装								
WW A 二位二通电磁阀 直动式 在断电位置关闭 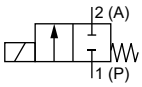 	底板（SFB）	1.5	0.08	024/AC/DC	9	0 至 16	364529	按需
	G ⅛	2	0.12	024/AC/DC		0 至 10	351938	351953
				230/AC/DC			364533	364537
	G ¼			024/AC/DC			351944	351917
				230/AC/DC			364538	351929

DTS 1000660444 ZH Version: H Status: RL (released | freigegeben | valide) printed: 16.09.2026

valvesgo.com

作用方式	管路接口	公称直径	K_V 值 (水) 1.)	电压/频率	线圈有效功率	压力范围 2.)	订货号	
		[mm]	[m³/h]	[V/Hz]	[W]	[bar]	黄铜阀体	不锈钢阀体
WW A 二位二通电磁阀 直动式 在断电位置关闭 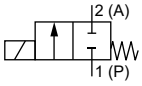	G ⅛	3	0.23	024/AC/DC	9	0 至 5	364540	按需
				230/AC/DC			按需	按需
	G ¼			024/AC/DC			按需	351906
				230/AC/DC			按需	364541
		4	0.3	024/AC/DC		0 至 1.2	351941	364544
				230/AC/DC			按需	364548
		6	0.55	024/AC/DC		0 至 0.4	364551	364554
				230/AC/DC			364555	364556

其他版本可按需提供

认证 更多信息，请参见章节“3. 认证和符合性” 在第 6 页。	**压力** 具有更高线圈功率、适用于更高压力的阀门版本
材料 EPDM 密封材料	**过程接口** 螺纹套管 NPT、Rc
电压 其他电压规格可按需提供	

valvesgo.com

9.5. 附件订货表

单通道汇流板

注意：
更多订货信息，请参见章节“5.4. 单通道汇流板” 在第 14 页。

多通道汇流板

注意：
更多订货信息，请参见章节“5.5. 多通道汇流板” 在第 15 页。

2518 型电气连接插头，A 型插头，符合 DIN EN 175301-803 标准

注意：
- 尺寸 mm
- 其他版本，参见 **2518 型** ▶ 数据表。

电气连接插头	尺寸	版本	电压	订货号
	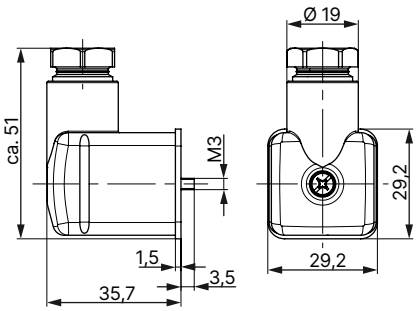	无接线 (AC/DC)	0 至 250 V AC/DC	314802
		带 LED (AC/DC)	12 至 24 V AC/DC	314812
		带 LED 和压敏电阻 (AC/DC)	12 至 24 V AC/DC	314820
		带整流器、LED 和压敏电阻	12 至 24 V AC/DC	314816
		无接线 (AC/DC)，带硅胶密封件，适用于较高的环境温度，例如蒸汽版本 (NA07)	0 至 250 V AC/DC	361687

DTS 1000660444 ZH Version: H Status: RL (released | freigegeben | valide) printed: 16.09.2026

valvesgo.com

2509 型电气连接插头, A 型插头, 符合 DIN EN 175301-803 标准

注意:

- 尺寸 mm
- 无接线(标准)
- 有关电气连接插头的更多信息, 请参见 **2509 型** ▶ 数据表

电气连接插头	尺寸	版本	电压	订货号
	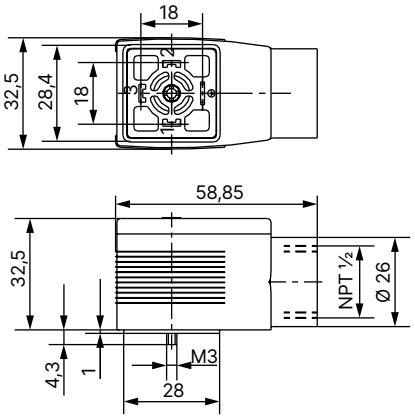	无接线	0 至 250 V AC/DC	137943

用于 ATEX/IECEX 接线盒的电缆格兰头

注意:

- 一个聚酰胺版本电缆格兰头包含在供货范围内。镀镍黄铜可额外付费订购。
- 有关 Ex 电缆格兰头的更多信息, 参见 **"8.1. 用于 ATEX/IECEX 接线盒的电缆格兰头" 在第 18 页**。
- 有关专用工具的更多信息, 参见 **"8.2. 用于转动接线盒的专用工具" 在第 18 页**。

说明	订货号
Ex 电缆格兰头, 镀镍黄铜, 6 至 13 mm[1.)]	773278
Ex 电缆格兰头, 聚酰胺, 7 至 13 mm[1.)]	773277
SC02-AC10 套件: 专用工具[2.)], 维护说明	293488

1.) 电缆直径
2.) 不包含在阀门的供货范围内

DTS 1000660444 ZH Version: H Status: RL (released | freigegeben | valide) printed: 16.09.2026

valvesgo.com